FAST®

Van spare parts

WWW.FASTORIGINAL.IT

EAC

TecDoc DATA SUPPLIER

CATALOGUE 2018

FAST BRAND

FAST is a brand of high quality after-market parts for light commercial vehicles and passenger cars with a focus on VAN parts. The company has established itself a name for manufacturing and selling products that fit for Iveco, Fiat Professional, Renault, Pegeot-Citroen but has now developed into new brands such as Ford or Mercedes parts.

IT FAST è un marchio di aftermarket di alta qualità per parti di veicoli commerciali leggeri e automobili con particolare attenzione alle parti VAN. L' azienda ha un proprio marchio per la produzione e la vendita di prodotti che si adattano a mezzi Iveco, Fiat Professional, Renault, Peugeot-Citroen, ed inoltre ora ha introdotto nuovi marchi, come Ford o Mercedes.

DE FAST ist eine Marke von hochwertigen Ersatzteilen für leichte Nutzfahrzeuge und Personenkraftwagen mit Schwerpunkt auf die VAN-Teile. Die Firma hat sich einen Namen mit der Herstellung und dem Verkauf von diesen Produkten gemacht, die für Iveco, Fiat Professional, Renault, Peugeot-Citroen passen und jetzt beschäftigt sie sich auch mit den Ersatzteilen für andere Marken wie zum Beispiel Ford und Mercedes.

RU FAST - это бренд высокого качества деталей для легких коммерческих автомобилей и легковых автомобилей с акцентом на запчасти к сигменту VAN. Компания зарекомендовала себя под именем для производства и продажи продуктов, которые подходят для Iveco, Fiat Professional, Renault, Peugeot-Citroen, но в настоящее время развиваеться и в новые бренды запчастей, такие как Ford или Mercedes.

FAST
WWW.FASTORIGINAL.IT

CERTIFICATION

FAST represents a guarantee of high quality at low prices. We are fully aware of the fact that product quality and reliability are key factors in choosing which parts to purchase. That is why all the factories that make FAST parts are TUV or ISO certified.

IT Certificazione - FAST è una garanzia di alta qualità a un prezzo ragionevole. Sappiamo perfettamente che la qualità e l'affidabilità sono elementi chiave per la scelta dei pezzi per autoveicoli. Per questo motivo, tutte le fabbriche che producono i pezzi FAST possiedono certificati qualitativi come TUV o ISO.

DE Zertifizierung - FAST ist eine Garantie für hohe Qualität zu niedrigen Preisen. Wir sind uns der Tatsache bewusst, dass Produktqualität und Zuverlässigkeit Schlüsselfaktoren bei der Auswahl der richtigen Teile sind. Aus diesem Grund sind alle Fabriken, die FAST-Teile herstellen, TÜV- oder ISO-zertifiziert.

RU Сертификация - FAST представляет собой гарантию высокого качества по низким ценам. Мы полностью осознаем тот факт, что качество и надежность продукта являются ключевыми факторами при выборе компонентов для покупки. Вот почему все фабрики, которые производят детали FAST, сертифицированы TUV или ISO.

FAST
WWW.FASTORIGINAL.IT

TecDoc

Fast brand is a member of TecDoc, the biggest available spare parts catalogue that joins the most renowned car parts producers worldwide. It lets our customers find and identify spare parts in fast and easy way and also helps to compare them with original equivalents.

IT Il marchio Fast è presente su TecDoc, il più grande catalogo di ricambi che unisce maggiori produttori di autoricambi del mondo. Permette ai nostri clienti di trovare e identificare i pezzi di ricambio in modo facile e veloce e aiuta a confrontarli con equivalenti originali.

DE Die FAST Marke ist der Mitglied von TecDoc, dem größten verfügbaren Ersatzteilkatalog, zu der die größten Autoteileherstellern weltweit gehören. So können unsere Kunden Ersatzteile schnell und einfach finden und sie auch mit Originaläquivalenten vergleichen.

RU Бренд FAST является членом TecDoc, крупнейшего доступного каталога запасных частей, который объединяет крупнейшие производители автомобильных запчастей в мире. Это позволяет нашим клиентам быстро и легко находить и идентифицировать запасные части, а также помогает сравнивать их с оригинальными эквивалентами.

TecAlliance
Certified Data Supplier

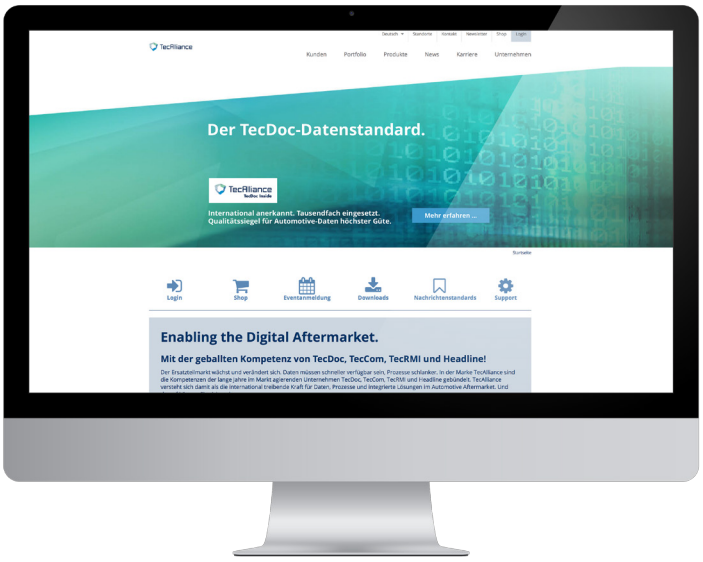

FAST
WWW.FASTORIGINAL.IT

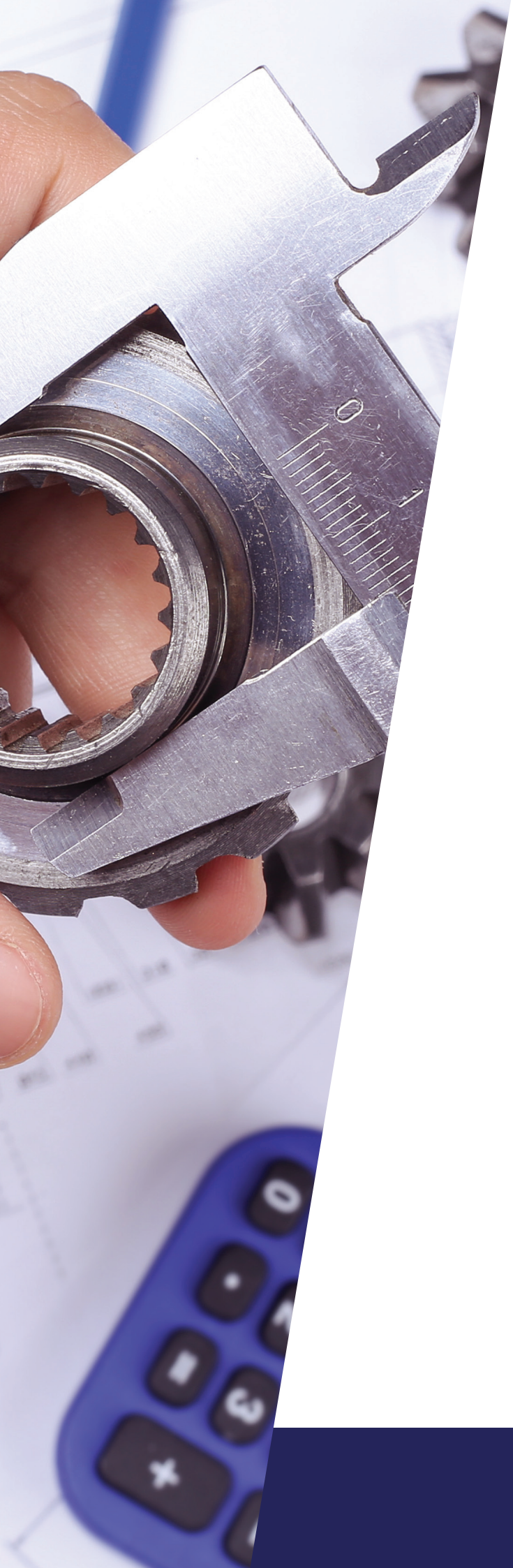

QUALITY MANAGEMENT

Fast branded products are strictly checked before they reach final user. We are aware that our product must meet expected requirements and endure long life and safe use. That is why every production batch is strictly controlled by dedicated team of technicians and engineers at Fast Head Quarters.

IT Controllo della qualità: i prodotti FAST vengono controllati rigorosamente prima di raggiungere l'utente finale. Siamo consapevoli che il nostro prodotto deve soddisfare l'esigenze dei clienti con la prospettiva di una lunga durata e uso sicuro. Per questo motivo ogni lotto di produzione è rigorosamente controllato da un reparto tecnico speciale e ingegneri presso Fast Head Quarters.

DE Qualitätsmanagement - FAST Produkte werden gründlich geprüft, bevor sie den Endverbraucher erreichen. Wir sind dessen bewusst, dass unser Produkt die erwarteten Anforderungen erfüllen sowie eine lange Lebensdauer und die Sicherheit ermöglichen soll. Aus diesem Grund wird jede Produktionspartei von einem engagierten Team von Technikern und Ingenieuren bei dem Sitz von FAST streng kontrolliert.

RU Управление качеством.Фирменные продукты бренда FAST строго проверяются до того, как они достигнут конечного пользователя. Мы знаем, что наш продукт должен соответствовать требованиям и выдерживать долгий срок службы и безопасное использование. Вот почему каждая производственная партия строго контролируется специальной командой техников и инженеров в Fast Head Quarters.

FAST
WWW.FASTORIGINAL.IT

WIDE RANGE OF PRODUCTS

Fast branded products are dedicated mostly to LCV. This lets us supply almost any spare part for commercial vehicles. More than 4000 different parts create complex portfolio from most often used e.g. brake shoes, brake discs etc. to hard-to-find door repair kits, door hinges, body parts and many more.

IT Vasta gamma di prodotti - I prodotti Fast sono dedicati principalmente a LCV. Questo ci permette di fornire quasi tutti i ricambi per veicoli commerciali. Oltre 20 000 parti diverse più spesso usate, p.e. ganasce freni, dischi freni come pure kit riparazione porte, cerniere sportello, elementi di carozzeria difficili da trovare.

DE Breite Palette von Produkten – FAST Produkte sind hauptsächlich für LCV bestimmt. So können wir nahezu jedes Ersatzteil für Nutzfahrzeuge liefern. Mehr als 20 000 verschiedene Teile schaffen ein komplexes Portfolio von meist verwendeten Artikel z.B. Bremsbacken, Bremsscheiben usw. sowie solchen Teilen, die schwer zu finden sind wie z.B. Tür-Reparatursätzen, Türscharnieren, Karosserieteilen und vielen anderen.

RU Широкий ассортимент продукции. Фирменные продукты бренда FAST предназначены в основном для LCV сигмента. Благодаря етому мы поставляем почти все запасные части для коммерческих автомобилей. Более 20 000 различных частей создают сложный портфель из наиболее часто используемых запчастей, например, тормозные колодки, тормозные диски и т. д. труднодоступные комплекты для ремонта дверей, дверные петли, детали кузова и многое другое.

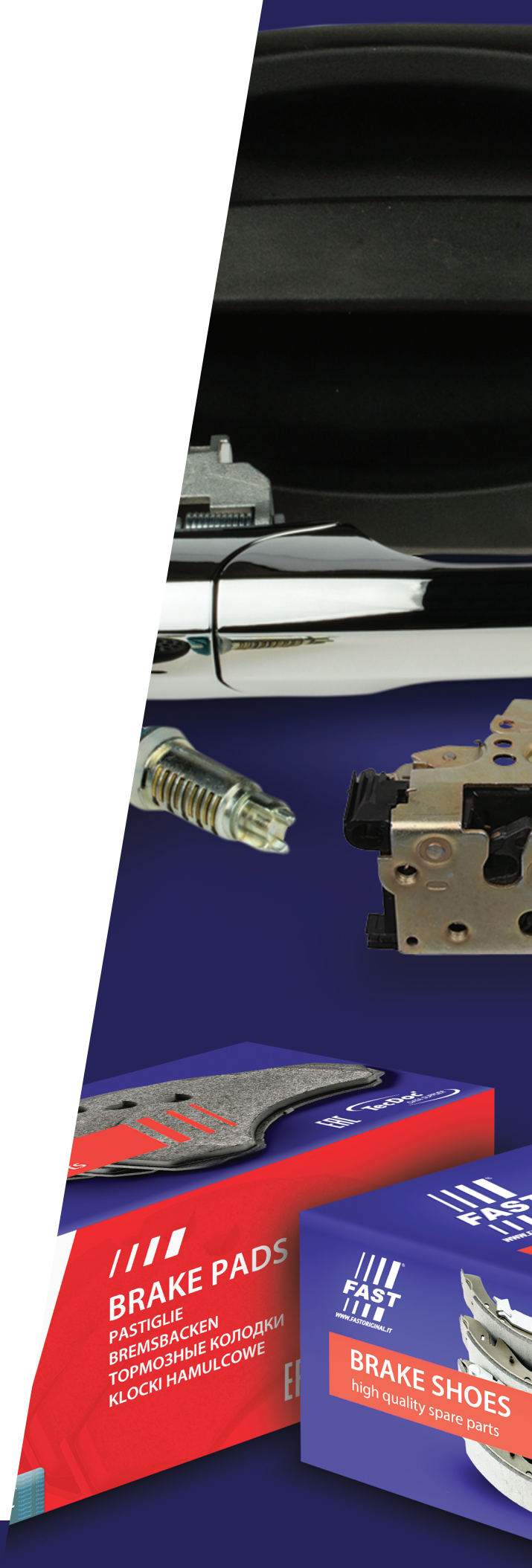

FAST
WWW.FASTORIGINAL.IT

ALWAYS ONE STEP FURTHER

Car industry develops continuously that is why monitoring of market demand is so essential in FAST. We try to react to new trends and technological development to be always up to date with the offer and customers' needs.

IT Sempre un passo avanti: l'industria automobilistica si sviluppa continuamente, perciò il monitoraggio della domanda sul mercato è così importante in FAST. Cerchiamo di rispondere alle nuove tendenze e allo sviluppo tecnologico per essere sempre aggiornati sull'offerta e le esigenze dei clienti.

DE Immer einen Schritt weiter - die Automobilindustrie entwickelt sich kontinuierlich, deshalb ist die Überwachung der Marktnachfrage in FAST so wichtig. Wir versuchen, auf neue Trends und technologische Entwicklungen zu reagieren, um immer auf dem neuesten Stand mit dem Angebot und den Bedürfnissen der Kunden zu sein.

RU Всегда на шаг вперед - автомобильная промышленность постоянно развивается, поэтому мониторинг спроса на рынке очень важен в FAST. Мы стараемся реагировать на новые тенденции и технологическое развитие, чтобы всегда быть в курсе предложений и потребностей клиента.

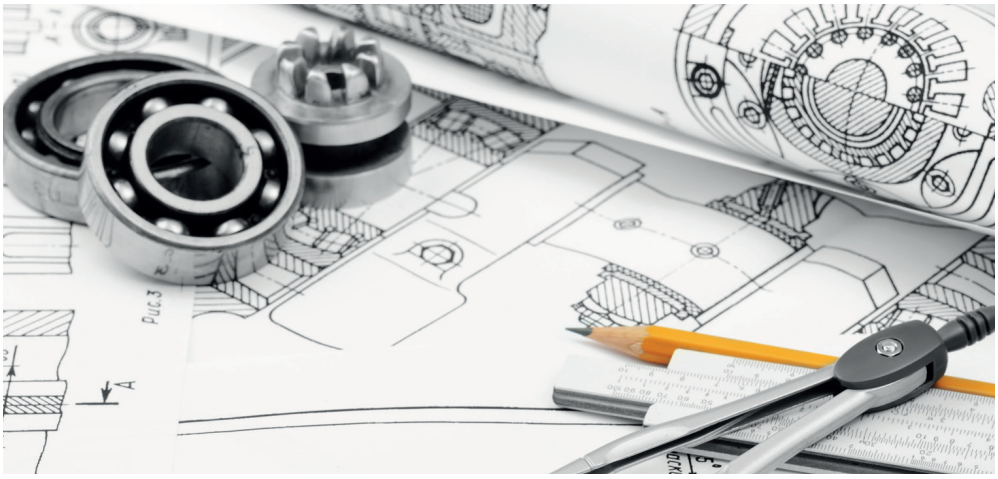

FAST
WWW.FASTORIGINAL.IT

LEGAL NOTICE

All products presented in this catalogue are FAST brand products representing high quality spare parts for OE (Original Equipment) and OEM (Original Equipment Manufacturer) parts. The products shown in this catalogue are sold exclusively in order to use them as spare parts intended for the repair of the car to restore its original form and functionality. They are not produced as original accessories of the car or the parts on purpose on the first assembly. The FAST brand manufacturer is in no way associated with the car manufacturers for which spare parts has been included in this catalogue. All references used in the catalogue leading to original parts manufacturers including producer names as well as OE and OEM codes were used only for information purposes for the recipient's proper understanding of the intended use of the specific product presented in the catalogue.

IT NOTE LEGALI: Tutti i prodotti presentati in questo catalogo sono i prodotti FAST che rappresentano pezzi di ricambio di alta qualità per componenti OE (Original Equipment) e OEM (Original Equipment Manufacturer). I prodotti presentati nel catalogo sono venduti esclusivamente allo scopo di utilizzarli come pezzi di ricambio destinati alla riparazione del veicolo per ripristinare la sua forma originale e la sua funzionalità. Non vengono prodotti come componenti originali o come articoli destinati al primo impianto.
Il produttore del marchio FAST non è in alcun modo collegato con le case automobilistiche per le quali ha inserito i pezzi di ricambio nel presente catalogo. Tutti i riferimenti ai produttori dei componenti originali utilizzati nel presente catalogo come pure nomi dei produttori, codici OE e OEM sono stati indicati a titolo puramente informativo per la buona comprensione della destinazione di un dato prodotto presentato nel catalogo da parte del ricevente.

DE RECHTLICHER HINWEIS: Alle in diesem Katalog genannten Produkte sind die Produkte von der Marke FAST, die qualitativ hochwertige Ersatzteile für die OE (Original Equipment) und OEM (Original Equipment Manufacturer) Teile darstellen. Die in diesem Katalog gezeigten Produkte werden ausschließlich verkauft, um sie als Ersatzteile für die Reparatur des Fahrzeugs zu verwenden, um seine ursprüngliche Form und Funktionalität wiederherzustellen. Sie werden nicht als Originalzubehör des Autos oder der Teile auf der ersten Montage hergestellt. Der Hersteller von der FAST Marke ist keinerlei mit den Automobilherstellern verbunden, die Ersatzteile von denen in diesem Katalog enthalten sind. Alle im Katalog verwendeten Referenzen, die sich auf die Originalteilehersteller beziehen, Herstellernamen sowie OE- und OEM-Nummern einschließlich, wurden nur zu Informationszwecken verwendet, um das Verständnis der beabsichtigten Verwendung des im Katalog dargestellten Produkts bei dem Empfänger zu verbessern.

RU ЮРИДИЧЕСКОЕ ПРИМЕЧАНИЕ: Все продукты, представленные в даном каталоге, представляют собой продукты FAST, представляющие собой высококачественные запасные части для оборудования OE (Original Equipment) и OEM (Original Equipment Manufacturer). Продукты, размещенные в каталоге, продаются только с целью их использования в качестве запасных частей, предназначенных для ремонта транспортного средства, с целью восстановления его первоначальной формы и функциональности. Они не производятся как оригинальное автомобильное оборудование или детали, предназначенные для первой сборки. Производитель бренда FAST никоим образом не связан с автопроизводителями, для которых в этот каталог включены запасные части. Все ссылки, используемые в справочном каталоге для изготовителей оригинальных деталей, включая названия производителей, а также коды OE и OEM, использовались только в информационных целях для правильного понимания получателем предполагаемого использования конкретного продукта, представленного в каталоге.

Table of contents

Alfa Romeo 1

147 / 156 1
159 / Brera 11
166 17
Giulietta 10> 20
MiTo 23

Citroen 33

Berlingo 08> / Partner 33
Berlingo 96> / Partner 40
Spacetourer 16> / Traveller 58

Fiat 60

500 07> 60
500L 12> 68
500X 14> 72
Brava / Bravo 95> 74
Bravo 07> 85
Cinquecento / Seicento 93
Croma 05> 100
Doblo 00> 105
Doblo 09> / Combo D 128
Ducato 02>/ Jumper / Boxer 140
Ducato 06> / Jumper / Boxer 164
Ducato 14>/ Jumper / Boxer 194
Ducato 90> / C25 / J5 212
Ducato 94> / Jumper / Boxer 216
Fiorino / Qubo 07> / Nemo / Bipper 237
Freemont 11> 252
Idea 253
Linea 263
Marea 272
Multipla 283
Palio / Siena 289
Palio II / Siena II / Albea 02> 298
Panda 03> 306
Panda 12> 317
Punto 93> 320
Punto 99> 327
Punto Evo 09> 342
Punto Grande 05> 353
Scudo / Ulysse 95> / Jumpy / Expert 368
Scudo 07> / Jumpy / Expert 380
Sedici 389
Stilo 391

Table of contents

Tipo / Tempra 402
Tipo 16> 406
Uno 409
Ford 415
Transit 00> 415
Transit 06> 422
Transit 13> 430
Transit 94> 433
Transit Connect 02> 433
Transit Connect 13> 438
Transit Courier 14> 439
Transit Custom 12> 439
Iveco 442
Daily 00> 442
Daily 06> 469
Daily 14> 491
Daily 90> 504
EuroCargo 523
Mercedes 526
Sprinter 06> 526
Sprinter 95> 529
Vito 533
Renault 535
Kangoo 08> / Citan 535
Kangoo 98> 542
Mascott 99> 557
Master 10> / Movano 557
Master 98> / Movano 565
Trafic 01> / Vivaro 579
Trafic 14> / Vivaro /Talento 589
Others 592
Audi A4 592
Audi A6 593
Bmw 3 E46 593
Bmw 5 E39 594
Citroen C3 594
Citroen C4 595
Citroen C5 595
Citroen Saxo 596
Dacia Duster 596
Dacia Logan 596
Ford B-Max 597
Ford Fiesta 597

Table of contents

Ford Focus 597
Ford Mondeo 598
Inne 599
Iveco Stralis 599
Iveco Tector 599
Lancia Kappa 599
Lancia Lybra 600
Lancia Thema 601
Lancia Ypsilon 601
Oldtimer 601
Opel Astra 602
Opel Combo C 01> 602
Opel Corsa 604
Opel Insignia 605
Opel Omega 605
Opel Vectra 605
Peugeot 206 606
Peugeot 207 607
Peugeot 308 607
Renault Clio 608
Renault Laguna 609
Renault Megane 609
Toyota Yaris 610
Vw Golf 610
Vw Passat 610

Alfa Romeo

Alfa Romeo > 147 / 156

FT11199
АМОРТИЗАТОР ПЕРЕД ЛЕВ/ПРАВ МАСЛО
60624991 / 71773667

FT11201
АМОРТИЗАТОР ЗАД ЛЕВ/ПРАВ МАСЛО SEDAN
60613568 / 60663776 / 60680817

FT11268
АМОРТИЗАТОР ЗАД ЛЕВ/ПРАВ ГАЗ
46763386 / 50509464 / 60688991

FT12097
ПОДУШКА АМОРТИЗАТОРА ЗАД Л/П SEDAN +SPORTWAGON
60663773

FT12102
ПОДУШКА АМОРТИЗАТОРА ПЕРЕД Л/П
60625002

FT12188K
ЗАЩИТА АМОРТИЗАТОРА ЗАД С ОТБОЙНИКОМ SET
60663775

FT12224
ПОДУШКА АМОРТИЗАТОРА ЗАД Л/П
46791956 / 60801978

FT12254
ПРУЖИНА ПОДВЕСКИ ЗАД
60613563

FT13057
САЙЛЕНТБЛОК ФИЛЬТР ВОЗДУШНЫЙ 1.3JTD
7786064

FT15950
СТАБИЛИЗАТОР ПЕРЕД
51754198

FT15028
РЫЧАГ ПОДВЕСКИ ОСЬ ПЕРЕДНЯЯ ЛЕВ НИЗ
50509339 / 60652465

FT15027
РЫЧАГ ПОДВЕСКИ ОСЬ ПЕРЕДНЯЯ ПРАВ НИЗ
60652466 / 60686892

FT15078
РЫЧАГ ПОДВЕСКИ ОСЬ ПЕРЕДНЯЯ ЛЕВ ВЕРХ
51776327 / 51834093 / 60657245

FT15077
РЫЧАГ ПОДВЕСКИ ОСЬ ПЕРЕДНЯЯ ПРАВ ВЕРХ
51834094 / 60651940 / 60657246

FT16022
РУЛЕВОЙ НАКОНЕЧНИК ЛЕВ
9947919

FT16021
РУЛЕВОЙ НАКОНЕЧНИК ПРАВ
9947920

Alfa Romeo

Alfa Romeo > 147 / 156

FT16522
РУЛЕВАЯ ТЯГА Л/П
9947923

FT18052
САЙЛЕНТБЛОК РЫЧАГА ОСЬ ПЕРЕДНЯЯ ВЕРХ L/P
51834093^ / 51834094^

FT18059
ПРОКЛАДКА ПОДВЕСКИ ЗАД ЦАПФА
46402825 / 60682636 / 82315794

FT18322
САЙЛЕНТБЛОК СТАБИЛИЗАТОРА ПЕРЕД ВНУТР 19ММ
51754198^

FT18324
САЙЛЕНТБЛОК СТАБИЛИЗАТОРА ЗАД ВНУТР 14ММ
46555183^ / 60656522^ / 60685154^

FT18327
САЙЛЕНТБЛОК СТАБИЛИЗАТОРА ПЕРЕД ВНУТР 22ММ
51754198^

FT18390
САЙЛЕНТБЛОК РЫЧАГА ОСЬ ПЕРЕДНЯЯ ЗАД ЛЕВ
60652465^ / 60678134^ / 60686891^

FT18389
САЙЛЕНТБЛОК РЫЧАГА ОСЬ ПЕРЕДНЯЯ ЗАД ПРАВ
60652466^ / 60678135^ / 60686892^

FT20003
СТОЙКА СТАБИЛИЗАТОРА ЗАД ЛЕВ/ПРАВ
60613575

FT20019
СТОЙКА СТАБИЛИЗАТОРА ПЕРЕД ЛЕВ/ПРАВ
46843389 / 60625029

FT20163
РЕАКТИВНАЯ ТЯГА ОСЬ ЗАДНЯЯ ЛЕВ
51777717 / 60651935

FT20162
РЕАКТИВНАЯ ТЯГА ОСЬ ЗАДНЯЯ ПРАВ
51777718 / 60651934

FT20336K
МЕХАНИЗМ КУЛИСЫ РЕМКОМПЛЕКТ
46411550

FT21104
ПОДШИПНИК СТУПИЦЫ ПЕРЕД СТУПИЦА
71714478 / VKBA 3502

FT21520
БОЛТ КОЛЕСА
11294235

FT22089
ПОДШИПНИК СТУПИЦЫ ПЕРЕД КПЛ 2.0 JTD
50700495 / 71753821

Alfa Romeo > 147 / 156

FT22090
ПОДШИПНИК СТУПИЦЫ ПЕРЕД СТУПИЦА КПЛ 1.6/2.0/1.9 JTD
46739139 / 71753817

FT22091
ПОДШИПНИК СТУПИЦЫ СТУПИЦА ЗАД
51757885

FT23065
СТУПИЦА КОЛЕСА ПЕРЕД
60811032 / 82466910

FT24026
ПОДШИПНИК СТУПИЦЫ СТУПИЦА ЗАД КПЛ
60652014

FT25041K
ШРУС ВНЕШ 2.5V6 / JTD
15-1244 / 46307246 / 60815021

FT25046K
ШРУС ВНЕШ 1.9 JTD
15-1258 / 46307241 / 46307901

FT25068K
ШРУС ВНЕШ 1.9JTD LOCK
46307685

FT25083K
ШРУС ВНЕШ 1.6/1.9JTD
46307914 / 46308070 / 60802035

FT26027
ГАЙКА СТУПИЦЫ ПЕРЕД Л/П
46541344 / 7708333

FT28010K
ШРУС ВНУТР
46307103

FT28107
КРЕСТОВИНА ПРИВОДНОГО ВАЛА 26/43.2X22X14.5
46308125 / 46308126 / 60802020

FT29040
КОЛОДКИ ТОРМОЗНЫЕ ЗАД БЕЗ ДАТЧИКА
71712910 / 77362144 / 9946568

FT29058
КОЛОДКИ ТОРМОЗНЫЕ ПЕРЕД 2-ДАТЧИКА 1.9JTD/2.0 16V T.S.
71752995 / 77362202 / 9947156

FT29104
КОЛОДКИ ТОРМОЗНЫЕ ЗАД
77362276 / 9951222 / GDB1396

FT29105
КОЛОДКИ ТОРМОЗНЫЕ ПЕРЕД 2-ДАТЧИКА 2.0 TS / 1.9JTD
71753039 / 77362229 / 9951217

FT29165
КОЛОДКИ ТОРМОЗНЫЕ ПЕРЕД 2-ДАТЧИКА
71713144 / 71748390 / 9947935

Alfa Romeo

Alfa Romeo > 147 / 156

FT31019

ДИСК ТОРМОЗНОЙ ПЕРЕД ЛЕВ/ПРАВ ПОЛНАЯ 1.6/1.8 TS

60617106 / 60653487 / 60658567

FT31020

ДИСК ТОРМОЗНОЙ ПЕРЕД ЛЕВ/ПРАВ НИПЕЛЬ

46445006 / 60658565 / 71739568

FT31021

ДИСК ТОРМОЗНОЙ ЗАД ЛЕВ/ПРАВ ПОЛНАЯ

71738911 / 71738912

FT32240

РЕМКОМПЛЕКТ СУППОРТА ТОРМ.

D4025

FT36201

НАСОС ГУР БЕЗ КОЛЕСА

46473843 / 46533006 / 46534757

FT36219

НАСОС ГУР БЕЗ КОЛЕСА 1.6 16V

46406957 / 46442644 / 46459346

FT37015

ФИЛЬТР ВОЗДУШНЫЙ

60815415 / 7786225 / 7786626

FT37302

ФИЛЬТР САЛОНА

2995965 / 46442422 / 500314688

FT37307

ФИЛЬТР САЛОНА УГОЛЬНЫЙ

46799653

FT38038

ФИЛЬТР МАСЛЯНЫЙ 1.9 TD

46805832 / 60814435 / 71736158

FT38042

ФИЛЬТР МАСЛЯНЫЙ

46796687 / 46808398 / 60612882

FT38052

ФИЛЬТР МАСЛЯНЫЙ 1.9JTD

46796687 / 71753742

FT38079

ФИЛЬТР МАСЛЯНЫЙ НИЗКИЙ 1.6/2.0 16V

8200768927 / 4415442 / 4434962

FT38093

ФИЛЬТР МАСЛЯНЫЙ ВЫСОКИЕ 1.5DCI. 1.9DCI

8200768927 / 4415442 / 4434962

FT39006

ФИЛЬТР ТОПЛИВА

46403933 / 46441236 / 46523087

FT39016

ФИЛЬТР ТОПЛИВА 2.8 JTD

46797378 / 60816460

Alfa Romeo > 147 / 156

FT39038
ФИЛЬТР ТОПЛИВА 1.9 JTD CF2
13 32 2 240 791 / 9947995 / 9951033

FT39048
ФИЛЬТР ТОПЛИВА 1.9JTD 16V
71731829

FT44017
РОЛИК ГРМ РОЛИК 57X29/35X8.5
60607965 / 60652129 / 60671573

FT44025
РОЛИК ГРМ
55187100 / 60813590 / 71736493

FT44026
НАТЯЖИТЕЛЬ ГРМ РОЛИК
60813592 / 7778565 / VKM 12174

FT44049
НАТЯЖИТЕЛЬ ГРМ РОЛИК 1.4/1.6
55192240 / 60652477 / 60814462

FT44079
РОЛИК ГРМ РОЛИК 1.9JTD
55187100 / 60813590 / 71736493

FT44502
НАТЯЖИТЕЛЬ РЕМНЯ MICRO-V РОЛИК
46524692 / 60814110

FT44508
НАТЯЖИТЕЛЬ РЕМНЯ MICRO-V РОЛИК 1.9TD
46454419 / 46514222

FT44523
НАТЯЖИТЕЛЬ РЕМНЯ MICRO-V РОЛИК
55190052 / 60654130

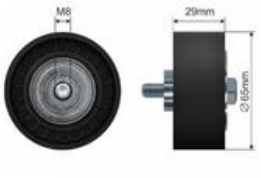

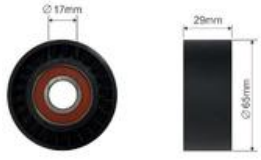

FT44549
НАТЯЖИТЕЛЬ РЕМНЯ MICRO-V РОЛИК 1.8 16V
60610908 / 60812515 / 73501924

FT44553
НАТЯЖИТЕЛЬ РЕМНЯ MICRO-V РОЛИК
55184055 / 551840550 / 60677108

FT44554
НАТЯЖИТЕЛЬ РЕМНЯ MICRO-V РОЛИК 1.9 JTD
46546374 / 55180011 / 71747798

FT44560
НАТЯЖИТЕЛЬ РЕМНЯ MICRO-V РОЛИК 2.4 JTD
46469587 / 60813774

FT44576
НАТЯЖИТЕЛЬ РЕМНЯ MICRO-V РОЛИК 2.5V6
55190054 / 60624747 / 60813308

FT44577
НАТЯЖИТЕЛЬ РЕМНЯ MICRO-V РОЛИК 2.0 V6
55190053

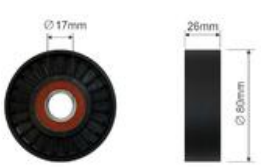

Alfa Romeo > 147 / 156

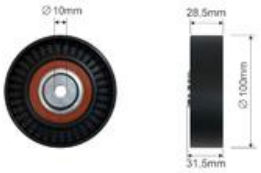

FT44580
НАТЯЖИТЕЛЬ ГРМ РОЛИК 2.0
60602136

FT44582
НАТЯЖИТЕЛЬ РЕМНЯ MICRO-V РОЛИК 2.4 JTD
46460702 / 55184761

FT44626
НАТЯЖИТЕЛЬ РЕМНЯ MICRO-V КПЛ 2.4 JTD
46460702 / 55184761

FT44634
НАТЯЖИТЕЛЬ РЕМНЯ MICRO-V КПЛ 1.9 JTD
46546374 / 55180011 / 71747798

FT45304
КОРПУС ГРМ 1.9JTD
55190687

FT45555
ШКИВ 2.4JTD
46427969 / 46544615 / 46742884

FT45557
ШКИВ 1.6/1.9/2.0JTD
46780491 / 55196301 / 93183257

FT45567
ШКИВ ГРМ КОЛЕНВАЛ BRAVO/ PUNTO GRANDE / STILO
46436278

FT45593
ШКИВ ГРМ КОЛЕНВАЛ 1.9 JTD
46471842

FT45624
ШКИВ ГЕНЕРАТОРА 1.9 JTD
9949129

FT46634
ВТУЛКА РЫЧАГА СЦЕПЛЕНИЯ ВЕРХ
46784963

FT46635
ВТУЛКА РЫЧАГА СЦЕПЛЕНИЯ НИЗ
46784964

FT52326
ПОДУШКА ДВИГАТЕЛЯ СЕРЕДИНА ЗАД 1.9JTD/2.4JTD
60656524 / 60815693

FT55259
РАДИАТОР ALFA 156 97> 1.9JTD 2.4 JTD
50501508 / 60624581 / 60690405

FT55287
МАСЛЯНЫЙ РАДИАТОР 05>
55180933

FT57029
ПОМПА ОХЛАЖД ЖИДКОСТИ 1.4/1.8/2.0 TS
60586222 / 60811328 / PA861

Alfa Romeo > 147 / 156

FT57108
ПОМПА ОХЛАЖД ЖИДКОСТИ 1.9 TD
6334 003 / 7762925

FT57126
ПОМПА ОХЛАЖД ЖИДКОСТИ 1.9JTD/2.4JTD
46515970 / 46515972 / 60815559

FT57153
ПОМПА ОХЛАЖД ЖИДКОСТИ 1.6JTD/2.0JTD
1334 147 / 46804051 / 55209993

FT58136
ТЕРМОСТАТ 1.6-20 16V TS
60813208 / 60814382

FT59201
РЕОСТАТ ВЕНТ. РАДИАТОРА
46533716 / 51736774 / 7782831

FT59204
РЕОСТАТ ВЕНТ. РАДИАТОРА 99>
51736821

FT61001
ТРУБА ИНТЕРКУЛЛЕРА ПРАВ НИЗ
60688575

FT61301
ТРУБА СИСТ. ОХЛАЖДЕНИЯ РАДАТОРА ВЕРХ 1.9 JTD
46742268 / 51715325

FT61302
ТРУБА СИСТ. ОХЛАЖДЕНИЯ РАДАТОРА НИЗ 1.9 JTD 8V >03
60652131 / 60815439

FT61303
ТРУБА СИСТ. ОХЛАЖДЕНИЯ РАДАТОРА НИЗ 1.9 JTD 16V
46814855

FT61350
ТРУБА СИСТ. ОХЛАЖДЕНИЯ КЛАПАН EGR 1.9JTD
46761247

FT61705
ТРУБА ИНТЕРКУЛЛЕРА 1.9 JTD 16V
50508080

FT61706
ТРУБА ИНТЕРКУЛЛЕРА ЛЕВ 1.9 JTD 8V
50508081 / 51702364

FT61707
ТРУБА ИНТЕРКУЛЛЕРА ВПУСКНОЙ
46818750 / 50516355 / 51709470

FT61808
ШЛАНГ ТУРБИНЫ 1.9JTD
46456214 / 46456294

FT61810
ТРУБА ИНТЕРКУЛЛЕРА ЛЕВ 1.9 JTD
60676178

Alfa Romeo

Alfa Romeo > 147 / 156

FT62111
МУФТА КПП КОМПЛ. 3/4 ????????

55195575

FT63004
ЭЛЕКТРОКЛАПАН КЛАПАН EGR 2.3 JTD

1626.25 / 46524556

FT64113
МАХОВИК ЖЕСТКОЕ

71735500 + 55203007

FT67028
ПОДШИПНИК ПОДВЕСНОЙ КАРД. 3.0 JTD

2041.89 / 55207502 / 55251546

FT68024
ГИДРОПРИВОД СЦЕПЛЕНИЯ

46541667 / 55196189 / 55227259

FT74110
ГЕНЕРАТОР 1.9 JTD

46430530 / 46447117 / 46544329

FT69117
ТРОС ТОРМОЗНОЙ ЗАД ЛЕВ

46542828 / 46847297

FT69116
ТРОС ТОРМОЗНОЙ ЗАД ПРАВ

46542755

FT69117
ТРОС ТОРМОЗНОЙ ЗАД ЛЕВ

46542828 / 46847297

FT69121
ТРОС ТОРМОЗНОЙ ЗАД ПРАВ

60624590

FT75533
ДАТЧИК ПОЛОЖЕНИЯ ВАЛА BMT 1.6/2.0

46469866 / 46470477 / 46472687

FT75543
ДАТЧИК ПОЛОЖЕНИЯ ВАЛА BMT 1.9 JTD

46481639 / 60814769

FT75559
ДАТЧИК ПОЛОЖЕНИЯ ВАЛА BMT 1.6JTD

46798345

FT76001
ДАТЧИК ПАРКТРОНИКА

156032058 / 735393479

FT80520
ДАТЧИК ABS ПЕРЕД ЛЕВ <02

46842227

FT81088
ДАТЧИК ПЕДАЛИ СЦЕПЛЕНИЯ

46742976 / 46840511 / 60685431

Alfa Romeo > 147 / 156

FT81089
ДАТЧИК STOP
4534.49 / 51713873

FT82343
ЗАМОК ЗАЖИГАНИЯ
46819068

FT82514
РЕЛЕ СВЕЧИ НАКАЛА ALFA FIAT PEUGEOT
51888255 / 55193073

FT82703
СВЕЧА НАКАЛА 1.9JTD
46451951 / 46754154

FT82707
СВЕЧА НАКАЛА 1.9/2.4JTD
46792355

FT82725
СВЕЧА НАКАЛА
60815294 / 71713981

FT82730
СВЕЧА НАКАЛА 2.0 JTD
60814613 / 71735458

FT82733
СВЕЧА НАКАЛА
55200817

FT83303
РЕЛЕ 10/20A 12V
11130088 / 46520413 / 46520423

FT83305
РЕЛЕ 30A 12V BRAVO 10> GRANDE PUNTO 14> 500L
60673505 / 60679252 / 60679253

FT84537
ПОДВЕС ВЫХЛОПА ФИЛЬТР DPF
1755F7 / 1755L8 / 1755S9

FT84541
ПОДВЕС ВЫХЛОПА
46526799 / 60655991 / 60816514

FT84542
ПОДВЕС ВЫХЛОПА 2.3/3.0 JTD
1755F7 / 1755S9 / 46742184

FT84543
ПОДВЕС ВЫХЛОПА ЗАД
1557731 / 1558875 / 1755F1

FT84549
ХОМУТ ГЛУШИТЕЛЯ M8 54MM
1608229 / 1713.24 / 20685-F5900

FT84551
ХОМУТ ГЛУШИТЕЛЯ M8 60MM
1736.33 / 60587685 / 7701402142

Alfa Romeo > 147 / 156

FT84576
ПРОКЛАДКА ГЛУШИТЕЛЯ FIAT
46518052 / 60573540 / 60813020

FT84577
ПРОКЛАДКА ГЛУШИТЕЛЯ 2.2 JTD
1343903080 / 1709.40 / 51770353

FT91917
СТЕКЛОПОДЪЕМНИК ПЕРЕД ЛЕВ ЭЛЕКТР.КПЛ.
46751871

FT91918
СТЕКЛОПОДЪЕМНИК ПЕРЕД ПРАВ ЭЛЕКТР.КПЛ.
46751870

FT93202
ЩЕТКА СТЕКЛООЧИСТИТЕЛЯ ПЕРЁД КОМПЛЕКТ ЛЕВ +ПРАВ ПЛОСКИЕ 550ММ +400ММ
5911202

FT93236
ЩЕТКА СТЕКЛООЧИСТИТЕЛЯ ПЕРЁД КОМПЛЕКТ ЛЕВ +ПРАВ ПЛОСКИЕ 550ММ +530ММ
5901386 / 5901472

FT93237
ЩЕТКА СТЕКЛООЧИСТИТЕЛЯ ПЕРЁД КОМПЛЕКТ ЛЕВ +ПРАВ ПЛОСКИЕ 05> 550ММ +400ММ
71779242 / 71802624

FT93323
РЫЧАГ СТЕКЛООЧИСТИТЕЛЯ ЗАД С ЛИСТОМ
46480731

FT94044
ГАЗОВЫЙ АМОРТИЗАТОР БАГАЖНИКА 01>
46771551 / 467715510

FT94045
ГАЗОВЫЙ АМОРТИЗАТОР БАГАЖНИКА 00>
60664833 / 606648330

FT94642
ГАЙКА БАК ТОПЛИВНЫЙ
1531 38 / 1531.38 / 46523405

FT94714
ПРОБКА МАСЛЯНОГО ПОДДОНА ПОДКЛАДКА 1.9JT M18X1.5X22
46476967 / 60812431 / 60813578

FT94832
ГАЗОВЫЙ АМОРТИЗАТОР БАГАЖНИКА
50500057

FT94838
ГАЗОВЫЙ АМОРТИЗАТОР КАПОТА
46739202

FT94839
ГАЗОВЫЙ АМОРТИЗАТОР КАПОТА 97>
60654724 / 606547240

FT94901
НАСОС ОМЫВАТЕЛЯ СТЕКЛА
71719636

Alfa Romeo > 147 / 156

FT95453
ШИНА СТЕКЛОПОДЪЕМНИКА
7775575

FT96304
ЗАЩЕЛКА
7677865

FT96306
ЗАЩЕЛКА ПЕДАЛЬ СЦЕПЛЕНИЯ
46554494

Alfa Romeo > 159 / Brera

FT11088
АМОРТИЗАТОР ПЕРЕД ЛЕВ/ПРАВ ГАЗ
50708109 / 50708634 / 50708635

FT11089
АМОРТИЗАТОР ЗАД ЛЕВ/ПРАВ ГАЗ
50708654 / 50708748 / 50708750

FT15149
РЫЧАГ ПОДВЕСКИ ОСЬ ПЕРЕДНЯЯ ЛЕВ НИЗ
50704306 / 50707316 / 51795447

FT15148
РЫЧАГ ПОДВЕСКИ ОСЬ ПЕРЕДНЯЯ ПРАВ НИЗ
50704307 / 50707317 / 51795446

FT15150
РЫЧАГ ПОДВЕСКИ ОСЬ ПЕРЕДНЯЯ ЛЕВ ВЕРХ
50704947 / 51787337 / 71746512

FT15151
РЫЧАГ ПОДВЕСКИ ОСЬ ПЕРЕДНЯЯ ПРАВ ВЕРХ
50704948 / 51787336

FT16110
РУЛЕВОЙ НАКОНЕЧНИК ЛЕВ
77363706

FT16109
РУЛЕВОЙ НАКОНЕЧНИК ПРАВ
77363707

FT16575
РУЛЕВАЯ ТЯГА Л/П
77363705^

FT18347
САЙЛЕНТБЛОК РЫЧАГА ОСЬ ПЕРЕДНЯЯ ПЕРЕД ЛЕВ/ПРАВ
36162 / 50707316^ / 50707317^

Alfa Romeo > 159 / Brera

FT18346
САЙЛЕНТБЛОК РЫЧАГА ОСЬ ПЕРЕДНЯЯ ЗАД ЛЕВ
50706954 / 50708721

FT18345
САЙЛЕНТБЛОК РЫЧАГА ОСЬ ПЕРЕДНЯЯ ЗАД ПРАВ
50706955 / 50708722

FT18348
САЙЛЕНТБЛОК РЫЧАГА ОСЬ ПЕРЕДНЯЯ СЕРЕДИНА
50707316^ / 50707317^

FT18416
САЙЛЕНТБЛОК РЫЧАГА ОСЬ ПЕРЕДНЯЯ ВЕРХ ПЕРЁД
50704947^ / 50704948^

FT18417
САЙЛЕНТБЛОК РЫЧАГА ОСЬ ПЕРЕДНЯЯ ВЕРХ ЗАД
50704947^ / 50704948^

FT23044
ПОДШИПНИК СТУПИЦЫ ПЕРЕД СТУПИЦА КПЛ
50702890 / 50706067 / 50707555

FT20178
СТОЙКА СТАБИЛИЗАТОРА ПЕРЕД ЛЕВ
50704361 / 50706990 / 51795454

FT20177
СТОЙКА СТАБИЛИЗАТОРА ПЕРЕД ПРАВ
50704362 / 50706991 / 51795455

FT20180
СТОЙКА СТАБИЛИЗАТОРА ЗАД ЛЕВ
50705702 / 51795703 / 51795705

FT20179
СТОЙКА СТАБИЛИЗАТОРА ЗАД ПРАВ
50706474 / 51795704 / 51795706

FT23045
ПОДШИПНИК СТУПИЦЫ СТУПИЦА ЗАД КПЛ
50703092 / 50707556 / 71753816

FT25082K
ШРУС 2.4JTD
46308235 / 46308710 / 46308798

FT25095K
ШРУС ВНЕШ 1.9JTD
46308266 / 71771186

FT28107
КРЕСТОВИНА ПРИВОДНОГО ВАЛА 26/43.2X22X14.5
46308125 / 46308126 / 60802020

FT29166
КОЛОДКИ ТОРМОЗНЫЕ ПЕРЕД 2-ДАТЧИКА
77363599 / 77364587 / 77365354

FT31089
ДИСК ТОРМОЗНОЙ ЗАД ЛЕВ/ПРАВ ПОЛНАЯ 1.9 JTDM
46843610 / 51760273

Alfa Romeo > 159 / Brera

FT37312
ФИЛЬТР САЛОНА

71754158 / 71765055 / 77363481

FT37314
ФИЛЬТР САЛОНА УГОЛЬНЫЙ

52407563 / 77363370

FT38064
ФИЛЬТР МАСЛЯНЫЙ

55189320 / 5650 354 / 71737926

FT38066
ФИЛЬТР МАСЛЯНЫЙ 1.8 16V

55594651 / 71744410 / 93185674

FT38067
ФИЛЬТР МАСЛЯНЫЙ 2.4JTDM

71740470

FT38077
ФИЛЬТР МАСЛЯНЫЙ 1.9JTDM 150KM

16510-M68L10 / 55207208 / 71751127

FT38080
ФИЛЬТР МАСЛЯНЫЙ 2.2

5650 329 / 5650 331 / 5650329

FT44025
РОЛИК ГРМ

55187100 / 60813590 / 71736493

FT44026
НАТЯЖИТЕЛЬ ГРМ РОЛИК

60813592 / 7778565 / VKM 12174

FT44079
РОЛИК ГРМ РОЛИК 1.9JTD

55187100 / 60813590 / 71736493

FT44084
НАТЯЖИТЕЛЬ ГРМ РОЛИК

71739801

FT44092
НАТЯЖИТЕЛЬ ГРМ 1.6/1.8 16V

24447794 / 55555653 / 55560082

FT44530
НАТЯЖИТЕЛЬ РЕМНЯ MICRO-V РОЛИК 1.6/2.0 MJTD

51758383

FT44540
НАТЯЖИТЕЛЬ РЕМНЯ MICRO-V РОЛИК

51758385 / 51773551 / 55190813

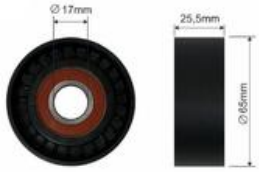

FT44564
НАТЯЖИТЕЛЬ РЕМНЯ MICRO-V РОЛИК 1.9 JTDM

55195531

FT44568
НАТЯЖИТЕЛЬ РЕМНЯ MICRO-V РОЛИК 1.6 / 1.8

55556090 / 55563512 / 71776924

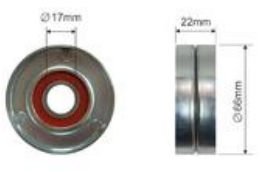

Alfa Romeo > 159 / Brera

FT44573
НАТЯЖИТЕЛЬ РЕМНЯ MICRO-V РОЛИК 1.9

71739304

FT44574
НАТЯЖИТЕЛЬ ГРМ РОЛИК

51815020 / 55206531

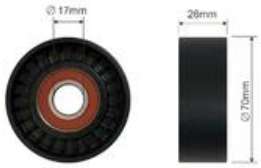

FT44578
НАТЯЖИТЕЛЬ РЕМНЯ MICRO-V РОЛИК 2.4 JTDM

51837698 / 55193357

FT44617
НАТЯЖИТЕЛЬ РЕМНЯ MICRO-V КПЛ 2.0 JTD

51758385 / 51773551 / 55190813

FT45555
ШКИВ 2.4JTD

46427969 / 46544615 / 46742884

FT45557
ШКИВ 1.6/1.9/2.0JTD

46780491 / 55196301 / 93183257

FT45567
ШКИВ ГРМ КОЛЕНВАЛ BRAVO/ PUNTO GRANDE / STILO

46436278

FT45593
ШКИВ ГРМ КОЛЕНВАЛ 1.9 JTD

46471842

FT45624
ШКИВ ГЕНЕРАТОРА 1.9 JTD

9949129

FT45627
ШКИВ ГЕНЕРАТОРА 1.6 JTD

77364725

FT57029
ПОМПА ОХЛАЖД ЖИДКОСТИ 1.4/1.8/2.0 TS

60586222 / 60811328 / PA861

FT57108
ПОМПА ОХЛАЖД ЖИДКОСТИ 1.9 TD

6334 003 / 7762925

FT57126
ПОМПА ОХЛАЖД ЖИДКОСТИ 1.9JTD/2.4JTD

46515970 / 46515972 / 60815559

FT57144
ПОМПА ОХЛАЖД ЖИДКОСТИ 1.8 16V

71739779

FT57153
ПОМПА ОХЛАЖД ЖИДКОСТИ 1.6JTD/2.0JTD

1334 147 / 46804051 / 55209993

FT57154
ПОМПА ОХЛАЖД ЖИДКОСТИ 2.2 16V

12585226 / 71739401 / 71769761

Alfa Romeo > 159 / Brera

FT58166
ТЕРМОСТАТ 1.9JTD
55187784 / 55202510 / 71754778

FT59204
РЕОСТАТ ВЕНТ. РАДИАТОРА 99>
51736821

FT74137
ГЕНЕРАТОР 1.9 JTDM 120A
63377490

FT74138
СТАРТЕР 1.9 JTD
46430784 / 46473784 / 46478945

FT74139
ГЕНЕРАТОР 2.0JTD 120A
51793678 / 51820624 / 51854902

FT75559
ДАТЧИК ПОЛОЖЕНИЯ ВАЛА ВМТ 1.6JTD
46798345

FT75561
ДАТЧИК ЖИДКОСТИ ФИЛЬТР ТОПЛИВА
77363659 / 9284

FT76001
ДАТЧИК ПАРКТРОНИКА
156032058 / 735393479

FT80574
ДАТЧИК ABS ЗАД Л/П
52070363 / 55700426

FT81088
ДАТЧИК ПЕДАЛИ СЦЕПЛЕНИЯ
46742976 / 46840511 / 60685431

FT82703
СВЕЧА НАКАЛА 1.9JTD
46451951 / 46754154

FT82707
СВЕЧА НАКАЛА 1.9/2.4JTD
46792355

FT82733
СВЕЧА НАКАЛА
55200817

FT82741
СВЕЧА НАКАЛА 1.6
55200755 / 71772815

FT83303
РЕЛЕ 10/20A 12V
11130088 / 46520413 / 46520423

FT83305
РЕЛЕ 30A 12V BRAVO 10> GRANDE PUNTO 14> 500L
60673505 / 60679252 / 60679253

Alfa Romeo > 159 / Brera

FT84551
ХОМУТ ГЛУШИТЕЛЯ М8 60ММ
1736.33 / 60587685 / 7701402142

FT84577
ПРОКЛАДКА ГЛУШИТЕЛЯ 2.2 JTD
1343903080 / 1709.40 / 51770353

FT91911
СТЕКЛОПОДЪЕМНИК ЗАД ЛЕВ ЭЛЕКТР. БЕЗ МОТОРЧИКА
71740124 / 71769766

FT91919
СТЕКЛОПОДЪЕМНИК ЗАД ПРАВ ЭЛЕКТР. БЕЗ МОТОРЧИКА
71740123 / 71769765

FT93107
ТРАПЕЦИЯ СТЕКЛООЧИСТИТЕЛЯ ПЕРЕД
60694874

FT93238
ЩЕТКА СТЕКЛООЧИСТИТЕЛЯ ПЕРЁД КОМПЛЕКТ ЛЕВ +ПРАВ ПЛОСКИЕ 575ММ +450ММ
50516542 / 50516543 / 60690113

FT93322
РЫЧАГ СТЕКЛООЧИСТИТЕЛЯ ЗАД С ЛИСТОМ
60685160

FT94046
ГАЗОВЫЙ АМОРТИЗАТОР БАГАЖНИКА
50508010 / 60683933

FT94711
ПРОБКА МАСЛЯНОГО ПОДДОНА ПОДКЛАДКА М18X1.5X21
55188007 / 55196505

FT94712
ПРОБКА БАКА СТЕКЛООМЫВАТЕЛЯ
71740943

FT94714
ПРОБКА МАСЛЯНОГО ПОДДОНА ПОДКЛАДКА 1.9JT М18X1.5X22
46476967 / 60812431 / 60813578

FT94840
ГАЗОВЫЙ АМОРТИЗАТОР КАПОТА
60688574

FT94902
НАСОС ОМЫВАТЕЛЯ СТЕКЛА
71740942

FT95906
НАСОС ОМЫВАТЕЛЯ
71744224

FT96304
ЗАЩЕЛКА
7677865

Alfa Romeo > 166

FT12102
ПОДУШКА АМОРТИЗАТОРА ПЕРЕД Л/П
60625002

FT16524
РУЛЕВАЯ ТЯГА Л/П
9948297

FT15034
РЫЧАГ ПОДВЕСКИ ОСЬ ПЕРЕДНЯЯ ЛЕВ НИЗ
60627290 / 60695895

FT15033
РЫЧАГ ПОДВЕСКИ ОСЬ ПЕРЕДНЯЯ ПРАВ НИЗ
60627291 / 60695896

FT15073
РЫЧАГ ПОДВЕСКИ ОСЬ ПЕРЕДНЯЯ ЛЕВ ВЕРХ
60666021

FT15072
РЫЧАГ ПОДВЕСКИ ОСЬ ПЕРЕДНЯЯ ПРАВ ВЕРХ
60666020

FT16022
РУЛЕВОЙ НАКОНЕЧНИК ЛЕВ
9947919

FT16021
РУЛЕВОЙ НАКОНЕЧНИК ПРАВ
9947920

FT20023
СТОЙКА СТАБИЛИЗАТОРА ПЕРЕД ЛЕВ/ПРАВ
60630757

FT21104
ПОДШИПНИК СТУПИЦЫ ПЕРЕД СТУПИЦА
71714478 / VKBA 3502

FT20025
СТОЙКА СТАБИЛИЗАТОРА ЗАД ЛЕВ
60628284

FT20024
СТОЙКА СТАБИЛИЗАТОРА ЗАД ПРАВ
60628255

FT21520
БОЛТ КОЛЕСА
11294235

FT25044K
ШРУС ВНЕШ 2.0/2.5/3.0 V6
15-1300 / 46307299 / 60815163

FT26027
ГАЙКА СТУПИЦЫ ПЕРЕД Л/П
46541344 / 7708333

FT28107
КРЕСТОВИНА ПРИВОДНОГО ВАЛА 26/43.2X22X14.5
46308125 / 46308126 / 60802020

Alfa Romeo > 166

FT29040
КОЛОДКИ ТОРМОЗНЫЕ ЗАД БЕЗ ДАТЧИКА
71712910 / 77362144 / 9946568

FT36201
НАСОС ГУР БЕЗ КОЛЕСА
46473843 / 46533006 / 46534757

FT38038
ФИЛЬТР МАСЛЯНЫЙ 1.9 TD
46805832 / 60814435 / 71736158

FT38042
ФИЛЬТР МАСЛЯНЫЙ
46796687 / 46808398 / 60612882

FT38052
ФИЛЬТР МАСЛЯНЫЙ 1.9JTD
46796687 / 71753742

FT39016
ФИЛЬТР ТОПЛИВА 2.8 JTD
46797378 / 60816460

FT39038
ФИЛЬТР ТОПЛИВА 1.9 JTD CF2
13 32 2 240 791 / 9947995 / 9951033

FT44017
РОЛИК ГРМ РОЛИК 57X29/35X8.5
60607965 / 60652129 / 60671573

FT44025
РОЛИК ГРМ
55187100 / 60813590 / 71736493

FT44026
НАТЯЖИТЕЛЬ ГРМ РОЛИК
60813592 / 7778565 / VKM 12174

FT44049
НАТЯЖИТЕЛЬ ГРМ РОЛИК 1.4/1.6
55192240 / 60652477 / 60814462

FT44079
РОЛИК ГРМ РОЛИК 1.9JTD
55187100 / 60813590 / 71736493

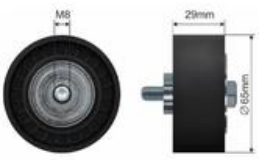

FT44523
НАТЯЖИТЕЛЬ РЕМНЯ MICRO-V РОЛИК
55190052 / 60654130

FT44553
НАТЯЖИТЕЛЬ РЕМНЯ MICRO-V РОЛИК
55184055 / 551840550 / 60677108

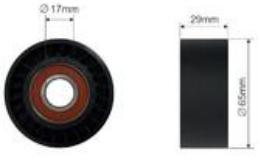

FT44576
НАТЯЖИТЕЛЬ РЕМНЯ MICRO-V РОЛИК 2.5V6
55190054 / 60624747 / 60813308

FT44577
НАТЯЖИТЕЛЬ РЕМНЯ MICRO-V РОЛИК 2.0 V6
55190053

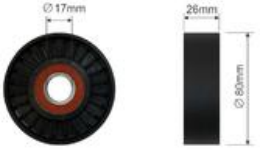

Alfa Romeo > 166

FT44580
НАТЯЖИТЕЛЬ ГРМ РОЛИК 2.0

60602136

FT44581
НАТЯЖИТЕЛЬ РЕМНЯ MICRO-V РОЛИК 2.4 JTD

60814102 / 7788010

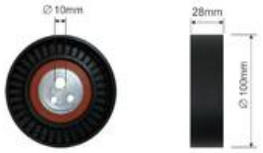

FT44582
НАТЯЖИТЕЛЬ РЕМНЯ MICRO-V РОЛИК 2.4 JTD

46460702 / 55184761

FT44626
НАТЯЖИТЕЛЬ РЕМНЯ MICRO-V КПЛ 2.4 JTD

46460702 / 55184761

FT45555
ШКИВ 2.4JTD

46427969 / 46544615 / 46742884

FT57029
ПОМПА ОХЛАЖД ЖИДКОСТИ 1.4/1.8/2.0 TS

60586222 / 60811328 / PA861

FT57108
ПОМПА ОХЛАЖД ЖИДКОСТИ 1.9 TD

6334 003 / 7762925

FT57126
ПОМПА ОХЛАЖД ЖИДКОСТИ 1.9JTD/2.4JTD

46515970 / 46515972 / 60815559

FT57153
ПОМПА ОХЛАЖД ЖИДКОСТИ 1.6JTD/2.0JTD

1334 147 / 46804051 / 55209993

FT59201
РЕОСТАТ ВЕНТ. РАДИАТОРА

46533716 / 51736774 / 7782831

FT61350
ТРУБА СИСТ. ОХЛАЖДЕНИЯ КЛАПАН EGR 1.9JTD

46761247

FT75533
ДАТЧИК ПОЛОЖЕНИЯ ВАЛА ВМТ 1.6/2.0

46469866 / 46470477 / 46472687

FT75543
ДАТЧИК ПОЛОЖЕНИЯ ВАЛА ВМТ 1.9 JTD

46481639 / 60814769

FT75559
ДАТЧИК ПОЛОЖЕНИЯ ВАЛА ВМТ 1.6JTD

46798345

FT76001
ДАТЧИК ПАРКТРОНИКА

156032058 / 735393479

FT82703
СВЕЧА НАКАЛА 1.9JTD

46451951 / 46754154

Alfa Romeo > 166

FT82707
СВЕЧА НАКАЛА 1.9/2.4JTD
46792355

FT82725
СВЕЧА НАКАЛА
60815294 / 71713981

FT82730
СВЕЧА НАКАЛА 2.0 JTD
60814613 / 71735458

FT86577
ГАЛОГЕН Л/П H1
51746913 / 51782979 / 60695239

FT94703
ПРОБКА БАКА ОХЛ.ЖИДКЛСТИ 1 BAR
1306.F3 / 46556737

FT94714
ПРОБКА МАСЛЯНОГО ПОДДОНА ПОДКЛАДКА 1.9JT M18X1.5X22
46476967 / 60812431 / 60813578

Alfa Romeo > Giulietta 10>

FT15167
РЫЧАГ ПОДВЕСКИ ОСЬ ПЕРЕДНЯЯ ЛЕВ
50513444 / 50521046

FT15168
РЫЧАГ ПОДВЕСКИ ОСЬ ПЕРЕДНЯЯ ПРАВ
50513442 / 50521045

FT16114
РУЛЕВОЙ НАКОНЕЧНИК ЛЕВ
50520352

FT16113
РУЛЕВОЙ НАКОНЕЧНИК ПРАВ
50520353

FT20333
СТОЙКА СТАБИЛИЗАТОРА ПЕРЕД ЛЕВ/ПРАВ
50515276 / 51805870 / 55700753

FT21104
ПОДШИПНИК СТУПИЦЫ ПЕРЕД СТУПИЦА
71714478 / VKBA 3502

FT20341
СТОЙКА СТАБИЛИЗАТОРА ЗАД ЛЕВ

FT20342
СТОЙКА СТАБИЛИЗАТОРА ЗАД ПРАВ

Alfa Romeo > Giulietta 10>

FT21520
БОЛТ КОЛЕСА
11294235

FT22092
ПОДШИПНИК СТУПИЦЫ СТУПИЦА ЗАД
51832400

FT28107
КРЕСТОВИНА ПРИВОДНОГО ВАЛА 26/43.2X22X14.5
46308125 / 46308126 / 60802020

FT29163
КОЛОДКИ ТОРМОЗНЫЕ ЗАД 2-ДАТЧИКА
71770096 / 77365542

FT29168
КОЛОДКИ ТОРМОЗНЫЕ ЗАД 2-ДАТЧИКА
77365357

FT31089
ДИСК ТОРМОЗНОЙ ЗАД ЛЕВ/ПРАВ ПОЛНАЯ 1.9 JTDM
46843610 / 51760273

FT37319
ФИЛЬТР САЛОНА
50511785 / 77365352

FT38060
ФИЛЬТР МАСЛЯНЫЙ 1.3JTD
5650 342 / 73500049

FT38077
ФИЛЬТР МАСЛЯНЫЙ 1.9JTDM 150KM
16510-M68L10 / 55207208 / 71751127

FT38084
ФИЛЬТР МАСЛЯНЫЙ 1.6/2.0JTD
55223416 / 650111 / 71754237

FT39066
ФИЛЬТР ТОПЛИВА КАРТРИДЖ 1.3MJTD
77366216 / 77366607 / 818021

FT44026
НАТЯЖИТЕЛЬ ГРМ РОЛИК
60813592 / 7778565 / VKM 12174

FT44053
НАТЯЖИТЕЛЬ ГРМ РОЛИК 1.2 16V
46403679 / 55248394 / 73503128

FT44521
НАТЯЖИТЕЛЬ РЕМНЯ MICRO-V РОЛИК
46548452 / 55195023 / 55242399

FT44530
НАТЯЖИТЕЛЬ РЕМНЯ MICRO-V РОЛИК 1.6/2.0 MJTD
51758383

FT44540
НАТЯЖИТЕЛЬ РЕМНЯ MICRO-V РОЛИК
51758385 / 51773551 / 55190813

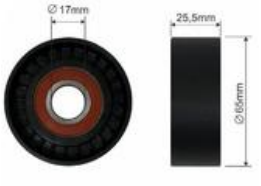

Alfa Romeo

Alfa Romeo > Giulietta 10>

FT44572
НАТЯЖИТЕЛЬ РЕМНЯ MICRO-V РОЛИК
1340 258

FT44588
НАТЯЖИТЕЛЬ ГРМ РОЛИК
51800046

FT44617
НАТЯЖИТЕЛЬ РЕМНЯ MICRO-V КПЛ 2.0 JTD
51758385 / 51773551 / 55190813

FT45557
ШКИВ 1.6/1.9/2.0JTD
46780491 / 55196301 / 93183257

FT45573
ШКИВ 1.6/2.0JTD
55210310 / 614359 / 93192547

FT55264
РАДИАТОР 1.4 / 2.0
50514466 / 50514472

FT55303
КОНДЕНСАТОР КЛИМАТИЗАЦИИ
50526515 / 51826520

FT55314
КОНДЕНСАТОР КЛИМАТИЗАЦИИ 1.3 MJT
13310103 / 13389472 / 13400150

FT57029
ПОМПА ОХЛАЖД ЖИДКОСТИ 1.4/1.8/2.0 TS
60586222 / 60811328 / PA861

FT57149
ПОМПА ОХЛАЖД ЖИДКОСТИ КПЛ
55221397

FT57153
ПОМПА ОХЛАЖД ЖИДКОСТИ 1.6JTD/2.0JTD
1334 147 / 46804051 / 55209993

FT61002
ТРУБА ИНТЕРКУЛЛЕРА ЛЕВ ВЕРХ 1.6JTD
50517522 / 50521558 / 50530224

FT74235
СТАРТЕР 1.2/1.4 0.9 kW
46813058 / 46813064 / 51772325

FT75559
ДАТЧИК ПОЛОЖЕНИЯ ВАЛА ВМТ 1.6JTD
46798345

FT75561
ДАТЧИК ЖИДКОСТИ ФИЛЬТР ТОПЛИВА
77363659 / 9284

FT82741
СВЕЧА НАКАЛА 1.6
55200755 / 71772815

Alfa Romeo > Giulietta 10>

FT93218
ЩЕТКА СТЕКЛООЧИСТИТЕЛЯ ПЕРЁД КОМПЛЕКТ ЛЕВ +ПРАВ ПЛОСКИЕ 600ММ +450ММ
71805144

FT94704
ПРОБКА БАКА ОХЛ.ЖИДКЛСТИ 1.4 BAR
1306.F8 / 46799364

FT94705
КОРПУС ФИЛЬТРА МАСЛА КРЫШКА 2.2JTD
1103.L7 / 9467577088

FT94709
КОРПУС ФИЛЬТРА МАСЛА КРЫШКА PURFLUX
1103.L7 / 73500070 / 9467577088

FT94711
ПРОБКА МАСЛЯНОГО ПОДДОНА ПОДКЛАДКА M18X1.5X21
55188007 / 55196505

FT94712
ПРОБКА БАКА СТЕКЛООМЫВАТЕЛЯ
71740943

FT94831
ГАЗОВЫЙ АМОРТИЗАТОР КАПОТА
50519970

FT94902
НАСОС ОМЫВАТЕЛЯ СТЕКЛА
71740942

FT96304
ЗАЩЕЛКА
7677865

FT96305
КРЮК БУКСИРОВОЧНЫЙ
51722108 / 51873726

FT96306
ЗАЩЕЛКА ПЕДАЛЬ СЦЕПЛЕНИЯ
46554494

Alfa Romeo > MiTo

FT12195
ЗАЩИТА АМОРТИЗАТОРА ПЕРЕД
344 446 / 55700767

FT12197
ПОДУШКА АМОРТИЗАТОРА ПЕРЕД Л/П
50510134 / 50521707 / 51831016

Alfa Romeo > MiTo

FT12213K
ЗАЩИТА АМОРТИЗАТОРА ЗАД С ОТБОЙНИКОМ SET

55701429

FT12234
ТАРЕЛКА АМОРТИЗАТОРА ПЕРЕД

50517346 / 51780702

FT12232
ПОДУШКА АМОРТИЗАТОРА ЗАД ЛЕВ

436 773 / 51803173 / 55701901

FT12231
ПОДУШКА АМОРТИЗАТОРА ЗАД ПРАВ

436 774 / 51803172 / 55701902

FT12235
САЙЛЕНТБЛОК ПРУЖИНЫ ЗАД НИЗ

55700710 / 82435857

FT12276
ЗАЩИТА АМОРТИЗАТОРА ПЕРЕД С ОТБОЙНИКОМ

344 446 / 55700767

FT13053
САЙЛЕНТБЛОК ФИЛЬТР ВОЗДУШНЫЙ 1.3JTD

51818285

FT13054
НАКЛАДКА ПЕДАЛИ

71746347

FT13059
КРЕПЛЕНИЕ РАДИАТОРА 1.2/1.4

55700546

FT15954
СТАБИЛИЗАТОР ПЕРЕД 1.3JTD

50515569

FT15136
РЫЧАГ ПОДВЕСКИ ОСЬ ПЕРЕДНЯЯ ЛЕВ

51783057 / 55703629

FT15137
РЫЧАГ ПОДВЕСКИ ОСЬ ПЕРЕДНЯЯ ПРАВ

51783056 / 55703627

FT16068
РУЛЕВОЙ НАКОНЕЧНИК ЛЕВ

77363829 / 77364568

FT16069
РУЛЕВОЙ НАКОНЕЧНИК ПРАВ

77363830 / 77364569

FT16572
РУЛЕВАЯ ТЯГА Л/П

1603 543 / 1609 456 / 51861106^

FT17039
ШАРОВАЯ ОПОРА Л/П

51783056 / 55703627 / 93190907

Alfa Romeo > MiTo

FT18330
САЙЛЕНТБЛОК РЫЧАГА ОСЬ ПЕРЕДНЯЯ ПЕРЕД ЛЕВ/ПРАВ

352380 / 352947 / 55703232

FT18331
САЙЛЕНТБЛОК РЫЧАГА ОСЬ ПЕРЕДНЯЯ ЗАД ЛЕВ/ПРАВ

51783056^ / 51783057^ / 51895366^

FT20333
СТОЙКА СТАБИЛИЗАТОРА ПЕРЕД ЛЕВ/ПРАВ

50515276 / 51805870 / 55700753

FT21520
БОЛТ КОЛЕСА

11294235

FT22044
ПОДШИПНИК СТУПИЦЫ ПЕРЕД КПЛ 1.6

71745047

FT24030
ПОДШИПНИК СТУПИЦЫ СТУПИЦА ЗАД ABS

46512973 / 60815429 / VKBA 3540

FT25084K
ШРУС ВНЕШ 1.3JTD

1603405 / 46308322 / 46308519

FT25098K
ШРУС ВНЕШ

46307710 / 51783824 / 51787180

FT25099K
ШРУС ВНЕШ 1.4TB/1.6/1.9JTD

71745011

FT28017
КРЕСТОВИНА ПРИВОДНОГО ВАЛА 1.2 21/31.9X24X10.5

46307552 / 46307825

FT28020
КРЕСТОВИНА ПРИВОДНОГО ВАЛА 24/35.5X27X11.7

46307676

FT28023
КРЕСТОВИНА ПРИВОДНОГО ВАЛА 23/33.9X26.5X11.7

46308327

FT28044K
ЗАЩИТА ШРУСа ВНУТР SET

46307675

FT28107
КРЕСТОВИНА ПРИВОДНОГО ВАЛА 26/43.2X22X14.5

46308125 / 46308126 / 60802020

FT28327
ЗАЩИТА ШРУСа ВНЕШ

46307716

FT28327K
ЗАЩИТА ШРУСа ВНЕШ SET

46307716

Alfa Romeo > MiTo

FT28440
ЗАЩИТА ШРУСа ВНУТР
46307675

FT29115
КОЛОДКИ ТОРМОЗНЫЕ ЗАД БЕЗ ДАТЧИКА
71769094 / 77362271 / 77362768

FT29123
КОЛОДКИ ТОРМОЗНЫЕ ПЕРЕД 1-ДАТЧИК
71772815 / 77362689 / 77362691

FT29124
КОЛОДКИ ТОРМОЗНЫЕ ПЕРЕД 1-ДАТЧИК
71770104 / 77364394 / 77364874

FT29145
КОЛОДКИ ТОРМОЗНЫЕ ПЕРЕД 1-ДАТЧИК 1.9/2.0JTD
77362196 / 77364589 / 77365188

FT29147
КОЛОДКИ ТОРМОЗНЫЕ ЗАД БЕЗ ДАТЧИКА
71769094 / 77362271 / 77362768

FT29167
КОЛОДКИ ТОРМОЗНЫЕ ЗАД 2-ДАТЧИКА
71770108 / 77365752

FT31048
ДИСК ТОРМОЗНОЙ ПЕРЕД ЛЕВ/ПРАВ НИПЕЛЬ 1.2/1.6
46401356 / 60812137

FT31091
ДИСК ТОРМОЗНОЙ ПЕРЕД ЛЕВ/ПРАВ НИПЕЛЬ 1.9JTD
46535086 / 46765546

FT32434
НАПРАВЛЯЮЩАЯ СУППОРТА ЗАД [+] РЕЗИНКИ
77363928 / 77364641

FT32448
НАПРАВЛЯЮЩАЯ СУППОРТА ЗАД [+] РЕЗИНКИ 00>
77363928 / 77364641

FT32455
НАПРАВЛЯЮЩАЯ СУППОРТА ПЕРЕД [+] РЕЗИНКИ
7074616 / 7701206347

FT37078
ФИЛЬТР ВОЗДУШНЫЙ 1.2 16V
46783544 / 51775340 / 5180 6865

FT37096
ФИЛЬТР ВОЗДУШНЫЙ
51775324 / 55183265 / 55193849

FT37105
ФИЛЬТР ВОЗДУШНЫЙ 1.4
1542 777 / 1706 917 / 55192012

FT37118
ФИЛЬТР ВОЗДУШНЫЙ 1.3MJTD
51897086 / 51920958 / 51925027

Alfa Romeo > MiTo

FT37127
ФИЛЬТР ВОЗДУШНЫЙ 1.4

50515501

FT37313
ФИЛЬТР САЛОНА

55702456 / 6479.84 / 647984

FT38019
ФИЛЬТР МАСЛЯНЫЙ МОТ 140454->

46544820 / 55230822 / 71736161

FT38060
ФИЛЬТР МАСЛЯНЫЙ 1.3JTD

5650 342 / 73500049

FT38068
ФИЛЬТР МАСЛЯНЫЙ 1.3JTD

55197218 / 55238304 / 5650 367

FT38077
ФИЛЬТР МАСЛЯНЫЙ 1.9JTDM 150KM

16510-M68L10 / 55207208 / 71751127

FT38084
ФИЛЬТР МАСЛЯНЫЙ 1.6/2.0JTD

55223416 / 650111 / 71754237

FT44026
НАТЯЖИТЕЛЬ ГРМ РОЛИК

60813592 / 7778565 / VKM 12174

FT44053
НАТЯЖИТЕЛЬ ГРМ РОЛИК 1.2 16V

46403679 / 55248394 / 73503128

FT44080
НАТЯЖИТЕЛЬ ГРМ РОЛИК 1.2MPI

1535 439 / 55183497 / 55233759

FT44521
НАТЯЖИТЕЛЬ РЕМНЯ MICRO-V РОЛИК

46548452 / 55195023 / 55242399

FT44530
НАТЯЖИТЕЛЬ РЕМНЯ MICRO-V РОЛИК 1.6/2.0 MJTD

51758383

FT44539
НАТЯЖИТЕЛЬ РЕМНЯ MICRO-V РОЛИК 1.3JTD

1598 372 / 51821652 / 51821653

FT44540
НАТЯЖИТЕЛЬ РЕМНЯ MICRO-V РОЛИК

51758385 / 51773551 / 55190813

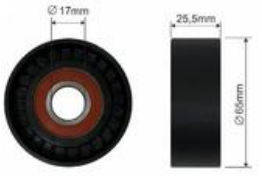

FT44588
НАТЯЖИТЕЛЬ ГРМ РОЛИК

51800046

FT44604
НАТЯЖИТЕЛЬ РЕМНЯ MICRO-V РОЛИК 65X17X25.5

1539115 / 1598372 / 46819146

Alfa Romeo > MiTo

FT44617
НАТЯЖИТЕЛЬ РЕМНЯ MICRO-V КПЛ 2.0 JTD
51758385 / 51773551 / 55190813

FT45557
ШКИВ 1.6/1.9/2.0JTD
46780491 / 55196301 / 93183257

FT45573
ШКИВ 1.6/2.0JTD
55210310 / 614359 / 93192547

FT45627
ШКИВ ГЕНЕРАТОРА 1.6 JTD
77364725

FT45628
ШКИВ ГЕНЕРАТОРА 1.3 JTD
55186280 / 77362721

FT46634
ВТУЛКА РЫЧАГА СЦЕПЛЕНИЯ ВЕРХ
46784963

FT46635
ВТУЛКА РЫЧАГА СЦЕПЛЕНИЯ НИЗ
46784964

FT49358
МАСЛЯНЫЙ ПОДДОН 1.3MJ
0301.R2 / 46743794

FT49359
МАСЛЯНЫЙ ПОДДОН 1.2 8V
46543513 / 55200418

FT52417
ПОДУШКА ДВИГАТЕЛЯ ЗАД 6 СКОРОСТЬ 1.3JTD
55700440

FT52418
ПОДУШКА ДВИГАТЕЛЯ ПЕРЕД ЛЕВ 1.3JTD
55700435

FT52466
ПОДУШКА ДВИГАТЕЛЯ ПЕРЕД ПРАВ 1.3JTD
55700433 / 55703651

FT52430
ПОДУШКА ДВИГАТЕЛЯ ЗАД РЫЧАГ 1.2/1.4
55700441

FT52431
ПОДУШКА ДВИГАТЕЛЯ ЗАД 5 СКОРОСТЬ 1.3JTD
55702836

FT52441
ПОДУШКА ДВИГАТЕЛЯ ЗАД ЛЕВ РЫЧАГ 1.2/1.4
55700439

FT52465
ПОДУШКА ДВИГАТЕЛЯ ПЕРЕД ЛЕВ 1.2/1.4
55700434

FT52467
ПОДУШКА ДВИГАТЕЛЯ ПЕРЕД ЛЕВ 1.3JTD/1.4TJET
55702833

FT52480
ПОДУШКА ДВИГАТЕЛЯ ЗАД РЫЧАГ 1.3JTD 6-BIEG
55700442

FT52578
ПОДУШКА ДВИГАТЕЛЯ ПРАВ 1.2/1.4
51816525 / 51879252 / 55700431

FT52625
ПОДУШКА ДВИГАТЕЛЯ ЛЕВ 1.6/1.9JTD
55700655

FT53271
ТРУБКА МАСЛОПРИЕМНИКА 1.3JTD
71740365

FT54254
ДАТЧИК ДАВЛ. ВОЗДУХА PANDA 03> / PUNTO 1.2/1.4
46553045 / 55209037 / 71732447

FT55268
РАДИАТОР 1.4/1.9
1300 287 / 1300329 / 51808364

FT55280
МАСЛЯНЫЙ РАДИАТОР 1.3MJTD
55183548

FT55284
МАСЛЯНЫЙ РАДИАТОР С ФИЛЬТРОМ 1.3MJTD
55183548

FT55303
КОНДЕНСАТОР КЛИМАТИЗАЦИИ
50526515 / 51826520

FT55406
МАСЛЯНЫЙ РАДИАТОР С ФИЛЬТРОМ 1.6 JTD
55208625 / 55220558 / 55273042

FT55519
ИНТЕРКУЛЛЕР 1.3MJT
51837369

FT57140
ПОМПА ОХЛАЖД ЖИДКОСТИ 1.3 JTD 16V
46815125 / 46819138 / 71745026

FT57149
ПОМПА ОХЛАЖД ЖИДКОСТИ КПЛ
55221397

FT57153
ПОМПА ОХЛАЖД ЖИДКОСТИ 1.6JTD/2.0JTD
1334 147 / 46804051 / 55209993

FT58170
ТЕРМОСТАТ 1.4
55202176

FT58178

ТЕРМОСТАТ КПЛ С ДАТЧИКОМ 1.3

55194271 / 55202373

FT61709

ТРУБА СИСТ. ОХЛАЖДЕНИЯ 1.3JTD EGR

55184653

FT61413

ТРУБА СИСТ. ОХЛАЖДЕНИЯ РАДАТОРА ЛЕВ 1.4 8/16V

55703225

FT61414

ТРУБА СИСТ. ОХЛАЖДЕНИЯ РАДАТОРА ПРАВ 1.2/1.4 8/16V

55700528

FT61416

ТРУБА СИСТ. ОХЛАЖДЕНИЯ РАДАТОРА ЛЕВ 1.4T-JET

51799838

FT61418

ТРУБА СИСТ. ОХЛАЖДЕНИЯ РАДАТОРА ПРАВ 1.4T-JET

51799839

FT61711

ТРУБА СИСТ. ОХЛАЖДЕНИЯ EGR 1.3JTD

55185382

FT61763

ТРУБА ИНТЕРКУЛЛЕРА 1.3JTD

55703081^

FT61764

ГРУБА ИНТЕРКУЛЛЕРА УЗЕЛ 1.3JTD

55703081^

FT62111

МУФТА КПП КОМПЛ. 3/4 ????????

55195575

FT62434

ВТУЛКА РЫЧАГА СЦЕПЛЕНИЯ НИЗ

46543812

FT62453

РЫЧАГ СЦЕПЛЕНИЯ 1.4

55250936 / 7617578

FT67015

ПОДШИПНИК ПОДВЕСНОЙ КАРД. 0.9-1.6 93-

55220302 / VKC 2183

FT68024

ГИДРОПРИВОД СЦЕПЛЕНИЯ

46541667 / 55196189 / 55227259

FT73019

ТРОС ПЕРЕКЛЮЧЕНИЯ КПП

55203158 / 55230717

FT73025

ТРОС ПЕРЕКЛЮЧЕНИЯ КПП 1.3 MJTD

55199874

Alfa Romeo > MiTo

FT73027
ТРОС ПЕРЕКЛЮЧЕНИЯ КПП
55222687 / 55235449

FT73039
ТРОС ПЕРЕКЛЮЧЕНИЯ КПП 1.2 / 1.4
55199359 / 55230721

FT73040
ТРОС ПЕРЕКЛЮЧЕНИЯ КПП 1.2-1.4
55199358

FT73047
ТРОС ПЕРЕКЛЮЧЕНИЯ КПП
55231155

FT73064
ТРОС ПЕРЕКЛЮЧЕНИЯ КПП
55231153

FT74121
ГЕНЕРАТОР 85A
51859037

FT74139
ГЕНЕРАТОР 2.0JTD 120A
51793678 / 51820624 / 51854902

FT74230
СТАРТЕР 1.3 M-JET 1.3kW
46823548 / 55204116

FT74235
СТАРТЕР 1.2/1.4 0.9 kW
46813058 / 46813064 / 51772325

FT75531
ДАТЧИК ПОЛОЖЕНИЯ ВАЛА ВМТ 1.3MJTD
1247 679 / 1920.SQ / 73502752

FT75546
ДАТЧИК ПОЛОЖЕНИЯ ВАЛА ВМТ 1.4 16V
46815160

FT75559
ДАТЧИК ПОЛОЖЕНИЯ ВАЛА ВМТ 1.6JTD
46798345

FT75561
ДАТЧИК ЖИДКОСТИ ФИЛЬТР ТОПЛИВА
77363659 / 9284

FT80300
ЩУП МАСЛЯНЫЙ 1.3 JTD
55191259

FT80533
ДАТЧИК ABS ПЕРЕД Л/П
52012825

FT80574
ДАТЧИК ABS ЗАД Л/П
52070363 / 55700426

Alfa Romeo > MiTo

FT82720
СВЕЧА НАКАЛА FIORINO 1.3JTD
46796050

FT82741
СВЕЧА НАКАЛА 1.6
55200755 / 71772815

FT82744
СВЕЧА НАКАЛА 1.3
55210051

FT83305
РЕЛЕ 30A 12V BRAVO 10> GRANDE PUNTO 14> 500L
60673505 / 60679252 / 60679253

FT94642
ГАЙКА БАК ТОПЛИВНЫЙ
1531 38 / 1531.38 / 46523405

FT94704
ПРОБКА БАКА ОХЛ.ЖИДКЛСТИ 1.4 BAR
1306.F8 / 46799364

FT94705
КОРПУС ФИЛЬТРА МАСЛА КРЫШКА 2.2JTD
1103.L7 / 9467577088

FT94708
КОРПУС ФИЛЬТРА МАСЛА КРЫШКА 1.3MJTD
55197220 / 5650993

FT94709
КОРПУС ФИЛЬТРА МАСЛА КРЫШКА PURFLUX
1103.L7 / 73500070 / 9467577088

FT94710
ПРОБКА МАСЛЯНОГО ПОДДОНА M18X1.5X13
55189930 / K68105328AA

FT94711
ПРОБКА МАСЛЯНОГО ПОДДОНА ПОДКЛАДКА M18X1.5X21
55188007 / 55196505

FT94724
ПРОБКА МАСЛЯНОГО ПОДДОНА ПОДКЛАДКА M12X1.25X13
55184773

FT94902
НАСОС ОМЫВАТЕЛЯ СТЕКЛА
71740942

FT96305
КРЮК БУКСИРОВОЧНЫЙ
51722108 / 51873726

Citroen > Berlingo 08> / Partner

FT11038
АМОРТИЗАТОР ПЕРЕД ЛЕВ ГАЗ
5208.75 / 5208.81 / 9684479080

FT12260K
ЗАЩИТА АМОРТИЗАТОРА ПЕРЕД С ОТБОЙНИКОМ SET
503370 / 9636263880

FT12281
ПРУЖИНА ПОДВЕСКИ ПЕРЕД
5002VX / 5002XF

FT16577
РУЛЕВАЯ ТЯГА Л/П
3812.F4

FT15677
РЫЧАГ ПОДВЕСКИ ОСЬ ПЕРЕДНЯЯ ЛЕВ
3520.K8 / 3520.P3 / 3520.S2

FT15678
РЫЧАГ ПОДВЕСКИ ОСЬ ПЕРЕДНЯЯ ПРАВ
3521.G8 / 3521.K3 / 3521.P3

FT16117
РУЛЕВОЙ НАКОНЕЧНИК ЛЕВ
3817.76 / 3817.89

FT16118
РУЛЕВОЙ НАКОНЕЧНИК ПРАВ
3817.75 / 3817.88

FT17049
ШАРОВАЯ ОПОРА Л/П
364053 / 364068 / 9653375780

FT18503
САЙЛЕНТБЛОК РЫЧАГА ОСЬ ПЕРЕДНЯЯ ПЕРЕД ЛЕВ/ПРАВ
3523.91 / 9671918880^

FT18504
САЙЛЕНТБЛОК РЫЧАГА ОСЬ ПЕРЕДНЯЯ ЗАД ЛЕВ/ПРАВ
3523.77 / 3523.92 / 352377

FT20558
СТОЙКА СТАБИЛИЗАТОРА ПЕРЕД ЛЕВ/ПРАВ
508757

FT21523
БОЛТ КОЛЕСА ШПИЛЬКА M12X1.25X24
160 873 4480 / 1608 7344 80 / 5405.72

FT22093
ПОДШИПНИК СТУПИЦЫ ПЕРЕД КПЛ
3350.69 / 3350.97 / 335069

FT22094
ПОДШИПНИК СТУПИЦЫ ЗАД КПЛ
3748.94

FT23060
СТУПИЦА КОЛЕСА ПЕРЕД
3307.56 / 3307.69 / 3307.71

Citroen > Berlingo 08> / Partner

FT25089K
ШРУС ВНЕШ 1.6 HDI
3272.1X / 3272.LW / 3273.LP

FT29514
КОЛОДКИ ТОРМОЗНЫЕ ПЕРЕД БЕЗ ДАТЧИКА
42.5361 / 42.5412 / 42.54C0

FT27123
ПОЛУОСЬ ЛЕВ 1.6 HDI
3272.1X / 3272.2X / 3272.LW

FT27124
ПОЛУОСЬ ПРАВ 1.6 HDI
3273.AC / 3273.AE / 3273.LP

FT27141
ПОЛУОСЬ ЛЕВ 1.6 HDI
3272.LX / 3272.ZE / 9656329380

FT27124
ПОЛУОСЬ ПРАВ 1.6 HDI
3273.AC / 3273.AE / 3273.LP

FT29515
КОЛОДКИ ТОРМОЗНЫЕ ЗАД БЕЗ ДАТЧИКА
1608520480 / 42.5414 / 42.5415

FT29518
КОЛОДКИ ТОРМОЗНЫЕ ПЕРЕД БЕЗ ДАТЧИКА
42.5240 / 42.5342 / 42.5475

FT29519
КОЛОДКИ ТОРМОЗНЫЕ ПЕРЕД БЕЗ ДАТЧИКА
42.5218 / 42.5239 / 42.5423

FT29520
КОЛОДКИ ТОРМОЗНЫЕ ЗАД БЕЗ ДАТЧИКА
1205557 / 1H0 698 451 B / 4253.96

FT30073
ТОРМОЗНЫЕ КОЛОДКИ
42.41J8 / 42.41K8 / 42.41L6

FT31026
ДИСК ТОРМОЗНОЙ ПЕРЕД ЛЕВ/ПРАВ НИПЕЛЬ
4246.W1 / 4246W7 / 4249.15

FT31112
ДИСК ТОРМОЗНОЙ ПЕРЕД ЛЕВ/ПРАВ НИПЕЛЬ
4246.W8 / 4249.17 / 4249.18

FT32037
БАРАБАН ТОРМОЗНОЙ ЗАД
4247.24

FT32394
ДАТЧИК ИЗНОСА КОЛОДОК ТОРМ. ПЕРЕД 1-PC
15049 / 42548208 / 500054528

FT32416
ДАТЧИК ИЗНОСА КОЛОДОК ТОРМ. 1-PC
1906462

Citroen > Berlingo 08> / Partner

FT34056
ЦИЛИНДР ТОРМОЗНОЙ

4402.C6 / 4402.E7 / 4402.E8

FT35133
ТОРМОЗНОЙ ШЛАНГ ЗАД ЛЕВ/ПРАВ 235ММ

4806G5

FT35147
ТОРМОЗНОЙ ШЛАНГ ПЕРЕД ЛЕВ/ПРАВ 450ММ

4806G4

FT36212
НАСОС ГУР С КОЛЕСОМ 126ММ 6РК 1.6 HDI

4007.KL / 4007.VR / 9654342980

FT37132
ФИЛЬТР ВОЗДУШНЫЙ 1.6 08>

1444.FF / 1444.VK / 1444FF

FT37133
ФИЛЬТР ВОЗДУШНЫЙ 1.6 HDi

1444.TJ / 1444.X5 / 9932.58

FT37134
ФИЛЬТР ВОЗДУШНЫЙ 1.6 HDi

1444.TV / 1444TV / 9685468780

FT37135
ФИЛЬТР ВОЗДУШНЫЙ 1.6 HDI BLUE 15>

98 023 486 80

FT37136
ФИЛЬТР ВОЗДУШНЫЙ 1.6VTI 10>

1444.RJ / 1444.RV / 1444.RW

FT37320
ФИЛЬТР САЛОНА

6447.XF / 98 077 463 80

FT37321
ФИЛЬТР САЛОНА УГОЛЬНЫЙ

6447.XG / 6479.93 / 98 014 481 80

FT38074
ФИЛЬТР МАСЛЯНЫЙ 2.2 JTD

1109.CK / 9467521180 / 9662282580

FT39072
ФИЛЬТР ТОПЛИВА 1.1 /1.4 /1.6 /1.8

1567.81 / 962 261 7880 / 9622617880

FT39073
ФИЛЬТР ТОПЛИВА 1.6 HDi

9672320980 / SU001-A0684

FT39090
ФИЛЬТР ТОПЛИВА 1.6JTD

1901.67 / 1901.78 / 9401901788

FT44085
РОЛИК ГРМ

083049 / 1690270 / 83048

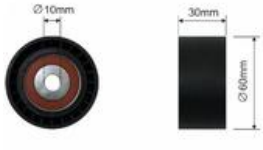

Citroen > Berlingo 08> / Partner

FT44095
НАТЯЖИТЕЛЬ ГРМ 1.6JTD/HDI
0829.88 / 1145947 / 9400829889

FT44563
НАТЯЖИТЕЛЬ ГРМ РОЛИК

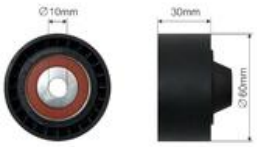

1611422980 / 5751.G3 / 96426581

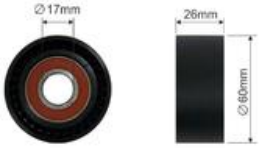

FT44565
НАТЯЖИТЕЛЬ ГРМ РОЛИК 1.6D
5751F3 / 9654127380

FT44566
НАТЯЖИТЕЛЬ РЕМНЯ MICRO-V РОЛИК 1.6 D

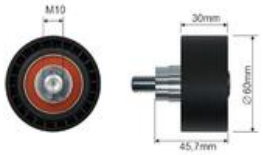

5751.E6 / 5751.F4 / 9658559480

FT44600
НАТЯЖИТЕЛЬ РЕМНЯ MICRO-V РОЛИК 60X17X25
1611424580 / 5751.A2 / 5751.C8

FT44612
НАТЯЖИТЕЛЬ РЕМНЯ MICRO-V КПЛ

1611424580 / 5751.A2 / 5751.C8

FT45565
ШКИВ 1.4/1.6 HDI
0515.T3 / 9654961080 / AV6Q6B319AA

FT49372
МАСЛЯНЫЙ ПОДДОН 1.4HDI

0301.N1 / 1342 630

FT49384
МАСЛЯНЫЙ ПОДДОН 1.6
0301.K0 / 0301.L9 / 9813206580

FT52512
ПОДУШКА ДВИГАТЕЛЯ ПРАВ 1.6HDI 8V/16V FAP

1807.EV / 1807.GF / 1807.X2

FT52514
ПОДУШКА ДВИГАТЕЛЯ САЙЛЕНТБЛОК 1.6VTI/1.6HDI 8V
1809.44

FT52515
ПОДУШКА ДВИГАТЕЛЯ САЙЛЕНТБЛОК 1.6 16V/1.6HDI

1807.GS / 1807.Z4 / 1809.35

FT52516
ПОДУШКА ДВИГАТЕЛЯ ЗАД РЫЧАГ 1.6HDI
1806.71

FT54259
ДАТЧИК ДАВЛ. ВОЗДУХА BERLINGO 08> 1.4/1.6

1920.AJ / 9639381480

FT55213
МАСЛЯНЫЙ РАДИАТОР С ФИЛЬТРОМ 1.6 HDI SET
1103.L1 / 11427805977 / 9643796880

FT55278
МАСЛЯНЫЙ РАДИАТОР 1.6 HDI 90KM

1103.K2

Citroen > Berlingo 08> / Partner

FT55279
МАСЛЯНЫЙ РАДИАТОР 1.6 HDI

1103.L1 / 11427805977 / 9643796880

FT55296
МАСЛЯНЫЙ РАДИАТОР С ФИЛЬТРОМ 1.6 HDI

1103.N9

FT56170
ВЕНТИЛЯТОР РАДИАТОРА

1253.K2

FT56171
ВЕНТИЛЯТОР РАДИАТОРА

1253.A9 / 8EW 351 043-731

FT57155
ПОМПА ОХЛАЖД ЖИДКОСТИ 1.6 16V

1201.A2 / 120100000 / 1201A2

FT57156
ПОМПА ОХЛАЖД ЖИДКОСТИ 1.6 VTI

1607216080 / 98 01 573 380 / 9801573380

FT57160
ПОМПА ОХЛАЖД ЖИДКОСТИ 1.6JTD

1201.G1 / 1201G9 / 9654514780

FT57177
ПОМПА ОХЛАЖД ЖИДКОСТИ 1.4/1.6

77 00 861 686 / 77 01 478 018 / 82 00 146 298

FT58012
КОРПУС ТЕРМОСТАТА 1.4/1.6 HDI

1336.AX / 9684588980

FT58182
ТЕРМОСТАТ КПЛ 1.6

1336.Z0 / 9647265980

FT58184
ТЕРМОСТАТ КПЛ 1.6 HDI

1336.AF / 1675 627 / 9660660380

FT59155
РЕЗИСТОР ПЕЧКИ 6 PIN

1308.CP / 9662240180

FT59156
РЕЗИСТОР ПЕЧКИ DV6 [+] AC

1308.CL / 9658508980 / 9673999880

FT59173
ДАТЧИК ДАВЛЕНИЯ КЛИМ. CITROEN C4.C5 PEUGEOT 308.407 05-

9455.Z3 / 9647971280

FT61316
МАСЛЯНЫЙ ШЛАНГ ТУРБОКОМПРЕССОР 1.6 HDI

0379.68

FT61673
ТРУБА СИСТ. ОХЛАЖДЕНИЯ 05> 1.6HDI

1351.KQ / 1351.RE

Citroen > Berlingo 08> / Partner

FT61838
ТРУБА ИНТЕРКУЛЛЕРА 05> 1.6HDI

0382.HK / 0382.NY

FT62452
РЫЧАГ СЦЕПЛЕНИЯ

2117.66

FT64116
СЦЕПЛЕНИЕ С ПОДШИПНИКОМ 1.6HDI

0532.Q4+2052.F3 / 0532.Q4+2052.X4 / 0532.Q4+2052.Z9

FT64127
СЦЕПЛЕНИЕ С ПОДШИПНИКОМ 1.6

2050.J5 / 2050.J6 / 2050.R5

FT64140
СЦЕПЛЕНИЕ С ПОДШИПНИКОМ 1.6 HDI

2051.N4 / 2051.Y8 / 2052.L1

FT67025
ПОДШИПНИК ПОДВЕСНОЙ КАРД. 2.0JTD

2041.63 / 9633922480 / VKC 2523

FT68027
ГИДРОПРИВОД СЦЕПЛЕНИЯ 1.6 HDI

9658592480

FT68037
НАСОС СЦЕПЛЕНИЯ 1.6 HDI

2182.H1

FT68038
НАСОС СЦЕПЛЕНИЯ 1.6 HDI

2182.J9 / 9689016580

FT72195
ТРОС ГАЗА

1629G0

FT73210
РУЧКА ПЕРЕКЛЮЧЕНИЯ КПП

2403.FC

FT74126
ГЕНЕРАТОР 150 A

FT74128
ГЕНЕРАТОР 2.0 JTD

9639362380 / 9645907780 / 9645907880

FT74134
ГЕНЕРАТОР 2.0 JTD

5705CS / 5705NA / 71786195

FT74223
СТАРТЕР 1.4 0.9 kW

5802.A0 / 5802.C2 / 5802.CC

FT74229
СТАРТЕР 1.6 M-JET 1.1 kW

5802.AZ / 9637813680 / 9640825280

Citroen > Berlingo 08> / Partner

FT74233
СТАРТЕР 1.6 HDI 05> 2.2 kW

5802.AE / 5802.AF / 5802.AG

FT75101
ДАТЧИК ПОЛОЖЕНИЯ РАСПРЕДВАЛА 1.6VTI

1920.LR

FT75102
ДАТЧИК ПОЛОЖЕНИЯ РАСПРЕДВАЛА BERLINGO 08> 1.6JTD/HDI

9628539800

FT75552
ДАТЧИК ПОЛОЖЕНИЯ ВАЛА ВМТ 1.6JTD/HDI

9664387280

FT80321
ЩУП МАСЛЯНЫЙ 1.6THP

1174.A4

FT80576
ДАТЧИК ABS ПЕРЕД

4545.E7 / 96 552 700 / 96 552 70080

FT80577
ДАТЧИК ABS ЗАД

4545.E8 / 96536631 / 9653663180

FT81095
ДАТЧИК ЗАДНЕГО ХОДА

71728934 / 9659869680 / 9662906680

FT82209
ПЕРЕКЛЮЧАТЕЛЬ СТЕКЛОПОДЪЕМНИКА

6490.E2 / 6554.QK

FT82221
ПЕРЕКЛЮЧАТЕЛЬ СТЕКЛОПОДЪЕМНИКА AUTO

6490.E3 / 6490.HQ

FT82739
СВЕЧА НАКАЛА 1.6

5960.F9 / 9650100080

FT82743
СВЕЧА НАКАЛА 1.6 HDI

5960.K6

FT84573
ХОМУТ ГЛУШИТЕЛЯ 67ММ V-CLAMP

171353 / 171360 / 18307798148

FT93223
ЩЕТКА СТЕКЛООЧИСТИТЕЛЯ ПЕРЁД КОМПЛЕКТ ЛЕВ +ПРАВ 650/400ММ

52026767 + 52026769

FT88334
ЗЕРКАЛО РУЧНОЕ. ЛЕВ

8153 HL / 8153TL

FT88333
ЗЕРКАЛО РУЧНОЕ. ПРАВ

8153 HR / 8153TN

Citroen > Berlingo 08> / Partner

FT94646
ГАЙКА БАК ТОПЛИВНЫЙ
1531.30 / 9633283880

FT94705
КОРПУС ФИЛЬТРА МАСЛА КРЫШКА 2.2JTD
1103.L7 / 9467577088

FT94709
КОРПУС ФИЛЬТРА МАСЛА КРЫШКА PURFLUX
1103.L7 / 73500070 / 9467577088

FT94716
ПРОКЛАДКА ПРОБКИ ПОДДОНА МАСЛ. 16X22
1643.09 / 2091016 / 77 03 062 206

FT94720
ПРОБКА БАКА ОХЛ.ЖИДКЛСТИ
1306.C9 / 1306.E4 / 1306.J5

FT94723
ПРОБКА МАСЛЯНОГО ПОДДОНА ПОДКЛАДКА M10X1.25X13
0311.29 / 11137543584 / 1146063

FT94728
ПРОБКА РАДИАТОРА
0258.56 / 0258.65

FT94828
ГАЗОВЫЙ АМОРТИЗАТОР БАГАЖНИКА
8731R9

FT94907
НАСОС ОМЫВАТЕЛЯ CIT.PEU.REN. 08> 2WYJ
6434.A8

FT95434
ОГРАНИЧИТЕЛЬ ДВЕРИ ПЕРЕД Л/П
9181.P2

FT96109
КОВРИК РЕЗИНОВЫЙ
1609351980

Citroen > Berlingo 96> / Partner

FT11306
АМОРТИЗАТОР ПЕРЕД ЛЕВ ГАЗ
5202.ER / 5202.P9

FT11307
АМОРТИЗАТОР ПЕРЕД ПРАВ ГАЗ
5202.ES / 5202.T9

Citroen > Berlingo 96> / Partner

FT11536
АМОРТИЗАТОР ЗАД ЛЕВ/ПРАВ ГАЗ
5206.H1 / 5206.H2

FT12015
ПОДУШКА АМОРТИЗАТОРА ПЕРЕД Л/П Z ŁOŻYSKIEM
5031.73

FT11548
АМОРТИЗАТОР ПЕРЕД ЛЕВ ГАЗ 02>
5202.AZ / 5202.GT / 5202.Z6

FT11547
АМОРТИЗАТОР ПЕРЕД ПРАВ ГАЗ 02>
5202.CG / 5202.GV / 5202.Z7

FT12264K
ЗАЩИТА АМОРТИЗАТОРА ПЕРЕД С ОТБОЙНИКОМ SET
503340 / 525413

FT13072
НАКЛАДКА ПЕДАЛИ ПЕДАЛЬ ТОРМОЗА
4504.12

FT13523
ЦАПФА ЛЕВ [+]ABS 18ММ
3646.54

FT13524
ЦАПФА ПРАВ [+]ABS 18ММ
3647.54

FT13529
БАЛКА ПОДВЕСКИ ЗАД КПЛ 21.5ММ
5148.83

FT16115
РУЛЕВОЙ НАКОНЕЧНИК Л/П
381718 / 381750 / 9471000965

FT13538
ЦАПФА ЛЕВ [+]ABS 16ММ
364653

FT13539
ЦАПФА ПРАВ [+]ABS 16ММ
364753

FT15560
РЫЧАГ ПОДВЕСКИ ОСЬ ПЕРЕДНЯЯ ЛЕВ ГИДРО-УСЕЛИТЕЛЬ 18ММ
3520.A1 / 3520.F6 / 3520.H5

FT15561
РЫЧАГ ПОДВЕСКИ ОСЬ ПЕРЕДНЯЯ ПРАВ ГИДРО-УСЕЛИТЕЛЬ 18ММ
3521.99 / 3521.E3 / 3521.E5

FT15612
РЫЧАГ ПОДВЕСКИ ОСЬ ПЕРЕДНЯЯ ЛЕВ 16ММ
3520A1 / 3520F8 / 3520H5

FT15613
РЫЧАГ ПОДВЕСКИ ОСЬ ПЕРЕДНЯЯ ПРАВ 16ММ
3521A5 / 3521A7 / 3521E5

Citroen > Berlingo 96> / Partner

FT15614
РЫЧАГ ПОДВЕСКИ ОСЬ ПЕРЕДНЯЯ ЛЕВ ГИДРО-УСЕЛИТЕЛЬ 16ММ
3520.A2 / 3520.A5 / 3520.F7

FT15615
РЫЧАГ ПОДВЕСКИ ОСЬ ПЕРЕДНЯЯ ПРАВ ГИДРО-УСЕЛИТЕЛЬ 16ММ
3521.75 / 3521.92 / 3521.A7

FT15681
РЫЧАГ ПОДВЕСКИ ОСЬ ПЕРЕДНЯЯ ЛЕВ HDI 18ММ
3520.J3 / 3520.V3

FT15682
РЫЧАГ ПОДВЕСКИ ОСЬ ПЕРЕДНЯЯ ПРАВ HDI 18ММ
3521.F3 / 3521.R4

FT16585
РУЛЕВАЯ ТЯГА Л/П 345ММ
3812C0 / 96048214

FT16592
РУЛЕВАЯ ТЯГА Л/П 336ММ
3812.C6 / 3812.E4

FT17045
ШАРОВАЯ ОПОРА Л/П 18ММ
364051

FT17115
ШАРОВАЯ ОПОРА Л/П 16ММ
3640.38 / 3640.42 / 364038

FT18026
САЙЛЕНТБЛОК СТАБИЛИЗАТОРА ПЕРЕД ВНУТР 21ММ
5094.65

FT18434
САЙЛЕНТБЛОК АМОРТИЗАТОРА ЗАД НИЗ
5171.11

FT18501
САЙЛЕНТБЛОК РЫЧАГА ОСЬ ПЕРЕДНЯЯ ПЕРЕД ЛЕВ/ПРАВ
3520.H5^ / 3521.E5^ / 96110483

FT18502
САЙЛЕНТБЛОК РЫЧАГА ОСЬ ПЕРЕДНЯЯ ЗАД ЛЕВ/ПРАВ
3523.59 / 3523.62^ / 3523.75^

FT19104
РУЛЕВАЯ РЕЙКА
4000.S0

FT19108
РУЛЕВАЯ РЕЙКА MANUAL
4000.S2

FT20187
РУЛЕВАЯ РЕЙКА
4103.H4

FT20536
СТОЙКА СТАБИЛИЗАТОРА ПЕРЕД ЛЕВ/ПРАВ
5087.34 / 5087.46 / 5087.61

Citroen > Berlingo 96> / Partner

FT22095
ПОДШИПНИК СТУПИЦЫ ПЕРЕД КПЛ
332635 / 332644 / 3350.16

FT22096
ПОДШИПНИК СТУПИЦЫ СТУПИЦА ЗАД ABS >04 (+ESP)
3701.65 / 3748.29 / 3748.68

FT22098
ПОДШИПНИК СТУПИЦЫ СТУПИЦА ЗАД ABS 04>
3748.88

FT22099
ПОДШИПНИК СТУПИЦЫ СТУПИЦА ЗАД
3748.43

FT23060
СТУПИЦА КОЛЕСА ПЕРЕД
3307.56 / 3307.69 / 3307.71

FT25087K
ШРУС ВНЕШ 1.4
3272.5X / 3272.KY / 3272.LA

FT25088K
ШРУС ВНЕШ 1.6 HDI [+]ABS
3272.98 / 3272.A1 / 3272.FG

FT25504K
ШРУС 2.0HDI [+]ABS
3272.FP^ / 3272.Y3 / 3272.Z7^

FT27121
ПОЛУОСЬ ЛЕВ [+]ABS
3272.KL

FT27122
ПОЛУОСЬ ПРАВ 1.6 HDI [+] ABS
3273.FG / 3273.JY / 3273.JZ

FT27137
ПОЛУОСЬ ЛЕВ 1.8/1.9D [+] ABS
3272.A4 / 3272.A6 / 96091415

FT27136
ПОЛУОСЬ ПРАВ 1.8/1.9D/2.0HDI [+]ABS
3273.9Z / 3273.AA / 3273.K2

FT27138
ПОЛУОСЬ ЛЕВ 1.4
3272.5L / 3272.Y6 / 3272.Y7

FT27135
ПОЛУОСЬ ПРАВ 1.4
3273.3K / 3273.4T / 3273.6C

FT27139
ПОЛУОСЬ ЛЕВ 2.0HDI [+]ABS
3272.FQ / 3272.Z7 / 3272.Z8

FT28445K
ЗАЩИТА ШРУСа
3287.88 / 3287.93

Citroen > Berlingo 96> / Partner

FT27177
ПОЛУОСЬ ЛЕВ 1.4 [+]ABS
3272.Z2

FT27176
ПОЛУОСЬ ПРАВ 1.4 [+]ABS
3273.3Z / 3273.6H / 32736H

FT29113
КОЛОДКИ ТОРМОЗНЫЕ ПЕРЕД 1-ДАТЧИК 1.8/1.9JTD
71770012 / 71772222 / GDB1464

FT29156
КОЛОДКИ ТОРМОЗНЫЕ ПЕРЕД ESP
42.5253 / 42.5339 / 42.5370

FT29514
КОЛОДКИ ТОРМОЗНЫЕ ПЕРЕД БЕЗ ДАТЧИКА
42.5361 / 42.5412 / 42.54C0

FT29515
КОЛОДКИ ТОРМОЗНЫЕ ЗАД БЕЗ ДАТЧИКА
1608520480 / 42.5414 / 42.5415

FT29516
КОЛОДКИ ТОРМОЗНЫЕ ПЕРЕД БЕЗ ДАТЧИКА
42.5213 / 42.5234 / 42.5333

FT29517
КОЛОДКИ ТОРМОЗНЫЕ ПЕРЕД 4-ДАТЧИКА
1611335080 / 17.2059 / 42.5154

FT29518
КОЛОДКИ ТОРМОЗНЫЕ ПЕРЕД БЕЗ ДАТЧИКА
42.5240 / 42.5342 / 42.5475

FT29519
КОЛОДКИ ТОРМОЗНЫЕ ПЕРЕД БЕЗ ДАТЧИКА
42.5218 / 42.5239 / 42.5423

FT29520
КОЛОДКИ ТОРМОЗНЫЕ ЗАД БЕЗ ДАТЧИКА
1205557 / 1H0 698 451 B / 4253.96

FT30073
ТОРМОЗНЫЕ КОЛОДКИ
42.41J8 / 42.41K8 / 42.41L6

FT31026
ДИСК ТОРМОЗНОЙ ПЕРЕД ЛЕВ/ПРАВ НИПЕЛЬ
4246.W1 / 4246W7 / 4249.15

FT31100
ДИСК ТОРМОЗНОЙ ПЕРЕД ЛЕВ/ПРАВ НИПЕЛЬ
1690.02 / 4246.B1 / 4246.W5

FT31112
ДИСК ТОРМОЗНОЙ ПЕРЕД ЛЕВ/ПРАВ НИПЕЛЬ
4246.W8 / 4249.17 / 4249.18

FT32037
БАРАБАН ТОРМОЗНОЙ ЗАД
4247.24

Citroen > Berlingo 96> / Partner

FT32434
НАПРАВЛЯЮЩАЯ СУППОРТА ЗАД [+] РЕЗИНКИ
77363928 / 77364641

FT32448
НАПРАВЛЯЮЩАЯ СУППОРТА ЗАД [+] РЕЗИНКИ 00>
77363928 / 77364641

FT34056
ЦИЛИНДР ТОРМОЗНОЙ
4402.C6 / 4402.E7 / 4402.E8

FT35133
ТОРМОЗНОЙ ШЛАНГ ЗАД ЛЕВ/ПРАВ 235ММ
4806G5

FT35137
ТОРМОЗНОЙ ШЛАНГ ЗАД ЛЕВ/ПРАВ 280ММ
480686

FT35147
ТОРМОЗНОЙ ШЛАНГ ПЕРЕД ЛЕВ/ПРАВ 450ММ
4806G4

FT35150
ТОРМОЗНОЙ ШЛАНГ ПЕРЕД ЛЕВ/ПРАВ 470ММ
480691 / 96037347 / 96132698

FT36211
НАСОС ГУР С КОЛЕСОМ 114ММ 6РК
4007.6C / 4007.W3 / 9631923680

FT36213
НАСОС ГУР С КОЛЕСОМ БАК ЖИДКОСТИ ГУР 114ММ 6РК
4007.EF / 4007.HY / 4007.LN

FT36214
НАСОС ГУР С КОЛЕСОМ БАК ЖИДКОСТИ ГУР 137ММ
4007.3E / 4007.4E / 4007.V5

FT36215
НАСОС ГУР С КОЛЕСОМ 127ММ 6РК
4007.7C / 4007.Z7 / 9639656080

FT37129
ФИЛЬТР ВОЗДУШНЫЙ 1.1 /1.4
1444.CZ / 1444.EA / 1444.X0

FT37130
ФИЛЬТР ВОЗДУШНЫЙ 1.4/1.6 02>
1444.EC / 1444.EF / 1444.VH

FT37133
ФИЛЬТР ВОЗДУШНЫЙ 1.6 HDi
1444.TJ / 1444.X5 / 9932.58

FT37137
ФИЛЬТР ВОЗДУШНЫЙ 1.8
1444.86 / 1444.P1 / 9614 4871

FT37138
ФИЛЬТР ВОЗДУШНЫЙ 1.8D/1.9D
1444.H1 / 1444.H2 / 1444.VE

Citroen > Berlingo 96> / Partner

FT37139
ФИЛЬТР ВОЗДУШНЫЙ 1.8D/1.9D
1444.G0 / 1444.G1 / 1444.WH

FT37141
ФИЛЬТР ВОЗДУШНЫЙ 2.0 HDI 99>
1444.CC / 1444.CJ / 1444.CK

FT37142
ФИЛЬТР ВОЗДУШНЫЙ 2.0 HDI 99>
1427.G4 / 1427.G5 / 1444.R5

FT37144
ФИЛЬТР ВОЗДУШНЫЙ 2.0 HDI
1444.H9 / 1444.J0 / 1444.WJ

FT37145
ФИЛЬТР ВОЗДУШНЫЙ 1.1
1444.85 / 1444.A7 / 95658 433

FT37322
ФИЛЬТР САЛОНА 96> >00 >
6441.EG / 6441.H7 / 6447.AK

FT37323
ФИЛЬТР САЛОНА 97> 01>
6447.HP / 6479.A1 / 663399D

FT38032
ФИЛЬТР МАСЛЯНЫЙ 1.9TD/2.0IE
7075753 / 7571543 / 96 20 029 980

FT38074
ФИЛЬТР МАСЛЯНЫЙ 2.2 JTD
1109.CK / 9467521180 / 9662282580

FT38082
ФИЛЬТР МАСЛЯНЫЙ 1.1 /1.4 /1.6
1109.AN / 1109.R7 / E149104

FT39026
ФИЛЬТР ТОПЛИВА КАРТРИДЖ 1.9TD
1906.29 / 9401906648 / 9609896480

FT39052
ФИЛЬТР ТОПЛИВА
1906.77 / 1906.A5 / 9401906768

FT39067
ХОМУТ
1904.26 / 1904.27 / 9401904268

FT39068
ФИЛЬТР ТОПЛИВА КАРТРИДЖ 2.0 JTD
1901.56 / 71718730 / 9401906508

FT39072
ФИЛЬТР ТОПЛИВА 1.1 /1.4 /1.6 /1.8
1567.81 / 962 261 7880 / 9622617880

FT39078
ФИЛЬТР ТОПЛИВА 1.9 D 98>
1906.48 / 1906.49 / 1906.A9

Citroen > Berlingo 96> / Partner

FT39090
ФИЛЬТР ТОПЛИВА 1.6JTD
1901.67 / 1901.78 / 9401901788

FT44077
НАТЯЖИТЕЛЬ ГРМ РОЛИК
9400829629

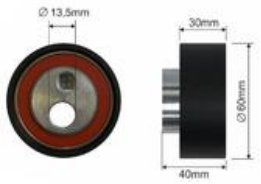

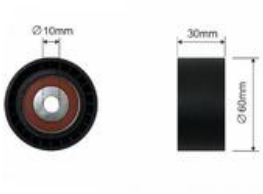

FT44085
РОЛИК ГРМ
083049 / 1690270 / 83048

FT44086
НАТЯЖИТЕЛЬ ГРМ РОЛИК 1.9D
0830.46 / 0830.63 / SU001-00089

FT44091
РОЛИК ГРМ РОЛИК 2.0JTD
0829.C4 / 0830.28 / 9400830289

FT44095
НАТЯЖИТЕЛЬ ГРМ 1.6JTD/HDI
0829.88 / 1145947 / 9400829889

FT44515
НАТЯЖИТЕЛЬ РЕМНЯ MICRO-V РОЛИК 1.9TD
5751.15 / 5751.38 / 9607451480

FT44529
НАТЯЖИТЕЛЬ РЕМНЯ MICRO-V РОЛИК 1.8D/1.9D/2.0JTD/HDI
5751.29 / 9618 8885 80 / 9618888580

FT44532
НАТЯЖИТЕЛЬ ГРМ РОЛИК
5751.73 / 9637024080

FT44533
НАТЯЖИТЕЛЬ ГРМ РОЛИК 1.9D
575147 / 575184 / 9628990280

FT44534
НАТЯЖИТЕЛЬ РЕМНЯ MICRO-V РОЛИК 2.0 JTD
5751.74 / 9636782780 / 9653522780

FT44535
НАТЯЖИТЕЛЬ РЕМНЯ MICRO-V РОЛИК 60X17X25.9
5751.30 / 575130 / 9623001280

FT44552
НАТЯЖИТЕЛЬ РЕМНЯ MICRO-V РОЛИК 2.0JTD
9633315280 / 9642965780

FT44556
НАТЯЖИТЕЛЬ ГРМ РОЛИК
1231 958 / 35456-86-CA0 / 5751.55

FT44559
НАТЯЖИТЕЛЬ ГРМ РОЛИК 2.2 JTD
9631847480

FT44562
НАТЯЖИТЕЛЬ РЕМНЯ MICRO-V РОЛИК 1.9D
575147 / 575184 / 9628990280

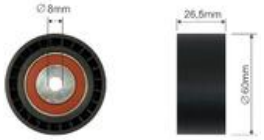

Citroen > Berlingo 96> / Partner

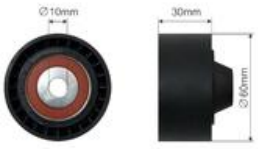

FT44563
НАТЯЖИТЕЛЬ ГРМ РОЛИК

1611422980 / 5751.G3 / 96426581

FT44565
НАТЯЖИТЕЛЬ ГРМ РОЛИК 1.6D

5751F3 / 9654127380

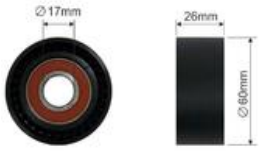

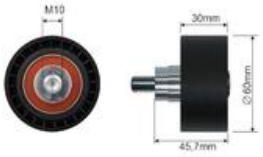

FT44566
НАТЯЖИТЕЛЬ РЕМНЯ MICRO-V РОЛИК 1.6 D

5751.E6 / 5751.F4 / 9658559480

FT44571
НАТЯЖИТЕЛЬ РЕМНЯ MICRO-V РОЛИК 1.9 D

9405751949

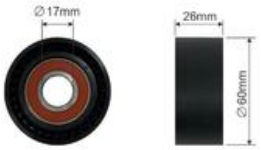

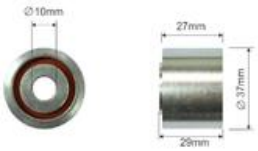

FT44589
НАТЯЖИТЕЛЬ РЕМНЯ MICRO-V РОЛИК 1.9 D

5751.46 / 5751.63 / 9405751649

FT44591
НАТЯЖИТЕЛЬ ГРМ РОЛИК 1.9 D

9629471780

FT44598
НАТЯЖИТЕЛЬ РЕМНЯ MICRO-V КПЛ 2.0JTD

1231 958 / 35456-86-CA0 / 5751.55

FT44600
НАТЯЖИТЕЛЬ РЕМНЯ MICRO-V РОЛИК 60X17X25

1611424580 / 5751.A2 / 5751.C8

FT44610
НАТЯЖИТЕЛЬ РЕМНЯ MICRO-V КПЛ

1357587 / 1480012 / 1613840380

FT44611
НАТЯЖИТЕЛЬ РЕМНЯ MICRO-V КПЛ

5751.31 / 5751.43 / 5751.81

FT44612
НАТЯЖИТЕЛЬ РЕМНЯ MICRO-V КПЛ

1611424580 / 5751.A2 / 5751.C8

FT44628
НАТЯЖИТЕЛЬ РЕМНЯ MICRO-V КПЛ 2.0 JTD

5751.74 / 9636782780 / 9653522780

FT44635
НАТЯЖИТЕЛЬ РЕМНЯ MICRO-V РОЛИК 1.6 HDI

1142000 / 1152359 / 1222856

FT44640
НАТЯЖИТЕЛЬ РЕМНЯ MICRO-V РОЛИК 1.6 HDI

1141999 / 5751.90

FT45558
ШКИВ

0515.P2 / 0515.T8 / 0515.V5

FT45565
ШКИВ 1.4/1.6 HDI

0515.T3 / 9654961080 / AV6Q6B319AA

Citroen > Berlingo 96> / Partner

FT45566
ШКИВ 1.9D/2.0HDI
0515.R2 / 0515.R9 / 0515.S4

FT45569
ШКИВ 1.6HDI
0515.P8 / 0515.V8 / 2S6Q6B319AA

FT45570
ШКИВ 1.9D
0515.Q6 / 9624596880 / 9637218980

FT45576
ШКИВ 1.9D/2.0JTD
0515.G3 / 9608938980

FT45605
ШКИВ ГРМ НИЗ HDI/DW8 6MM
0513.75 / 9664471089

FT45619
ШКИВ ГРМ КУЛАЧКОВЫЙ ВАЛ ГРМ 1.9
0513.74 / 9600889680

FT49368
МАСЛЯНЫЙ ПОДДОН 2.0 JTD
0301.H6 / 0301.K2 / 9464010180

FT49371
МАСЛЯНЫЙ ПОДДОН 1.4 16V
0301.L5

FT49372
МАСЛЯНЫЙ ПОДДОН 1.4HDI
0301.N1 / 1342 630

FT49373
МАСЛЯНЫЙ ПОДДОН 2.0JTD/HDI
0301.J7 / 9633221180

FT49374
МАСЛЯНЫЙ ПОДДОН 2.0HDI
0301.J7 / 9633221180

FT49375
МАСЛЯНЫЙ ПОДДОН 1.9D
0301.F3 / 0301.J9

FT49384
МАСЛЯНЫЙ ПОДДОН 1.6
0301.K0 / 0301.L9 / 9813206580

FT49385
МАСЛЯНЫЙ ПОДДОН
0301.H9 / 9631816980

FT49840
УПЛОТНИТЕЛЬ КПП ПЕРЕД
2105.35 / 9629 8604 80

FT52009
САЙЛЕНТБЛОК БАЛКИ ОСЬ ЗАДНЯЯ ЗАД
5152.62 / 5152.64 / 9619441080

Citroen > Berlingo 96> / Partner

FT52014
ПОДУШКА ДВИГАТЕЛЯ ПРАВ МАСЛЯННАЯ 1.8D/1.9D/2.0HDI
1844.77

FT52471
ПОДУШКА ДВИГАТЕЛЯ САЙЛЕНТБЛОК 2.0JTD/2.0HDI
1807.A1 / 9606121080 / 9613305380

FT52507
ПОДУШКА ДВИГАТЕЛЯ ЛЕВ 1.6 VTI/1.6HDI SKRZYNIA BE4T
1844.51

FT52515
ПОДУШКА ДВИГАТЕЛЯ САЙЛЕНТБЛОК 1.6 16V/1.6HDI
1807.GS / 1807.Z4 / 1809.35

FT52516
ПОДУШКА ДВИГАТЕЛЯ ЗАД РЫЧАГ 1.6HDI
1806.71

FT52519
ПОДУШКА ДВИГАТЕЛЯ ПРАВ ВЕРХ МАСЛЯННАЯ 1.1/1.4
1843.92 / 1844.38 / 1844.72

FT52521
ПОДУШКА ДВИГАТЕЛЯ ПРАВ РЕЗИНКА 1.8D/1.9D/2.0HDI
1844.47 / 1844.A9

FT53039
НАСОС ТОПЛИВНЫЙ РУЧНАЯ
1579.N8

FT53041
НАСОС ТОПЛИВНЫЙ РУЧНАЯ
1579.73

FT54259
ДАТЧИК ДАВЛ. ВОЗДУХА BERLINGO 08> 1.4/1.6
1920.AJ / 9639381480

FT55213
МАСЛЯНЫЙ РАДИАТОР С ФИЛЬТРОМ 1.6 HDI SET
1103.L1 / 11427805977 / 9643796880

FT55277
МАСЛЯНЫЙ РАДИАТОР 1.9D
1103.G6

FT55278
МАСЛЯНЫЙ РАДИАТОР 1.6 HDI 90KM
1103.K2

FT55279
МАСЛЯНЫЙ РАДИАТОР 1.6 HDI
1103.L1 / 11427805977 / 9643796880

FT55293
МАСЛЯНЫЙ РАДИАТОР 2.0 2.2 HDI
1103.H4 / 1103.N1 / 9650863380

FT55294
МАСЛЯНЫЙ РАДИАТОР 1.9D
1103.J2 / 1103.N0

Citroen > Berlingo 96> / Partner

FT55296
МАСЛЯНЫЙ РАДИАТОР С ФИЛЬТРОМ 1.6 HDI

1103.N9

FT56172
ВЕНТИЛЯТОР РАДИАТОРА 250W

1250.F8 / 8EW 351 044-541

FT56173
ВЕНТИЛЯТОР РАДИАТОРА С КОРПУСОМ

1253.A7

FT56174
ВЕНТИЛЯТОР РАДИАТОРА 1.4/1.6HDI 450W

1250.F8 / 1253.C8 / 8EW 351 043-621

FT56175
ВЕНТИЛЯТОР РАДИАТОРА 1.6/2.0JTD 350W

1250.G0 / 8EW 351 044-431

FT56176
ВЕНТИЛЯТОР РАДИАТОРА БЕЗ КОРПУСА

1253.A6

FT56547
ВЕНТИЛЯТОР ПЕЧКИ [+] AC

6441.L3 / 698045 / 8EW 351 044-311

FT57111
ПОМПА ОХЛАЖД ЖИДКОСТИ 1.9D/TD

9566945688

FT57129
ПОМПА ОХЛАЖД ЖИДКОСТИ 2.0 JTD

1201.C4 / 1201C4 / 9569147388

FT57155
ПОМПА ОХЛАЖД ЖИДКОСТИ 1.6 16V

1201.A2 / 120100000 / 1201A2

FT57157
ПОМПА ОХЛАЖД ЖИДКОСТИ 1.1/1.4

1201-E3 / 9617376980 / E111475

FT57159
ПОМПА ОХЛАЖД ЖИДКОСТИ 1.4

1201.G0 / 1609417080 / 9631169188

FT57160
ПОМПА ОХЛАЖД ЖИДКОСТИ 1.6JTD

1201.G1 / 1201G9 / 9654514780

FT57163
ПОМПА ОХЛАЖД ЖИДКОСТИ 1.8

1201.61 / 120161 / 95625017

FT58024
ТЕРМОСТАТ КПЛ 1.4 HDI

1148 098 / 1336.V6 / 1348620

FT58181
ТЕРМОСТАТ КПЛ BERLINGO 1.0-1.4 TU

1336.N1 / 1336.Q2 / 9635317280

Citroen > Berlingo 96> / Partner

FT58182
ТЕРМОСТАТ КПЛ 1.6

1336.Z0 / 9647265980

FT58183
ТЕРМОСТАТ КПЛ С ДАТЧИКОМ 1.6 HDI

1313841 / 1336.X2 / 9647767180

FT58184
ТЕРМОСТАТ КПЛ 1.6 HDI

1336.AF / 1675 627 / 9660660380

FT58188
КОРПУС ТЕРМОСТАТА XUD/DW8

1336.C9

FT58189
КОРПУС ТЕРМОСТАТА TU5

1201.C3

FT58190
КОРПУС ТЕРМОСТАТА HDI

1336.R8 / 1336.R9 / 1336.V5

FT59114
РЕЗИСТОР ПЕЧКИ

6441.78

FT59117
РЕЗИСТОР ПЕЧКИ

6450.NV

FT59152
РЕЗИСТОР ПЕЧКИ R67K

6450.GV

FT59157
РЕЗИСТОР ПЕЧКИ

6441.F6

FT59158
РЕЗИСТОР ПЕЧКИ >02 [-] AC

6450.P7

FT59159
РЕОСТАТ ВЕНТ. РАДИАТОРА 1.6/2.0 Hdi 2 PIN

1308.CL / 1308.CW / 9673999980

FT59162
ДАТЧИК ДАВЛ. МАСЛА ГИДРОУСИЛИТЕЛЬ

4015.09

FT61230
БАК ОХЛ ЖИДКОСТИ 1.6 HDI

1323.23

FT61316
МАСЛЯНЫЙ ШЛАНГ ТУРБОКОМПРЕССОР 1.6 HDI

0379.68

FT61658
ТРУБА СИСТ. ОХЛАЖДЕНИЯ РАСШИРИТЕЛЬНЫЙ БАЧЕК НИЗ

1317R8

Citroen > Berlingo 96> / Partner

FT61673
ТРУБА СИСТ. ОХЛАЖДЕНИЯ 05> 1.6HDI

1351.KQ / 1351.RE

FT61838
ТРУБА ИНТЕРКУЛЛЕРА 05> 1.6HDI

0382.HK / 0382.NY

FT62452
РЫЧАГ СЦЕПЛЕНИЯ

2117.66

FT64116
СЦЕПЛЕНИЕ С ПОДШИПНИКОМ 1.6HDI

0532.Q4+2052.F3 / 0532.Q4+2052.X4 / 0532.Q4+2052.Z9

FT64120
СЦЕПЛЕНИЕ 1.9 D

2050.W8

FT64122
СЦЕПЛЕНИЕ С ПОДШИПНИКОМ 1.9 D

2050.98 / 2050.G9 / 2052.91

FT64124
СЦЕПЛЕНИЕ С ПОДШИПНИКОМ 1.4

2050.H0 / 2050.H5 / 2050.R3

FT67025
ПОДШИПНИК ПОДВЕСНОЙ КАРД. 2.0JTD

2041.63 / 9633922480 / VKC 2523

FT72195
ТРОС ГАЗА

1629G0

FT73008
ТРОС ПЕРЕКЛЮЧЕНИЯ КПП КПЛ

1480093080 / 1480873080 / 2444G7

FT73024
ТРОС ПЕРЕКЛЮЧЕНИЯ КПП КПЛ 1.9 TD

11.3292 / 1480716080 / 2444.G4

FT74118
ГЕНЕРАТОР 2.0JTD 90A

71716609 / 71718905 / 9622410580

FT74126
ГЕНЕРАТОР 150 A

FT74128
ГЕНЕРАТОР 2.0 JTD

9639362380 / 9645907780 / 9645907880

FT74134
ГЕНЕРАТОР 2.0 JTD

5705CS / 5705NA / 71786195

FT74136
ГЕНЕРАТОР 1.4 70A

5702.A3 / 5702.C7 / 5702.E4

Citroen > Berlingo 96> / Partner

FT74218
СТАРТЕР
1320921080 / 1332419080 / 1342792080

FT74223
СТАРТЕР 1.4 0.9 kW
5802.A0 / 5802.C2 / 5802.CC

FT74226
СТАРТЕР 1.6 HDI 05> 1.1 kW
95656487 / 95667754

FT74227
СТАРТЕР 1.1 96> 1kW
5580.98 / 5802.C9 / 9609313280

FT74229
СТАРТЕР 1.6 M-JET 1.1 kW
5802.AZ / 9637813680 / 9640825280

FT74233
СТАРТЕР 1.6 HDI 05> 2.2 kW
5802.AE / 5802.AF / 5802.AG

FT75102
ДАТЧИК ПОЛОЖЕНИЯ РАСПРЕДВАЛА BERLINGO 08> 1.6JTD/HDI
9628539800

FT75506
ДАТЧИК ПОЛОЖЕНИЯ ВАЛА ВМТ 1.8/1.9D
1920.W9 / 9606816880

FT75535
ДАТЧИК ПОЛОЖЕНИЯ ВАЛА ВМТ 2.0 JTD
1920.7N / 9632400580

FT75545
ДАТЧИК ПОЛОЖЕНИЯ ВАЛА ВМТ 1.1/1.4
1920.AW / 9637465980

FT75550
ДАТЧИК ПОЛОЖЕНИЯ ВАЛА ВМТ 1.6HDI
9637220880

FT75552
ДАТЧИК ПОЛОЖЕНИЯ ВАЛА ВМТ 1.6JTD/HDI
9664387280

FT75553
ДАТЧИК ПОЛОЖЕНИЯ ВАЛА ВМТ 1.1/1.4
1920.5T

FT75555
ДАТЧИК ПОЛОЖЕНИЯ ВАЛА ВМТ 1.1/1.4
9622262480

FT76014
ДАТЧИК ПАРКТРОНИКА
6590.A5

FT80103
ДАТЧИК ТЕМПЕРАТУРЫ ВОДЫ 1.4 HDI
1338.88 / 1338.A7 / 9636777180

Citroen > Berlingo 96> / Partner

FT80104
ДАТЧИК ТЕМПЕРАТУРЫ ВОДЫ
1338.1 / 9603324880 / 9621000680

FT80105
ДАТЧИК УРОВНЯ ОХЛАЖДАЮЩАЯ ЖИДКОСТЬ
1306.C0

FT80301
ЩУП МАСЛЯНЫЙ 1.1/1.4 TU
1174.10 / 1174.49

FT80304
ЩУП МАСЛЯНЫЙ
1174.44 / 1174.82

FT80305
ЩУП МАСЛЯНЫЙ 2.0 HDI
1174.61

FT80306
ЩУП МАСЛЯНЫЙ 1.9D
1174.45

FT80307
ЩУП МАСЛЯНЫЙ 1.9D/TD
1174.15 / 9613513480 / 1174.15

FT80310
ЩУП МАСЛЯНЫЙ 1.6 16V TU5JP4
1174.64

FT80316
ЩУП МАСЛЯНЫЙ / 08> 1.6HDI
1174.E6 / 1174.G2

FT80318
ЩУП МАСЛЯНЫЙ 1.6 TU
1174.88

FT80319
ЩУП МАСЛЯНЫЙ 1.9D DW8
1174.C0

FT80547
ДАТЧИК ABS ЗАД Л/П 96>01
4545.62 / 96218046

FT81085
ДАТЧИК ЗАДНЕГО ХОДА 2.0 JTD
2257.42 / 9662906780

FT81095
ДАТЧИК ЗАДНЕГО ХОДА
71728934 / 9659869680 / 9662906680

FT82131
ПЕРЕКЛЮЧАТЕЛЬ КОМБИНИРОВАНЫЙ
96439233ZL / 96530926XT / 96530930XT

FT82132
ПЕРЕКЛЮЧАТЕЛЬ КОМБИНИРОВАНЫЙ 2.0 HDI
96605602XT / 96605668XT / 96658421XT

Citroen > Berlingo 96> / Partner

FT82210
ПЕРЕКЛЮЧАТЕЛЬ СТЕКЛОПОДЪЕМНИКА AUTO
6552.KT

FT82211
ПЕРЕКЛЮЧАТЕЛЬ СТЕКЛОПОДЪЕМНИКА
6554.W4

FT82223
ПЕРЕКЛЮЧАТЕЛЬ СТЕКЛОПОДЪЕМНИКА
6552.W3 / 9608618789

FT82334
ЗАМОК ЗАЖИГАНИЯ
4162.W4

FT82512
РЕЛЕ СВЕЧИ НАКАЛА
96 165 824 / 961 5959 48 / 961595948

FT82710
СВЕЧА НАКАЛА 1.9TD
4781 356 / 4781 356 / 4781356

FT82732
СВЕЧА НАКАЛА 2.0 JTD/HDI
5962.7F / 9623 6383 80 / 9623638380

FT82738
СВЕЧА НАКАЛА 1.6 HDI
5960.19

FT82739
СВЕЧА НАКАЛА 1.6
5960.F9 / 9650100080

FT82746
СВЕЧА НАКАЛА FIAT DUCATO 1.9
9631658980

FT84538
РЕМКОМПЛЕКТ ГЛУШИТЕЛЯ БОЛТ
9152.1270 / 9152.1271 / 9152127080

FT84551
ХОМУТ ГЛУШИТЕЛЯ M8 60MM
1736.33 / 60587685 / 7701402142

FT84559
ПОДВЕС ВЫХЛОПА
175558 / 175561 / 96125080

FT84565
ПОДВЕС ВЫХЛОПА
1714.E3 / 1755.E4 / 17565YV010

FT84573
ХОМУТ ГЛУШИТЕЛЯ 67MM V-CLAMP
171353 / 171360 / 18307798148

FT93211
ЩЕТКА СТЕКЛООЧИСТИТЕЛЯ ПЕРЕД ЛЕВ/ПРАВ ПЛОСКИЕ 550MM+550MM
1328815080

Citroen > Berlingo 96> / Partner

FT91963
СТЕКЛОПОДЪЕМНИК ПЕРЕД ЛЕВ ЭЛЕКТР.КПЛ.

9221.A4 / 9221.G3

FT91964
СТЕКЛОПОДЪЕМНИК ПЕРЕД ПРАВ ЭЛЕКТР.КПЛ.

9221.G1 / 9222.A4 / 9222.G1

FT91965
СТЕКЛОПОДЪЕМНИК ПЕРЕД ЛЕВ ЭЛЕКТР. БЕЗ МОТОРЧИКА

9221.A4 / 9221.G3

FT91966
СТЕКЛОПОДЪЕМНИК ПЕРЕД ПРАВ ЭЛЕКТР. БЕЗ МОТОРЧИКА

9221.G1 / 9222.A4 / 9222.G1

FT91967
СТЕКЛОПОДЪЕМНИК ПЕРЕД ЛЕВ РУЧНОЕ

9221.A4 / 9221.G3

FT91968
СТЕКЛОПОДЪЕМНИК ПЕРЕД ПРАВ РУЧНОЕ

9221.G1 / 9222.A4 / 9222.G1

FT94047
ГАЗОВЫЙ АМОРТИЗАТОР БАГАЖНИКА

8731P6 / 9625574380

FT94151
ЛИЧИНКА ЗАМКА ПЕРЕД ЛЕВ/ПРАВ

9170.CW / 9170.G3

FT94152
ЛИЧИНКА ЗАМКА ПЕРЕД ЛЕВ/ПРАВ

9170.CW / 9170.G3

FT94500
РУЧКА ВНУТ. РАЗДВИЖНЫЕ ДВЕРИ ПРАВ

9101.P8

FT94646
ГАЙКА БАК ТОПЛИВНЫЙ

1531.30 / 9633283880

FT94705
КОРПУС ФИЛЬТРА МАСЛА КРЫШКА 2.2JTD

1103.L7 / 9467577088

FT94709
КОРПУС ФИЛЬТРА МАСЛА КРЫШКА PURFLUX

1103.L7 / 73500070 / 9467577088

FT94715
ПРОКЛАДКА ПРОБКИ ПОДДОНА МАСЛ. 14X20X2

0313.27 / 9400313279

FT94716
ПРОКЛАДКА ПРОБКИ ПОДДОНА МАСЛ. 16X22

1643.09 / 2091016 / 77 03 062 206

FT94720
ПРОБКА БАКА ОХЛ.ЖИДКЛСТИ

1306.C9 / 1306.E4 / 1306.J5

Citroen > Berlingo 96> / Partner

FT94721
ПРОКЛАДКА ПРОБКИ ПОДДОНА МАСЛ. 14X21X2
031327 / 91503500001

FT94723
ПРОБКА МАСЛЯНОГО ПОДДОНА ПОДКЛАДКА M10X1.25X13
0311.29 / 11137543584 / 1146063

FT94729
ПРОБКА РАДИАТОРА 1.4 BAR
130665 / 130680 / 130699

FT94908
НАСОС ОМЫВАТЕЛЯ СТЕКЛА 2-ВЫХОДА
6434.60

FT94909
НАСОС ОМЫВАТЕЛЯ СТЕКЛА 1-ВЫХОД
6434.58 / 97518987

FT95461
ОГРАНИЧИТЕЛЬ ДВЕРИ ПЕРЕД Л/П
9181.G4

FT95540
РОЛИК КАРЕТКИ ДВЕРИ БОК ВЕРХ
903419

FT95541
РОЛИК КАРЕТКИ ДВЕРИ БОК
903423

FT95542
РОЛИК КАРЕТКИ ДВЕРИ БОК НИЗ
903422 / 903437 / 903438

Citroen > Spacetourer 16> / Traveller

FT22070
ПОДШИПНИК СТУПИЦЫ ПЕРЕД КПЛ
3350-88 / 3350-93 / 71748673

FT37135
ФИЛЬТР ВОЗДУШНЫЙ 1.6 HDI BLUE 15>
98 023 486 80

FT37320
ФИЛЬТР САЛОНА
6447.XF / 98 077 463 80

FT37321
ФИЛЬТР САЛОНА УГОЛЬНЫЙ
6447.XG / 6479.93 / 98 014 481 80

Citroen > Spacetourer 16> / Traveller

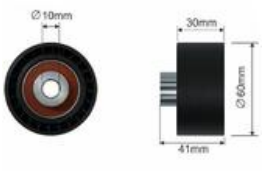

FT44087

НАТЯЖИТЕЛЬ ГРМ РОЛИК

9400830509

FT57160

ПОМПА ОХЛАЖД ЖИДКОСТИ 1.6JTD

1201.G1 / 1201G9 / 9654514780

FT67026

ПОДШИПНИК ПОДВЕСНОЙ КАРД. 2.0 JTD

2041.72 / 9647162280 / 9675835180

FT74229

СТАРТЕР 1.6 M-JET 1.1 kW

5802.AZ / 9637813680 / 9640825280

FT81085

ДАТЧИК ЗАДНЕГО ХОДА 2.0 JTD

2257.42 / 9662906780

FT81095

ДАТЧИК ЗАДНЕГО ХОДА

71728934 / 9659869680 / 9662906680

FT82743

СВЕЧА НАКАЛА 1.6 HDI

5960.K6

Fiat > 500 07>

FT11302
АМОРТИЗАТОР ПЕРЕД ЛЕВ ГАЗ
50709079 / 51857835

FT11303
АМОРТИЗАТОР ПЕРЕД ПРАВ ГАЗ
50709080 / 51857834

FT11304
АМОРТИЗАТОР ЗАД ЛЕВ/ПРАВ ГАЗ
50708786 / 50709731 / 51857841

FT12124
ПОДУШКА АМОРТИЗАТОРА ПЕРЕД Л/П
46746544 / 50704320 / 51856857

FT13056
КРЕПЛЕНИЕ РАДИАТОРА
46436960

FT13065
САЙЛЕНТБЛОК ФИЛЬТР ВОЗДУШНЫЙ
46828259 / 55189138 / 7786064

FT15147
РЫЧАГ ПОДВЕСКИ ОСЬ ПЕРЕДНЯЯ ЛЕВ
50709579 / 50710621 / 51857023

FT15146
РЫЧАГ ПОДВЕСКИ ОСЬ ПЕРЕДНЯЯ ПРАВ
50709580 / 50710620 / 51857022

FT15955
СТАБИЛИЗАТОР ПЕРЕД 1.2/1.3JTD 20ММ
51857019

FT18173
САЙЛЕНТБЛОК РЫЧАГА ОСЬ ПЕРЕДНЯЯ ПЕРЕД ЛЕВ/ПРАВ
46748800 / 51914902

FT16064
РУЛЕВОЙ НАКОНЕЧНИК ЛЕВ 12X1.5
77362507 / 77367001

FT16063
РУЛЕВОЙ НАКОНЕЧНИК ПРАВ 12X1.5
77362508 / 77367002

FT20157
СТОЙКА СТАБИЛИЗАТОРА ПЕРЕД ЛЕВ/ПРАВ
50700941 / 51795269 / 51801136

FT20181
САЙЛЕНТБЛОК БАЛКИ ОСЬ ЗАДНЯЯ Л/П
50703271 / 51796664

FT21520
БОЛТ КОЛЕСА
11294235

FT22044
ПОДШИПНИК СТУПИЦЫ ПЕРЕД КПЛ 1.6
71745047

Fiat > 500 07>

FT23001
СТУПИЦА КОЛЕСА ПЕРЕД

51824630 / 60800548 / 7595521

FT23003
СТУПИЦА КОЛЕСА ПЕРЕД

7608131

FT23046
СТУПИЦА КОЛЕСА ПЕРЕД 1.1/1.2 [+]ABS

7672265

FT24030
ПОДШИПНИК СТУПИЦЫ СТУПИЦА ЗАД ABS

46512973 / 60815429 / VKBA 3540

FT25073K
ШРУС ВНЕШ 1.3JTD

15-1396 / 46307886

FT25077K
ШРУС ВНЕШ 1.1/1.2

15-1457 / 46308000

FT26032
САЙЛЕНТБЛОК ФИЛЬТР ВОЗДУШНЫЙ

46828259 / 55189138 / 7786064

FT28017
КРЕСТОВИНА ПРИВОДНОГО ВАЛА 1.2 21/31.9X24X10.5

46307552 / 46307825

FT28023
КРЕСТОВИНА ПРИВОДНОГО ВАЛА 23/33.9X26.5X11.7

46308327

FT28044K
ЗАЩИТА ШРУСа ВНУТР SET

46307675

FT28321K
ЗАЩИТА ШРУСа ВНЕШ 1.6 SET

4630 7067 / 4630 7575 / 46307575

FT28440
ЗАЩИТА ШРУСа ВНУТР

46307675

FT29083
КОЛОДКИ ТОРМОЗНЫЕ ПЕРЕД 2-ДАТЧИКА

77365729 / 77365811 / 77366270

FT29084
КОЛОДКИ ТОРМОЗНЫЕ ПЕРЕД 1-ДАТЧИК 1.2

71770985 / 71772530 / 77365191

FT29112
КОЛОДКИ ТОРМОЗНЫЕ ПЕРЕД 1-ДАТЧИК 1.2/1.6

4254.07 / 77362091

FT29123
КОЛОДКИ ТОРМОЗНЫЕ ПЕРЕД 1-ДАТЧИК

71772815 / 77362689 / 77362691

Fiat > 500 07>

FT29124
КОЛОДКИ ТОРМОЗНЫЕ ПЕРЕД 1-ДАТЧИК
71770104 / 77364394 / 77364874

FT29162
КОЛОДКИ ТОРМОЗНЫЕ ЗАД БЕЗ ДАТЧИКА 1.4
71752988 / 77363445 / 77364024

FT30057
ТОРМОЗНЫЕ КОЛОДКИ ЗАД [+]ABS / 500
77362615 / GS8711

FT31002
ДИСК ТОРМОЗНОЙ ПЕРЕД ЛЕВ/ПРАВ ПОЛНАЯ
46403960 / 7685656 / DF1745

FT31048
ДИСК ТОРМОЗНОЙ ПЕРЕД ЛЕВ/ПРАВ НИПЕЛЬ 1.2/1.6
46401356 / 60812137

FT31080
ДИСК ТОРМОЗНОЙ ПЕРЕД ЛЕВ/ПРАВ НИПЕЛЬ 1.2/1.3 MJTD
46788929

FT32002
БАРАБАН ТОРМОЗНОЙ ЗАД
7599325 / 7750119 / DB4158

FT32434
НАПРАВЛЯЮЩАЯ СУППОРТА ЗАД [+] РЕЗИНКИ
77363928 / 77364641

FT32448
НАПРАВЛЯЮЩАЯ СУППОРТА ЗАД [+] РЕЗИНКИ 00>
77363928 / 77364641

FT34048
ЦИЛИНДР ТОРМОЗНОЙ ABS
77362610

FT37096
ФИЛЬТР ВОЗДУШНЫЙ
51775324 / 55183265 / 55193849

FT37105
ФИЛЬТР ВОЗДУШНЫЙ 1.4
1542 777 / 1706 917 / 55192012

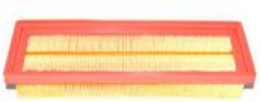

FT37118
ФИЛЬТР ВОЗДУШНЫЙ 1.3MJTD
51897086 / 51920958 / 51925027

FT37310
ФИЛЬТР САЛОНА
1557 375 / 46723321 / 77366065

FT37324
ФИЛЬТР САЛОНА УГОЛЬНЫЙ
1673 744 / 77365763

FT37325
ФИЛЬТР САЛОНА
51854923

Fiat > 500 07>

FT38019
ФИЛЬТР МАСЛЯНЫЙ МОТ 140454->

46544820 / 55230822 / 71736161

FT38060
ФИЛЬТР МАСЛЯНЫЙ 1.3JTD

5650 342 / 73500049

FT38068
ФИЛЬТР МАСЛЯНЫЙ 1.3JTD

55197218 / 55238304 / 5650 367

FT38077
ФИЛЬТР МАСЛЯНЫЙ 1.9JTDM 150KM

16510-M68L10 / 55207208 / 71751127

FT39047
ФИЛЬТР ТОПЛИВА 2.3/3.0JTD

4708 795 / 77362340 / 77363600

FT44053
НАТЯЖИТЕЛЬ ГРМ РОЛИК 1.2 16V

46403679 / 55248394 / 73503128

FT44080
НАТЯЖИТЕЛЬ ГРМ РОЛИК 1.2MPI

1535 439 / 55183497 / 55233759

FT44521
НАТЯЖИТЕЛЬ РЕМНЯ MICRO-V РОЛИК

46548452 / 55195023 / 55242399

FT44604
НАТЯЖИТЕЛЬ РЕМНЯ MICRO-V РОЛИК 65X17X25.5

1539115 / 1598372 / 46819146

FT45628
ШКИВ ГЕНЕРАТОРА 1.3 JTD

55186280 / 77362721

FT49358
МАСЛЯНЫЙ ПОДДОН 1.3MJ

0301.R2 / 46743794

FT49359
МАСЛЯНЫЙ ПОДДОН 1.2 8V

46543513 / 55200418

FT52530
ПОДУШКА ДВИГАТЕЛЯ ЗАД РЫЧАГ 1.1/1.2/1.4

51732681 / 51739522

FT53271
ТРУБКА МАСЛОПРИЕМНИКА 1.3JTD

71740365

FT54254
ДАТЧИК ДАВЛ. ВОЗДУХА PANDA 03> / PUNTO 1.2/1.4

46553045 / 55209037 / 71732447

FT55256
ПЕЧКА 1.3 MJTD 1.2

77362540

Fiat > 500 07>

FT55261
МАСЛЯНЫЙ РАДИАТОР 1.3JTD
55193743 / 55193743^

FT55265
РАДИАТОР 1.3 JTD
51785398 / 51835025 / 9S51 8005 CA

FT55266
РАДИАТОР 1.2
1559504 / 51787115 / 9S51 8005 BA

FT55285
МАСЛЯНЫЙ РАДИАТОР С ФИЛЬТРОМ PANDA 1.3JTD UFI
55238294

FT55286
МАСЛЯНЫЙ РАДИАТОР С ФИЛЬТРОМ 1.3JTD PURFLUX
55210712

FT55312
КОНДЕНСАТОР КЛИМАТИЗАЦИИ 1.3MJTD
1 551 184 / 51786211 / 51930033

FT56178
ВЕНТИЛЯТОР РАДИАТОРА
51887780 / 8EW 351 042-591

FT56548
ВЕНТИЛЯТОР ПЕЧКИ
77362538 / 77364885

FT57123
ПОМПА ОХЛАЖД ЖИДКОСТИ 1.2 16V
46422512 / 46520401 / 71713728

FT57140
ПОМПА ОХЛАЖД ЖИДКОСТИ 1.3 JTD 16V
46815125 / 46819138 / 71745026

FT57149
ПОМПА ОХЛАЖД ЖИДКОСТИ КПЛ
55221397

FT58018
ТЕРМОСТАТ
0055202371 / 55202371

FT58162
ТЕРМОСТАТ КПЛ С ДАТЧИКОМ 1.3JTD
55180041 / 55224021

FT58170
ТЕРМОСТАТ 1.4
55202176

FT58178
ТЕРМОСТАТ КПЛ С ДАТЧИКОМ 1.3
55194271 / 55202373

FT59101
РЕЗИСТОР ПЕЧКИ FIAT DUCATO 4PIN
46721213 / 46722909 / 46723713

Fiat > 500 07>

FT59120
РЕЗИСТОР ПЕЧКИ
51799359 / 55702180

FT61228
БАК ОХЛ ЖИДКОСТИ / PANDA 03> 09>
51956876

FT61710
ТРУБА СИСТ. ОХЛАЖДЕНИЯ КЛАПАН EGR 05> 1.3JTD
55180040

FT61806
ТРУБКА КВКГ 1.2/1.4
71740824 / 71769083

FT62111
МУФТА КПП КОМПЛ. 3/4 ????????
55195575

FT62434
ВТУЛКА РЫЧАГА СЦЕПЛЕНИЯ НИЗ
46543812

FT62453
РЫЧАГ СЦЕПЛЕНИЯ 1.4
55250936 / 7617578

FT67015
ПОДШИПНИК ПОДВЕСНОЙ КАРД. 0.9-1.6 93-
55220302 / VKC 2183

FT73048
ТРОС ПЕРЕКЛЮЧЕНИЯ КПП
55202310 / 55210266

FT73053
ТРОС ПЕРЕКЛЮЧЕНИЯ КПП КПЛ
55223138 / 55245287 / 55251254

FT74121
ГЕНЕРАТОР 85A
51859037

FT74230
СТАРТЕР 1.3 M-JET 1.3kW
46823548 / 55204116

FT74235
СТАРТЕР 1.2/1.4 0.9 kW
46813058 / 46813064 / 51772325

FT75531
ДАТЧИК ПОЛОЖЕНИЯ ВАЛА BMT 1.3MJTD
1247 679 / 1920.SQ / 73502752

FT75546
ДАТЧИК ПОЛОЖЕНИЯ ВАЛА BMT 1.4 16V
46815160

FT75561
ДАТЧИК ЖИДКОСТИ ФИЛЬТР ТОПЛИВА
77363659 / 9284

Fiat > 500 07>

FT80300
ЩУП МАСЛЯНЫЙ 1.3 JTD
55191259

FT80572
ДАТЧИК ABS ПЕРЕД Л/П
51797173

FT81088
ДАТЧИК ПЕДАЛИ СЦЕПЛЕНИЯ
46742976 / 46840511 / 60685431

FT82514
РЕЛЕ СВЕЧИ НАКАЛА ALFA FIAT PEUGEOT
51888255 / 55193073

FT82720
СВЕЧА НАКАЛА FIORINO 1.3JTD
46796050

FT82744
СВЕЧА НАКАЛА 1.3
55210051

FT82806
МОТОРЧИК СТЕКЛООЧИСТИТЕЛЯ ПЕРЕД FIAT 500 07>
064014011010 / 77364424

FT83303
РЕЛЕ 10/20A 12V
11130088 / 46520413 / 46520423

FT83305
РЕЛЕ 30A 12V BRAVO 10> GRANDE PUNTO 14> 500L
60673505 / 60679252 / 60679253

FT84115
ГЛУШИТЕЛЬ ЗАД 1.1/1.2
46817652 / 51873787 / 51892508

FT84506
ПОДВЕС ВЫХЛОПА ПЕРЕД
46421002 / 7740653 / 7798284

FT84507
ПОДВЕС ВЫХЛОПА ЗАД
46416588 / 5983 764 / 77 00 686 644

FT84543
ПОДВЕС ВЫХЛОПА ЗАД
1557731 / 1558875 / 1755F1

FT84546
ХОМУТ ГЛУШИТЕЛЯ M8 48MM
1713.39 / 20585-D0300 / 3104851

FT84548
ХОМУТ ГЛУШИТЕЛЯ M8 52MM
1506043 / 17452-16160 / 6U0253460

FT93225
ЩЕТКА СТЕКЛООЧИСТИТЕЛЯ ПЕРЁД КОМПЛЕКТ ЛЕВ +ПРАВ ПЛОСКИЕ 600MM +350MM
51787567 + 51787569

FT93325

РЫЧАГ СТЕКЛООЧИСТИТЕЛЯ ЗАД С ЛИСТОМ

51787577

FT94642

ГАЙКА БАК ТОПЛИВНЫЙ

1531 38 / 1531.38 / 46523405

FT94398

РУЧКА ВНУТ. ПЕРЕД ЛЕВ

735485875 / 735527047 / 735592024

FT94397

РУЧКА ВНУТ. ПЕРЕД ПРАВ

735592017

FT94704

ПРОБКА БАКА ОХЛ.ЖИДКЛСТИ 1.4 BAR

1306.F8 / 46799364

FT94705

КОРПУС ФИЛЬТРА МАСЛА КРЫШКА 2.2JTD

1103.L7 / 9467577088

FT94708

КОРПУС ФИЛЬТРА МАСЛА КРЫШКА 1.3MJTD

55197220 / 5650993

FT94709

КОРПУС ФИЛЬТРА МАСЛА КРЫШКА PURFLUX

1103.L7 / 73500070 / 9467577088

FT94710

ПРОБКА МАСЛЯНОГО ПОДДОНА M18X1.5X13

55189930 / K68105328AA

FT94712

ПРОБКА БАКА СТЕКЛООМЫВАТЕЛЯ

71740943

FT94724

ПРОБКА МАСЛЯНОГО ПОДДОНА ПОДКЛАДКА M12X1.25X13

55184773

FT94829

ГАЗОВЫЙ АМОРТИЗАТОР БАГАЖНИКА

51785412

FT94902

НАСОС ОМЫВАТЕЛЯ СТЕКЛА

71740942

FT95906

НАСОС ОМЫВАТЕЛЯ

71744224

FT96107

КОВРИК РЕЗИНОВЫЙ

50901695

FT99009

ЗАЩИТА ДВИГАТЕЛЯ СЕРЕДИНА

51818283

Fiat > 500 07>

FT99010
ЗАЩИТА ДВИГАТЕЛЯ ПРАВ
51802069

Fiat > 500L 12>

FT12195
ЗАЩИТА АМОРТИЗАТОРА ПЕРЕД
344 446 / 55700767

FT12235
САЙЛЕНТБЛОК ПРУЖИНЫ ЗАД НИЗ
55700710 / 82435857

FT12276
ЗАЩИТА АМОРТИЗАТОРА ПЕРЕД С ОТБОЙНИКОМ
344 446 / 55700767

FT13053
САЙЛЕНТБЛОК ФИЛЬТР ВОЗДУШНЫЙ 1.3JTD
51818285

FT13054
НАКЛАДКА ПЕДАЛИ
71746347

FT13056
КРЕПЛЕНИЕ РАДИАТОРА
46436960

FT18291
САЙЛЕНТБЛОК БАЛКИ ОСЬ ЗАДНЯЯ Л/П
50700796 / 50706505 / 51840600

FT20157
СТОЙКА СТАБИЛИЗАТОРА ПЕРЕД ЛЕВ/ПРАВ
50700941 / 51795269 / 51801136

FT20181
САЙЛЕНТБЛОК БАЛКИ ОСЬ ЗАДНЯЯ Л/П
50703271 / 51796664

FT20333
СТОЙКА СТАБИЛИЗАТОРА ПЕРЕД ЛЕВ/ПРАВ
50515276 / 51805870 / 55700753

FT21520
БОЛТ КОЛЕСА
11294235

FT22007
ПОДШИПНИК СТУПИЦЫ ПЕРЕД КПЛ
46836196 / 71753820

Fiat > 500L 12>

FT24052
ПОДШИПНИК СТУПИЦЫ СТУПИЦА ЗАД ABS

51810086

FT28017
КРЕСТОВИНА ПРИВОДНОГО ВАЛА 1.2 21/31.9X24X10.5

46307552 / 46307825

FT28020
КРЕСТОВИНА ПРИВОДНОГО ВАЛА 24/35.5X27X11.7

46307676

FT29089
КОЛОДКИ ТОРМОЗНЫЕ ЗАД БЕЗ ДАТЧИКА

77366457

FT30057
ТОРМОЗНЫЕ КОЛОДКИ ЗАД [+]ABS / 500

77362615 / GS8711

FT31111
ДИСК ТОРМОЗНОЙ ПЕРЕД ЛЕВ/ПРАВ НИПЕЛЬ 305ММ

51854567 / 51897455 / 569087

FT32433
САМОРЕГУЛЯТОР ТОРМОЗНЫХ КОЛОДОК Л/П

7701059740 / 77362444

FT34036
ЦИЛИНДР ТОРМОЗНОЙ

77367100

FT37078
ФИЛЬТР ВОЗДУШНЫЙ 1.2 16V

46783544 / 51775340 / 5180 6865

FT37118
ФИЛЬТР ВОЗДУШНЫЙ 1.3MJTD

51897086 / 51920958 / 51925027

FT37326
ФИЛЬТР САЛОНА

77366480

FT38019
ФИЛЬТР МАСЛЯНЫЙ МОТ 140454->

46544820 / 55230822 / 71736161

FT38060
ФИЛЬТР МАСЛЯНЫЙ 1.3JTD

5650 342 / 73500049

FT38077
ФИЛЬТР МАСЛЯНЫЙ 1.9JTDM 150KM

16510-M68L10 / 55207208 / 71751127

FT38084
ФИЛЬТР МАСЛЯНЫЙ 1.6/2.0JTD

55223416 / 650111 / 71754237

FT39066
ФИЛЬТР ТОПЛИВА КАРТРИДЖ 1.3MJTD

77366216 / 77366607 / 818021

Fiat > 500L 12>

FT44026
НАТЯЖИТЕЛЬ ГРМ РОЛИК

60813592 / 7778565 / VKM 12174

FT44053
НАТЯЖИТЕЛЬ ГРМ РОЛИК 1.2 16V

46403679 / 55248394 / 73503128

FT44521
НАТЯЖИТЕЛЬ РЕМНЯ MICRO-V РОЛИК

46548452 / 55195023 / 55242399

FT44530
НАТЯЖИТЕЛЬ РЕМНЯ MICRO-V РОЛИК 1.6/2.0 MJTD

51758383

FT44572
НАТЯЖИТЕЛЬ РЕМНЯ MICRO-V РОЛИК

1340 258

FT44604
НАТЯЖИТЕЛЬ РЕМНЯ MICRO-V РОЛИК 65X17X25.5

1539115 / 1598372 / 46819146

FT45628
ШКИВ ГЕНЕРАТОРА 1.3 JTD

55186280 / 77362721

FT52465
ПОДУШКА ДВИГАТЕЛЯ ПЕРЕД ЛЕВ 1.2/1.4

55700434

FT52467
ПОДУШКА ДВИГАТЕЛЯ ПЕРЕД ЛЕВ 1.3JTD/1.4TJET

55702833

FT52491
ПОДУШКА ДВИГАТЕЛЯ ЗАД КРЕПЛЕНИЕ 1.4 16V

51815760

FT54254
ДАТЧИК ДАВЛ. ВОЗДУХА PANDA 03> / PUNTO 1.2/1.4

46553045 / 55209037 / 71732447

FT55285
МАСЛЯНЫЙ РАДИАТОР С ФИЛЬТРОМ PANDA 1.3JTD UFI

55238294

FT55286
МАСЛЯНЫЙ РАДИАТОР С ФИЛЬТРОМ 1.3JTD PURFLUX

55210712

FT55312
КОНДЕНСАТОР КЛИМАТИЗАЦИИ 1.3MJTD

1 551 184 / 51786211 / 51930033

FT57123
ПОМПА ОХЛАЖД ЖИДКОСТИ 1.2 16V

46422512 / 46520401 / 71713728

FT57140
ПОМПА ОХЛАЖД ЖИДКОСТИ 1.3 JTD 16V

46815125 / 46819138 / 71745026

Fiat > 500L 12>

FT57149
ПОМПА ОХЛАЖД ЖИДКОСТИ КПЛ
55221397

FT57153
ПОМПА ОХЛАЖД ЖИДКОСТИ 1.6JTD/2.0JTD
1334 147 / 46804051 / 55209993

FT58170
ТЕРМОСТАТ 1.4
55202176

FT59101
РЕЗИСТОР ПЕЧКИ FIAT DUCATO 4PIN
46721213 / 46722909 / 46723713

FT62111
МУФТА КПП КОМПЛ. 3/4 ????????
55195575

FT62434
ВТУЛКА РЫЧАГА СЦЕПЛЕНИЯ НИЗ
46543812

FT67015
ПОДШИПНИК ПОДВЕСНОЙ КАРД. 0.9-1.6 93-
55220302 / VKC 2183

FT74235
СТАРТЕР 1.2/1.4 0.9 kW
46813058 / 46813064 / 51772325

FT75531
ДАТЧИК ПОЛОЖЕНИЯ ВАЛА BMT 1.3MJTD
1247 679 / 1920.SQ / 73502752

FT75546
ДАТЧИК ПОЛОЖЕНИЯ ВАЛА BMT 1.4 16V
46815160

FT75559
ДАТЧИК ПОЛОЖЕНИЯ ВАЛА BMT 1.6JTD
46798345

FT80572
ДАТЧИК ABS ПЕРЕД Л/П
51797173

FT82741
СВЕЧА НАКАЛА 1.6
55200755 / 71772815

FT82744
СВЕЧА НАКАЛА 1.3
55210051

FT83303
РЕЛЕ 10/20A 12V
11130088 / 46520413 / 46520423

FT83305
РЕЛЕ 30A 12V BRAVO 10> GRANDE PUNTO 14> 500L
60673505 / 60679252 / 60679253

Fiat > 500L 12>

FT84546
ХОМУТ ГЛУШИТЕЛЯ М8 48ММ
1713.39 / 20585-D0300 / 3104851

FT93223
ЩЕТКА СТЕКЛООЧИСТИТЕЛЯ ПЕРЁД КОМПЛЕКТ ЛЕВ +ПРАВ 650/400ММ
52026767 + 52026769

FT94704
ПРОБКА БАКА ОХЛ.ЖИДКЛСТИ 1.4 BAR
1306.F8 / 46799364

FT94705
КОРПУС ФИЛЬТРА МАСЛА КРЫШКА 2.2JTD
1103.L7 / 9467577088

FT94709
КОРПУС ФИЛЬТРА МАСЛА КРЫШКА PURFLUX
1103.L7 / 73500070 / 9467577088

FT94710
ПРОБКА МАСЛЯНОГО ПОДДОНА M18X1.5X13
55189930 / K68105328AA

FT96108
КОВРИК РЕЗИНОВЫЙ
50926898

Fiat > 500X 14>

FT21520
БОЛТ КОЛЕСА
11294235

FT22046
ПОДШИПНИК СТУПИЦЫ ПЕРЕД/ЗАД СТУПИЦА КПЛ 4X4
51952935

FT22049
ПОДШИПНИК СТУПИЦЫ СТУПИЦА ЗАД 4X2
51943307

FT31089
ДИСК ТОРМОЗНОЙ ЗАД ЛЕВ/ПРАВ ПОЛНАЯ 1.9 JTDM
46843610 / 51760273

FT37326
ФИЛЬТР САЛОНА
77366480

FT38060
ФИЛЬТР МАСЛЯНЫЙ 1.3JTD
5650 342 / 73500049

Fiat > 500X 14>

FT38084
ФИЛЬТР МАСЛЯНЫЙ 1.6/2.0JTD
55223416 / 650111 / 71754237

FT39066
ФИЛЬТР ТОПЛИВА КАРТРИДЖ 1.3MJTD
77366216 / 77366607 / 818021

FT44025
РОЛИК ГРМ
55187100 / 60813590 / 71736493

FT44026
НАТЯЖИТЕЛЬ ГРМ РОЛИК
60813592 / 7778565 / VKM 12174

FT44053
НАТЯЖИТЕЛЬ ГРМ РОЛИК 1.2 16V
46403679 / 55248394 / 73503128

FT44079
РОЛИК ГРМ РОЛИК 1.9JTD
55187100 / 60813590 / 71736493

FT44572
НАТЯЖИТЕЛЬ РЕМНЯ MICRO-V РОЛИК
1340 258

FT44604
НАТЯЖИТЕЛЬ РЕМНЯ MICRO-V РОЛИК 65X17X25.5
1539115 / 1598372 / 46819146

FT57123
ПОМПА ОХЛАЖД ЖИДКОСТИ 1.2 16V
46422512 / 46520401 / 71713728

FT57140
ПОМПА ОХЛАЖД ЖИДКОСТИ 1.3 JTD 16V
46815125 / 46819138 / 71745026

FT57149
ПОМПА ОХЛАЖД ЖИДКОСТИ КПЛ
55221397

FT57153
ПОМПА ОХЛАЖД ЖИДКОСТИ 1.6JTD/2.0JTD
1334 147 / 46804051 / 55209993

FT82741
СВЕЧА НАКАЛА 1.6
55200755 / 71772815

FT94705
КОРПУС ФИЛЬТРА МАСЛА КРЫШКА 2.2JTD
1103.L7 / 9467577088

FT94709
КОРПУС ФИЛЬТРА МАСЛА КРЫШКА PURFLUX
1103.L7 / 73500070 / 9467577088

Fiat > Brava / Bravo 95>

FT11002
АМОРТИЗАТОР ПЕРЕД ЛЕВ/ПРАВ ГАЗ 1.4/1.6
71712505 / 7638138

FT11008
АМОРТИЗАТОР ПЕРЕД ЛЕВ/ПРАВ ГАЗ 1.4/1.6
46407181

FT11010
АМОРТИЗАТОР ЗАД ЛЕВ/ПРАВ МАСЛО
7777585

FT12039
ПОДУШКА АМОРТИЗАТОРА ПЕРЕД Л/П
46469709

FT12093K
ЗАЩИТА АМОРТИЗАТОРА ПЕРЕД С ОТБОЙНИКОМ SET
46404169 / 46773884

FT13056
КРЕПЛЕНИЕ РАДИАТОРА
46436960

FT13057
САЙЛЕНТБЛОК ФИЛЬТР ВОЗДУШНЫЙ 1.3JTD
7786064

FT13067
НАКЛАДКА ПЕДАЛИ ПЕДАЛЬ ТОРМОЗА
7671983

FT15001
РЫЧАГ ПОДВЕСКИ ОСЬ ПЕРЕДНЯЯ ЛЕВ НИЗ 17ММ
46423822 / 71747915

FT15002
РЫЧАГ ПОДВЕСКИ ОСЬ ПЕРЕДНЯЯ ПРАВ НИЗ 17ММ
46423823 / 71747916

FT16006
РУЛЕВОЙ НАКОНЕЧНИК ЛЕВ
7591216 / 9947437 / 9950671

FT16005
РУЛЕВОЙ НАКОНЕЧНИК ПРАВ
7591215 / 9947438 / 9950672

FT16504
РУЛЕВАЯ ТЯГА Л/П
7633721 / 9946948

FT17026
РЕМКОМПЛЕКТ ПОДВЕСКИ ОСЬ ЗАДНЯЯ
46460170^ / 7603697^ / 7603699^

FT18004
САЙЛЕНТБЛОК РЫЧАГА ОСЬ ПЕРЕДНЯЯ ПЕРЕД ЛЕВ/ПРАВ 20.9ММ
7601064

FT18044
ОТБОЙНИК ПОДВЕСКИ ЗАД
7599485 / 7779148

Fiat > Brava / Bravo 95>

FT18046
САЙЛЕНТБЛОК СТАБИЛИЗАТОРА ПЕРЕД ВНУТР 22ММ

7601646 / 7760424

FT20018
СТОЙКА СТАБИЛИЗАТОРА ПЕРЕД ЛЕВ/ПРАВ

60570627 / 60809242 / 7601647

FT20090
ЗАЩИТА РУЛЕВОЙ ТЯГИ

7645160 / 9946947

FT20091
ЗАЩИТА РУЛЕВОЙ ТЯГИ ГИДРО-УСЕЛИТЕЛЬ Л/П

9941582

FT20336K
МЕХАНИЗМ КУЛИСЫ РЕМКОМПЛЕКТ

46411550

FT21005
ПОДШИПНИК СТУПИЦЫ ПЕРЕД 37X72X37

40210-00-QAA / 46529970 / 77 00 822 298

FT21096
ПОДШИПНИК СТУПИЦЫ ПЕРЕД КПЛ 2.0-2.4 [+]ABS

46512972 / 46783975

FT22009
ПОДШИПНИК СТУПИЦЫ ПЕРЕД КПЛ

5890987 / 60815880 / 71714460

FT22017
ПОДШИПНИК СТУПИЦЫ ПЕРЕД КПЛ 1.4/1.6

71714459 / 71714468

FT22044
ПОДШИПНИК СТУПИЦЫ ПЕРЕД КПЛ 1.6

71745047

FT23001
СТУПИЦА КОЛЕСА ПЕРЕД

51824630 / 60800548 / 7595521

FT23003
СТУПИЦА КОЛЕСА ПЕРЕД

7608131

FT24001
ПОДШИПНИК СТУПИЦЫ СТУПИЦА ЗАД

51754192 / 7603679 / 7750120

FT24010
ПОДШИПНИК СТУПИЦЫ СТУПИЦА ЗАД ABS

7769902

FT24030
ПОДШИПНИК СТУПИЦЫ СТУПИЦА ЗАД ABS

46512973 / 60815429 / VKBA 3540

FT25004K
ШРУС ВНЕШ 55/60/75

15-1105 / 92601903

Fiat > Brava / Bravo 95>

FT25019K
ШРУС ВНЕШ 1.6 16V
15-1226 / 46307094

FT25046K
ШРУС ВНЕШ 1.9 JTD
15-1258 / 46307241 / 46307901

FT26010
ГАЙКА СТУПИЦЫ
7759428

FT28009
КРЕСТОВИНА ПРИВОДНОГО ВАЛА 22X32ММ
46448513

FT28010K
ШРУС ВНУТР
46307103

FT28201
УПЛОТНИТЕЛЬ 23ММ
71738383 / 92601390

FT28401
ЗАЩИТА ШРУСа ВНУТР ЛЕВ
46307085 / 7625541

FT28402
ЗАЩИТА ШРУСа ВНУТР ПРАВ
7621245

FT28401K
ЗАЩИТА ШРУСа ВНУТР ЛЕВ SET 23ММ
46307085 / 7625541

FT28402K
ЗАЩИТА ШРУСа ВНУТР ПРАВ SET 23ММ
46307228 / 7635078 / 92601390

FT29004
КОЛОДКИ ТОРМОЗНЫЕ ПЕРЕД 1-ДАТЧИК
71752989 / 77362199 / 9947629

FT29058
КОЛОДКИ ТОРМОЗНЫЕ ПЕРЕД 2-ДАТЧИКА 1.9JTD/2.0 16V T.S.
71752995 / 77362202 / 9947156

FT29059
КОЛОДКИ ТОРМОЗНЫЕ ПЕРЕД 1-ДАТЧИК
71753042 / 77362186 / 9947630

FT29110
КОЛОДКИ ТОРМОЗНЫЕ ЗАД БЕЗ ДАТЧИКА
71752984 / 77362242 / 9949173

FT29165
КОЛОДКИ ТОРМОЗНЫЕ ПЕРЕД 2-ДАТЧИКА
71713144 / 71748390 / 9947935

FT30006
ТОРМОЗНЫЕ КОЛОДКИ ЗАД 180X30 LOCKHED
71738378 / 77362297 / 9947773

Fiat > Brava / Bravo 95>

FT30023
ТОРМОЗНЫЕ КОЛОДКИ ЗАД 203 X 39
77362285 / 9947690

FT31002
ДИСК ТОРМОЗНОЙ ПЕРЕД ЛЕВ/ПРАВ ПОЛНАЯ
46403960 / 7685656 / DF1745

FT31004
ДИСК ТОРМОЗНОЙ ПЕРЕД ЛЕВ/ПРАВ ПОЛНАЯ 1.4/1.6 P
46554302 / 46820655 / 71738373

FT31016
ДИСК ТОРМОЗНОЙ ПЕРЕД ЛЕВ/ПРАВ НИПЕЛЬ
46416712 / 46423415 / 71770936

FT31018
ДИСК ТОРМОЗНОЙ ПЕРЕД ЛЕВ/ПРАВ НИПЕЛЬ
46403088 / 46445004 / 46455892

FT32002
БАРАБАН ТОРМОЗНОЙ ЗАД
7599325 / 7750119 / DB4158

FT32016
БАРАБАН ТОРМОЗНОЙ ЗАД 203X61
51822458 / 51916180 / 51945971

FT32240
РЕМКОМПЛЕКТ СУППОРТА ТОРМ.
D4025

FT32120
СУППОРТ ТОРМОЗНОЙ ПЕРЕД ЛЕВ
77364921 / 9947121 / 9950806

FT32121
СУППОРТ ТОРМОЗНОЙ ПЕРЕД ПРАВ
77364922 / 9947122 / 9950809

FT32318
САМОРЕГУЛЯТОР ТОРМОЗНЫХ КОЛОДОК Л/П 1-PC
9947695 / 9947942

FT32379
ПРУЖИНА ТОРМ. КОЛОДОК
9945976 / 9945981

FT34018
ЦИЛИНДР ТОРМОЗНОЙ
71737954 / 9947094

FT36201
НАСОС ГУР БЕЗ КОЛЕСА
46473843 / 46533006 / 46534757

FT36219
НАСОС ГУР БЕЗ КОЛЕСА 1.6 16V
46406957 / 46442644 / 46459346

FT37006
ФИЛЬТР ВОЗДУШНЫЙ 1.4/1.6/1.9D
46481588 / 60815000 / 7786184

Fiat > Brava / Bravo 95>

FT37302
ФИЛЬТР САЛОНА
2995965 / 46442422 / 500314688

FT38001
ФИЛЬТР МАСЛЯНЫЙ
1109.C2 / 5984044 / 71754569

FT38006
ФИЛЬТР МАСЛЯНЫЙ D
60507080 / 60810474 / 7773854

FT38019
ФИЛЬТР МАСЛЯНЫЙ МОТ 140454->
46544820 / 55230822 / 71736161

FT38038
ФИЛЬТР МАСЛЯНЫЙ 1.9 TD
46805832 / 60814435 / 71736158

FT38042
ФИЛЬТР МАСЛЯНЫЙ
46796687 / 46808398 / 60612882

FT39006
ФИЛЬТР ТОПЛИВА
46403933 / 46441236 / 46523087

FT39016
ФИЛЬТР ТОПЛИВА 2.8 JTD
46797378 / 60816460

FT39038
ФИЛЬТР ТОПЛИВА 1.9 JTD CF2
13 32 2 240 791 / 9947995 / 9951033

FT44004
НАТЯЖИТЕЛЬ ГРМ РОЛИК 61X33/57.5X10.5
7596877

FT44005
РОЛИК ГРМ 61X33/57.5X10.5
7596876

FT44010
РОЛИК ГРМ 65X30.5/35.5X12
46400054 / 46554826 / 55211287

FT44017
РОЛИК ГРМ РОЛИК 57X29/35X8.5
60607965 / 60652129 / 60671573

FT44023
НАТЯЖИТЕЛЬ ГРМ РОЛИК 1.4
55196971 / 7782192

FT44024
НАТЯЖИТЕЛЬ ГРМ РОЛИК 1.6
46416489 / 71734799

FT44025
РОЛИК ГРМ
55187100 / 60813590 / 71736493

Fiat > Brava / Bravo 95>

FT44026
НАТЯЖИТЕЛЬ ГРМ РОЛИК

60813592 / 7778565 / VKM 12174

FT44049
НАТЯЖИТЕЛЬ ГРМ РОЛИК 1.4/1.6

55192240 / 60652477 / 60814462

FT44053
НАТЯЖИТЕЛЬ ГРМ РОЛИК 1.2 16V

46403679 / 55248394 / 73503128

FT44079
РОЛИК ГРМ РОЛИК 1.9JTD

55187100 / 60813590 / 71736493

FT44501
НАТЯЖИТЕЛЬ РЕМНЯ MICRO-V РОЛИК

46424716 / 7702173 / 7797142

FT44502
НАТЯЖИТЕЛЬ РЕМНЯ MICRO-V РОЛИК

46524692 / 60814110

FT44508
НАТЯЖИТЕЛЬ РЕМНЯ MICRO-V РОЛИК 1.9TD

46454419 / 46514222

FT44522
НАТЯЖИТЕЛЬ РЕМНЯ MICRO-V РОЛИК

46537101 / 46537639

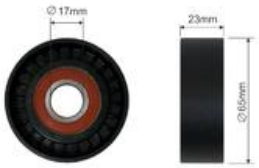

FT44543
НАТЯЖИТЕЛЬ РЕМНЯ MICRO-V РОЛИК 1.2 16V

46742968

FT44546
НАТЯЖИТЕЛЬ ГРМ РОЛИК 1.2 16V

55193330 / 73502730

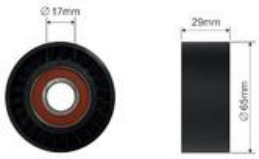

FT44549
НАТЯЖИТЕЛЬ РЕМНЯ MICRO-V РОЛИК 1.8 16V

60610908 / 60812515 / 73501924

FT44554
НАТЯЖИТЕЛЬ РЕМНЯ MICRO-V РОЛИК 1.9 JTD

46546374 / 55180011 / 71747798

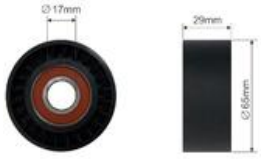

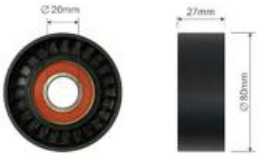

FT44590
НАТЯЖИТЕЛЬ РЕМНЯ MICRO-V РОЛИК

46439471

FT44602
НАТЯЖИТЕЛЬ РЕМНЯ MICRO-V РОЛИК 70X17X26

46537101

FT44634
НАТЯЖИТЕЛЬ РЕМНЯ MICRO-V КПЛ 1.9 JTD

46546374 / 55180011 / 71747798

FT45302
КОРПУС ГРМ НИЗ 1.6

7799871

Fiat > Brava / Bravo 95>

FT45303
КОРПУС ГРМ
46519303 / 7799873

FT45304
КОРПУС ГРМ 1.9JTD
55190687

FT45557
ШКИВ 1.6/1.9/2.0JTD
46780491 / 55196301 / 93183257

FT45567
ШКИВ ГРМ КОЛЕНВАЛ BRAVO/ PUNTO GRANDE / STILO
46436278

FT45593
ШКИВ ГРМ КОЛЕНВАЛ 1.9 JTD
46471842

FT45615
ШКИВ ГРМ КУЛАЧКОВЫЙ ВАЛ ГРМ 1.2 / 1.4
46520164 / 5520 3781

FT45624
ШКИВ ГЕНЕРАТОРА 1.9 JTD
9949129

FT46634
ВТУЛКА РЫЧАГА СЦЕПЛЕНИЯ ВЕРХ
46784963

FT46635
ВТУЛКА РЫЧАГА СЦЕПЛЕНИЯ НИЗ
46784964

FT49352
МАСЛЯНЫЙ ПОДДОН 1.2 16V
46472083 / 91200681

FT49354
МАСЛЯНЫЙ ПОДДОН 1.6
46764098

FT49357
МАСЛЯНЫЙ ПОДДОН 1.2
46539820

FT49359
МАСЛЯНЫЙ ПОДДОН 1.2 8V
46543513 / 55200418

FT52326
ПОДУШКА ДВИГАТЕЛЯ СЕРЕДИНА ЗАД 1.9JTD/2.4JTD
60656524 / 60815693

FT53023
НАСОС ТОПЛИВНЫЙ MPI BRAVO/MAREA 1.6
7750715

FT54011
ЗУБЧАТАЯ ШЕСТЕРНЯ КПП ПРИВОД СПИДОМЕТРА
55253317 / 7754074

Fiat > Brava / Bravo 95>

FT54254
ДАТЧИК ДАВЛ. ВОЗДУХА PANDA 03> / PUNTO 1.2/1.4
46553045 / 55209037 / 71732447

FT54258
ДАТЧИК ДАВЛ. ВОЗДУХА 2.8JTD
1902.J7 / 46531222

FT55043
РАДИАТОР 1.2 16V
46480388

FT55070
ПЕЧКА
46721967 / 46722546

FT57029
ПОМПА ОХЛАЖД ЖИДКОСТИ 1.4/1.8/2.0 TS
60586222 / 60811328 / PA861

FT57057
ПОМПА ОХЛАЖД ЖИДКОСТИ 1.6 16V
46400058 / 46444355 / 71716878

FT57105
ПОМПА ОХЛАЖД ЖИДКОСТИ 1.4 12V
46515971 / 7762924

FT57106
ПОМПА ОХЛАЖД ЖИДКОСТИ 2.0
7762926

FT57108
ПОМПА ОХЛАЖД ЖИДКОСТИ 1.9 TD
6334 003 / 7762925

FT57123
ПОМПА ОХЛАЖД ЖИДКОСТИ 1.2 16V
46422512 / 46520401 / 71713728

FT57126
ПОМПА ОХЛАЖД ЖИДКОСТИ 1.9JTD/2.4JTD
46515970 / 46515972 / 60815559

FT57149
ПОМПА ОХЛАЖД ЖИДКОСТИ КПЛ
55221397

FT58137
ТЕРМОСТАТ 1.6
46776216

FT58145
ТЕРМОСТАТ КПЛ 1.2 16V
46523118

FT59200
РЕОСТАТ ВЕНТ. РАДИАТОРА
46479802

FT59201
РЕОСТАТ ВЕНТ. РАДИАТОРА
46533716 / 51736774 / 7782831

Fiat > Brava / Bravo 95>

FT61320
ТРУБА СИСТ. ОХЛАЖДЕНИЯ РАДАТОРА ЛЕВ 1.6 16V
46757975

FT61350
ТРУБА СИСТ. ОХЛАЖДЕНИЯ КЛАПАН EGR 1.9JTD
46761247

FT61575
ТРУБА СИСТ. ОХЛАЖДЕНИЯ РАДАТОРА ВЕРХ 1.6
46417237

FT61808
ШЛАНГ ТУРБИНЫ 1.9JTD
46456214 / 46456294

FT62433
ВТУЛКА РЫЧАГА СЦЕПЛЕНИЯ ВЕРХ
46543813

FT62434
ВТУЛКА РЫЧАГА СЦЕПЛЕНИЯ НИЗ
46543812

FT62453
РЫЧАГ СЦЕПЛЕНИЯ 1.4
55250936 / 7617578

FT63004
ЭЛЕКТРОКЛАПАН КЛАПАН EGR 2.3 JTD
1626.25 / 46524556

FT64040
СЦЕПЛЕНИЕ С ПОДШИПНИКОМ
71729188 / 71740079

FT64092
СЦЕПЛЕНИЕ С ПОДШИПНИКОМ #190#1.2 16V
71712171 / 71718686 / 71719815

FT64113
МАХОВИК ЖЕСТКОЕ
71735500 + 55203007

FT67015
ПОДШИПНИК ПОДВЕСНОЙ КАРД. 0.9-1.6 93-
55220302 / VKC 2183

FT74110
ГЕНЕРАТОР 1.9 JTD
46430530 / 46447117 / 46544329

FT74235
СТАРТЕР 1.2/1.4 0.9 kW
46813058 / 46813064 / 51772325

FT75532
ДАТЧИК ПОЛОЖЕНИЯ ВАЛА ВМТ 1.6
46442091 / 7735914 / 7777960

FT75533
ДАТЧИК ПОЛОЖЕНИЯ ВАЛА ВМТ 1.6/2.0
46469866 / 46470477 / 46472687

Fiat > Brava / Bravo 95>

FT75542
ДАТЧИК ПОЛОЖЕНИЯ ВАЛА BMT 1.2/1.4
55187332 / 55236455

FT75543
ДАТЧИК ПОЛОЖЕНИЯ ВАЛА BMT 1.9 JTD
46481639 / 60814769

FT80509
ДАТЧИК PANDA 03>
46817374

FT82514
РЕЛЕ СВЕЧИ НАКАЛА ALFA FIAT PEUGEOT
51888255 / 55193073

FT82703
СВЕЧА НАКАЛА 1.9JTD
46451951 / 46754154

FT82710
СВЕЧА НАКАЛА 1.9TD
4781 356 / 4781 356 / 4781356

FT82723
СВЕЧА НАКАЛА 1.9 TD
46447610

FT82725
СВЕЧА НАКАЛА
60815294 / 71713981

FT82730
СВЕЧА НАКАЛА 2.0 JTD
60814613 / 71735458

FT83303
РЕЛЕ 10/20A 12V
11130088 / 46520413 / 46520423

FT83305
РЕЛЕ 30A 12V BRAVO 10> GRANDE PUNTO 14> 500L
60673505 / 60679252 / 60679253

FT84506
ПОДВЕС ВЫХЛОПА ПЕРЕД
46421002 / 7740653 / 7798284

FT84507
ПОДВЕС ВЫХЛОПА ЗАД
46416588 / 5983 764 / 77 00 686 644

FT84508
ПОДВЕС ВЫХЛОПА
4387293 / 4387293 / 60807479

FT84548
ХОМУТ ГЛУШИТЕЛЯ M8 52MM
1506043 / 17452-16160 / 6U0253460

FT84549
ХОМУТ ГЛУШИТЕЛЯ M8 54MM
1608229 / 1713.24 / 20685-F5900

Fiat > Brava / Bravo 95>

FT84576
ПРОКЛАДКА ГЛУШИТЕЛЯ FIAT
46518052 / 60573540 / 60813020

FT93203
ЩЕТКА СТЕКЛООЧИСТИТЕЛЯ ПЕРЁД КОМПЛЕКТ ЛЕВ +ПРАВ ПЛОСКИЕ 550ММ +500ММ
5908844 / 5911193 / 71779240

FT93337
РЫЧАГ СТЕКЛООЧИСТИТЕЛЯ ЗАД С ЛИСТОМ STILO/ BRAVO
46547577 / 7781640

FT94009
ГАЗОВЫЙ АМОРТИЗАТОР БАГАЖНИКА
46783650 / 7769737

FT94224
РУЧКА ВНУТ. ПЕРЕД ЛЕВ BRAVA
46440184 / 46787584

FT94223
РУЧКА ВНУТ. ПЕРЕД ПРАВ BRAVA
46440183 / 46787583

FT94226
РУЧКА ВНУТ. ЗАД ЛЕВ BRAVA
46440186 / 46787586 / 7791793

FT94225
РУЧКА ВНУТ. ЗАД ПРАВ BRAVA
46440185 / 46787585 / 7791792

FT94228
РУЧКА ВНУТ. ПЕРЕД ЛЕВ BRAVO
46440188 / 46787588

FT94227
РУЧКА ВНУТ. ПЕРЕД ПРАВ BRAVO
46440187 / 46787587 / 7791797

FT94528
РУЧКА ВНУТ. ПЕРЕД + ЗАД ЛЕ+ПР SET
46787583^ / 46787584^ / 46787585^

FT94642
ГАЙКА БАК ТОПЛИВНЫЙ
1531 38 / 1531.38 / 46523405

FT94703
ПРОБКА БАКА ОХЛ.ЖИДКЛСТИ 1 BAR
1306.F3 / 46556737

FT94710
ПРОБКА МАСЛЯНОГО ПОДДОНА M18X1.5X13
55189930 / K68105328AA

FT94714
ПРОБКА МАСЛЯНОГО ПОДДОНА ПОДКЛАДКА 1.9JT M18X1.5X22
46476967 / 60812431 / 60813578

FT94901
НАСОС ОМЫВАТЕЛЯ СТЕКЛА
71719636

Fiat > Brava / Bravo 95>

FT96302
ЗАЩЕЛКА КРЫШКА ДВИГАТЕЛЯ
7622907

FT96304
ЗАЩЕЛКА
7677865

Fiat > Bravo 07>

FT11256
АМОРТИЗАТОР ЗАД ЛЕВ/ПРАВ ГАЗ
50705393 / 51795358 / 51795360

FT11284
АМОРТИЗАТОР ПЕРЕД ЛЕВ/ПРАВ ГАЗ
50707378 / 50708205 / 50710778

FT11285
АМОРТИЗАТОР ПЕРЕД ЛЕВ/ПРАВ ГАЗ 1.9/2.0JTD
50708206

FT12173
ПОДУШКА АМОРТИЗАТОРА ПЕРЕД Л/П
50700871 / 50700886 / 50702841

FT12216K
ЗАЩИТА АМОРТИЗАТОРА ПЕРЕД С ОТБОЙНИКОМ SET
50707333 / 50709096 / 50709500

FT12217
ПОДШИПНИК ОПОРНЫЙ АМОРТ. ПЕРЕД
50700511 / 50700871

FT13056
КРЕПЛЕНИЕ РАДИАТОРА
46436960

FT13057
САЙЛЕНТБЛОК ФИЛЬТР ВОЗДУШНЫЙ 1.3JTD
7786064

FT13059
КРЕПЛЕНИЕ РАДИАТОРА 1.2/1.4
55700546

FT15957
СТАБИЛИЗАТОР ПЕРЕД
51797442

FT15156
РЫЧАГ ПОДВЕСКИ ОСЬ ПЕРЕДНЯЯ ЛЕВ STEEL
50705464 / 51795260 / 51827736

FT15157
РЫЧАГ ПОДВЕСКИ ОСЬ ПЕРЕДНЯЯ ПРАВ STEEL
50705465 / 51827737

Fiat > Bravo 07>

FT16059
РУЛЕВОЙ НАКОНЕЧНИК Л/П

9949218

FT17041
ШАРОВАЯ ОПОРА Л/П 17ММ

50705465^ / 50705544^ / 51827738^

FT18288
САЙЛЕНТБЛОК РЫЧАГА ОСЬ ПЕРЕДНЯЯ ПЕРЕД ЛЕВ/ПРАВ

50700443

FT18290
САЙЛЕНТБЛОК РЫЧАГА ОСЬ ПЕРЕДНЯЯ ЗАД ЛЕВ/ПРАВ

50700778

FT18291
САЙЛЕНТБЛОК БАЛКИ ОСЬ ЗАДНЯЯ Л/П

50700796 / 50706505 / 51840600

FT20157
СТОЙКА СТАБИЛИЗАТОРА ПЕРЕД ЛЕВ/ПРАВ

50700941 / 51795269 / 51801136

FT21520
БОЛТ КОЛЕСА

11294235

FT22007
ПОДШИПНИК СТУПИЦЫ ПЕРЕД КПЛ

46836196 / 71753820

FT22089
ПОДШИПНИК СТУПИЦЫ ПЕРЕД КПЛ 2.0 JTD

50700495 / 71753821

FT23001
СТУПИЦА КОЛЕСА ПЕРЕД

51824630 / 60800548 / 7595521

FT24030
ПОДШИПНИК СТУПИЦЫ СТУПИЦА ЗАД ABS

46512973 / 60815429 / VKBA 3540

FT25073K
ШРУС ВНЕШ 1.3JTD

15-1396 / 46307886

FT25083K
ШРУС ВНЕШ 1.6/1.9JTD

46307914 / 46308070 / 60802035

FT25086K
ШРУС ВНЕШ 1.9 JTD

46307742 / 46307887 / 46307924

FT26027
ГАЙКА СТУПИЦЫ ПЕРЕД Л/П

46541344 / 7708333

FT28017
КРЕСТОВИНА ПРИВОДНОГО ВАЛА 1.2 21/31.9X24X10.5

46307552 / 46307825

FT28107

КРЕСТОВИНА ПРИВОДНОГО ВАЛА 26/43.2X22X14.5

46308125 / 46308126 / 60802020

FT29082

КОЛОДКИ ТОРМОЗНЫЕ ЗАД 2-ДАТЧИКА

77365809

FT29112

КОЛОДКИ ТОРМОЗНЫЕ ПЕРЕД 1-ДАТЧИК 1.2/1.6

4254.07 / 77362091

FT29115

КОЛОДКИ ТОРМОЗНЫЕ ЗАД БЕЗ ДАТЧИКА

71769094 / 77362271 / 77362768

FT29145

КОЛОДКИ ТОРМОЗНЫЕ ПЕРЕД 1-ДАТЧИК 1.9/2.0JTD

77362196 / 77364589 / 77365188

FT29147

КОЛОДКИ ТОРМОЗНЫЕ ЗАД БЕЗ ДАТЧИКА

71769094 / 77362271 / 77362768

FT31018

ДИСК ТОРМОЗНОЙ ПЕРЕД ЛЕВ/ПРАВ НИПЕЛЬ

46403088 / 46445004 / 46455892

FT31024

ДИСК ТОРМОЗНОЙ ЗАД ЛЕВ/ПРАВ ПОЛНАЯ

60801753 / 60801755 / 82434070

FT31048

ДИСК ТОРМОЗНОЙ ПЕРЕД ЛЕВ/ПРАВ НИПЕЛЬ 1.2/1.6

46401356 / 60812137

FT31091

ДИСК ТОРМОЗНОЙ ПЕРЕД ЛЕВ/ПРАВ НИПЕЛЬ 1.9JTD

46535086 / 46765546

FT32434

НАПРАВЛЯЮЩАЯ СУППОРТА ЗАД [+] РЕЗИНКИ

77363928 / 77364641

FT32448

НАПРАВЛЯЮЩАЯ СУППОРТА ЗАД [+] РЕЗИНКИ 00>

77363928 / 77364641

FT37078

ФИЛЬТР ВОЗДУШНЫЙ 1.2 16V

46783544 / 51775340 / 5180 6865

FT37107

ФИЛЬТР ВОЗДУШНЫЙ 1.4/1.6 MJTD 06/07>

51793172 / 51874053

FT37309

ФИЛЬТР САЛОНА

71736776 / 71754152^

FT37342

ФИЛЬТР САЛОНА УГОЛЬНЫЙ

46723435 / 71754152

FT38019

ФИЛЬТР МАСЛЯНЫЙ МОТ 140454->

46544820 / 55230822 / 71736161

FT38052

ФИЛЬТР МАСЛЯНЫЙ 1.9JTD

46796687 / 71753742

FT38060

ФИЛЬТР МАСЛЯНЫЙ 1.3JTD

5650 342 / 73500049

FT38077

ФИЛЬТР МАСЛЯНЫЙ 1.9JTDM 150KM

16510-M68L10 / 55207208 / 71751127

FT38084

ФИЛЬТР МАСЛЯНЫЙ 1.6/2.0JTD

55223416 / 650111 / 71754237

FT44026

НАТЯЖИТЕЛЬ ГРМ РОЛИК

60813592 / 7778565 / VKM 12174

FT44053

НАТЯЖИТЕЛЬ ГРМ РОЛИК 1.2 16V

46403679 / 55248394 / 73503128

FT44508

НАТЯЖИТЕЛЬ РЕМНЯ MICRO-V РОЛИК 1.9TD

46454419 / 46514222

FT44521

НАТЯЖИТЕЛЬ РЕМНЯ MICRO-V РОЛИК

46548452 / 55195023 / 55242399

FT44523

НАТЯЖИТЕЛЬ РЕМНЯ MICRO-V РОЛИК

55190052 / 60654130

FT44530

НАТЯЖИТЕЛЬ РЕМНЯ MICRO-V РОЛИК 1.6/2.0 MJTD

51758383

FT44538

НАТЯЖИТЕЛЬ РЕМНЯ MICRO-V РОЛИК 65X10X25.5

60671789

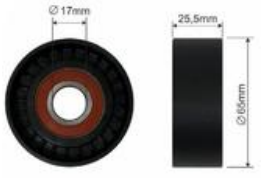

FT44540

НАТЯЖИТЕЛЬ РЕМНЯ MICRO-V РОЛИК

51758385 / 51773551 / 55190813

FT44554

НАТЯЖИТЕЛЬ РЕМНЯ MICRO-V РОЛИК 1.9 JTD

46546374 / 55180011 / 71747798

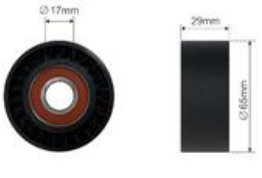

FT44572

НАТЯЖИТЕЛЬ РЕМНЯ MICRO-V РОЛИК

1340 258

FT44588

НАТЯЖИТЕЛЬ ГРМ РОЛИК

51800046

Fiat > Bravo 07>

FT44617
НАТЯЖИТЕЛЬ РЕМНЯ MICRO-V КПЛ 2.0 JTD
51758385 / 51773551 / 55190813

FT44633
НАТЯЖИТЕЛЬ РЕМНЯ MICRO-V КПЛ 1.6 MJTD / 2.0 JTD
51820520

FT44634
НАТЯЖИТЕЛЬ РЕМНЯ MICRO-V КПЛ 1.9 JTD
46546374 / 55180011 / 71747798

FT45304
КОРПУС ГРМ 1.9JTD
55190687

FT45557
ШКИВ 1.6/1.9/2.0JTD
46780491 / 55196301 / 93183257

FT45567
ШКИВ ГРМ КОЛЕНВАЛ BRAVO/ PUNTO GRANDE / STILO
46436278

FT45573
ШКИВ 1.6/2.0JTD
55210310 / 614359 / 93192547

FT45593
ШКИВ ГРМ КОЛЕНВАЛ 1.9 JTD
46471842

FT45624
ШКИВ ГЕНЕРАТОРА 1.9 JTD
9949129

FT45627
ШКИВ ГЕНЕРАТОРА 1.6 JTD
77364725

FT52546
ПОДУШКА ДВИГАТЕЛЯ РЫЧАГ >10 1.9JTD
51798804

FT54254
ДАТЧИК ДАВЛ. ВОЗДУХА PANDA 03> / PUNTO 1.2/1.4
46553045 / 55209037 / 71732447

FT55008
РАДИАТОР 1.9 / 2.0
51808364

FT55268
РАДИАТОР 1.4/1.9
1300 287 / 1300329 / 51808364

FT55287
МАСЛЯНЫЙ РАДИАТОР 05>
55180933

FT55303
КОНДЕНСАТОР КЛИМАТИЗАЦИИ
50526515 / 51826520

Fiat > Bravo 07>

FT55406
МАСЛЯНЫЙ РАДИАТОР С ФИЛЬТРОМ 1.6 JTD
55208625 / 55220558 / 55273042

FT56549
ВЕНТИЛЯТОР ПЕЧКИ STILO
46723433 / 77363824

FT57108
ПОМПА ОХЛАЖД ЖИДКОСТИ 1.9 TD
6334 003 / 7762925

FT57123
ПОМПА ОХЛАЖД ЖИДКОСТИ 1.2 16V
46422512 / 46520401 / 71713728

FT57126
ПОМПА ОХЛАЖД ЖИДКОСТИ 1.9JTD/2.4JTD
46515970 / 46515972 / 60815559

FT57149
ПОМПА ОХЛАЖД ЖИДКОСТИ КПЛ
55221397

FT57153
ПОМПА ОХЛАЖД ЖИДКОСТИ 1.6JTD/2.0JTD
1334 147 / 46804051 / 55209993

FT58145
ТЕРМОСТАТ КПЛ 1.2 16V
46523118

FT58170
ТЕРМОСТАТ 1.4
55202176

FT59123
РЕОСТАТ ВЕНТ. РАДИАТОРА
55702358

FT61350
ТРУБА СИСТ. ОХЛАЖДЕНИЯ КЛАПАН EGR 1.9JTD
46761247

FT62434
ВТУЛКА РЫЧАГА СЦЕПЛЕНИЯ НИЗ
46543812

FT62453
РЫЧАГ СЦЕПЛЕНИЯ 1.4
55250936 / 7617578

FT67015
ПОДШИПНИК ПОДВЕСНОЙ КАРД. 0.9-1.6 93-
55220302 / VKC 2183

FT67028
ПОДШИПНИК ПОДВЕСНОЙ КАРД. 3.0 JTD
2041.89 / 55207502 / 55251546

FT74137
ГЕНЕРАТОР 1.9 JTDM 120A
63377490

Fiat > Bravo 07>

FT74138
СТАРТЕР 1.9 JTD
46430784 / 46473784 / 46478945

FT74139
ГЕНЕРАТОР 2.0JTD 120A
51793678 / 51820624 / 51854902

FT74235
СТАРТЕР 1.2/1.4 0.9 kW
46813058 / 46813064 / 51772325

FT75546
ДАТЧИК ПОЛОЖЕНИЯ ВАЛА BMT 1.4 16V
46815160

FT75559
ДАТЧИК ПОЛОЖЕНИЯ ВАЛА BMT 1.6JTD
46798345

FT75561
ДАТЧИК ЖИДКОСТИ ФИЛЬТР ТОПЛИВА
77363659 / 9284

FT76004
ДАТЧИК ПАРКТРОНИКА ЗАД BRAVO II
735411204

FT76005
ДАТЧИК ПАРКТРОНИКА DOBLO 09>
1368915080

FT80571
ДАТЧИК ABS ПЕРЕД Л/П
51792165

FT81088
ДАТЧИК ПЕДАЛИ СЦЕПЛЕНИЯ
46742976 / 46840511 / 60685431

FT82514
РЕЛЕ СВЕЧИ НАКАЛА ALFA FIAT PEUGEOT
51888255 / 55193073

FT82707
СВЕЧА НАКАЛА 1.9/2.4JTD
46792355

FT82733
СВЕЧА НАКАЛА
55200817

FT82741
СВЕЧА НАКАЛА 1.6
55200755 / 71772815

FT82806
МОТОРЧИК СТЕКЛООЧИСТИТЕЛЯ ПЕРЕД FIAT 500 07>
064014011010 / 77364424

FT83305
РЕЛЕ 30A 12V BRAVO 10> GRANDE PUNTO 14> 500L
60673505 / 60679252 / 60679253

Fiat > Bravo 07>

FT84526
ПОДВЕС ВЫХЛОПА
46810305

FT84543
ПОДВЕС ВЫХЛОПА ЗАД
1557731 / 1558875 / 1755F1

FT84568
ПОДВЕС ВЫХЛОПА 1.9
13242186 / 551876002 / 5850427

FT84576
ПРОКЛАДКА ГЛУШИТЕЛЯ FIAT
46518052 / 60573540 / 60813020

FT84579
ПРОКЛАДКА ГЛУШИТЕЛЯ
6001024176 / 71736864 / 7700823389

FT93218
ЩЕТКА СТЕКЛООЧИСТИТЕЛЯ ПЕРЁД КОМПЛЕКТ ЛЕВ +ПРАВ ПЛОСКИЕ 600ММ +450ММ
71805144

FT93326
РЫЧАГ СТЕКЛООЧИСТИТЕЛЯ ЗАД С ЛИСТОМ
51780994

FT94704
ПРОБКА БАКА ОХЛ.ЖИДКЛСТИ 1.4 BAR
1306.F8 / 46799364

FT94705
КОРПУС ФИЛЬТРА МАСЛА КРЫШКА 2.2JTD
1103.L7 / 9467577088

FT94709
КОРПУС ФИЛЬТРА МАСЛА КРЫШКА PURFLUX
1103.L7 / 73500070 / 9467577088

FT94711
ПРОБКА МАСЛЯНОГО ПОДДОНА ПОДКЛАДКА M18X1.5X21
55188007 / 55196505

FT94712
ПРОБКА БАКА СТЕКЛООМЫВАТЕЛЯ
71740943

FT94714
ПРОБКА МАСЛЯНОГО ПОДДОНА ПОДКЛАДКА 1.9JT M18X1.5X22
46476967 / 60812431 / 60813578

FT94724
ПРОБКА МАСЛЯНОГО ПОДДОНА ПОДКЛАДКА M12X1.25X13
55184773

FT94833
ГАЗОВЫЙ АМОРТИЗАТОР БАГАЖНИКА
51812267

FT96304
ЗАЩЕЛКА
7677865

Fiat > Bravo 07>

FT96306
ЗАЩЕЛКА ПЕДАЛЬ СЦЕПЛЕНИЯ
46554494

Fiat > Cinquecento / Seicento

FT11012
АМОРТИЗАТОР ПЕРЕД ЛЕВ/ПРАВ МАСЛО 0.7/0.9
71713673 / 7685654

FT11043
АМОРТИЗАТОР ЗАД ЛЕВ/ПРАВ МАСЛО
46437781 / 46819368 / 7705508

FT12006
ПОДУШКА АМОРТИЗАТОРА ПЕРЕД Л/П
7667087

FT12034
ЗАЩИТА АМОРТИЗАТОРА ПЕРЕД С ОТБОЙНИКОМ 0.7/0.9
7707403

FT12034K
ЗАЩИТА АМОРТИЗАТОРА ПЕРЕД С ОТБОЙНИКОМ 0.7/0.9 SET
7707403

FT12207
ПРУЖИНА ПОДВЕСКИ ЗАД
7694586

FT12210
ПРУЖИНА ПОДВЕСКИ ЗАД
98610696

FT12237
ПРУЖИНА ПОДВЕСКИ ПЕРЕД
98603816 / 98603817 / 98603819

FT13067
НАКЛАДКА ПЕДАЛИ ПЕДАЛЬ ТОРМОЗА
7671983

FT16008
РУЛЕВОЙ НАКОНЕЧНИК Л/П 12ММ
5960036 / 7669756

FT15007
РЫЧАГ ПОДВЕСКИ ОСЬ ПЕРЕДНЯЯ ЛЕВ
7636995

FT15006
РЫЧАГ ПОДВЕСКИ ОСЬ ПЕРЕДНЯЯ ПРАВ
7636996

FT16529
РУЛЕВАЯ ТЯГА Л/П
7658273 / 9948283

FT18002
САЙЛЕНТБЛОК РЫЧАГА ОСЬ ПЕРЕДНЯЯ ЗАД ЛЕВ/ПРАВ
5927293 / 7673582

FT18107
САЙЛЕНТБЛОК РЫЧАГА ОСЬ ЗАДНЯЯ
7663114^ / 7663115^ / 7747956

FT19019
РУЛЕВАЯ РЕЙКА
46480873

FT20336K
МЕХАНИЗМ КУЛИСЫ РЕМКОМПЛЕКТ
46411550

FT21003
ПОДШИПНИК СТУПИЦЫ ПЕРЕД
46423870 / 51753789

FT23003
СТУПИЦА КОЛЕСА ПЕРЕД
7608131

FT24009
ПОДШИПНИК СТУПИЦЫ СТУПИЦА ЗАД
7599461

FT24011
ПОДШИПНИК СТУПИЦЫ СТУПИЦА ЗАД
7603485

FT25005K
ШРУС ВНЕШ
7647245 / 7720510 / 7736915

FT26010
ГАЙКА СТУПИЦЫ
7759428

FT28201
УПЛОТНИТЕЛЬ 23ММ
71738383 / 92601390

FT28302
ЗАЩИТА ШРУСа ВНЕШ
7603 021 / 7635 255 / 7682 886

FT28302K
ЗАЩИТА ШРУСа ВНЕШ SET
7603 021 / 7635 255 / 7682 886

FT28401
ЗАЩИТА ШРУСа ВНУТР ЛЕВ
46307085 / 7625541

FT28402
ЗАЩИТА ШРУСа ВНУТР ПРАВ
7621245

Fiat > Cinquecento / Seicento

FT28401K
ЗАЩИТА ШРУСа ВНУТР ЛЕВ SET 23ММ
46307085 / 7625541

FT28402K
ЗАЩИТА ШРУСа ВНУТР ПРАВ SET 23ММ
46307228 / 7635078 / 92601390

FT28416
ЗАЩИТА ШРУСа ВНУТР 0.7
7664080

FT29002
КОЛОДКИ ТОРМОЗНЫЕ ПЕРЕД 1-ДАТЧИК
5892728 / 5892735 / 71752994

FT29005
КОЛОДКИ ТОРМОЗНЫЕ ПЕРЕД БЕЗ ДАТЧИКА
5892786 / 9948045 / GDB1099

FT29051
КОЛОДКИ ТОРМОЗНЫЕ ПЕРЕД 1-ДАТЧИК
5892737 / 77362245 / 77362248

FT30003
ТОРМОЗНЫЕ КОЛОДКИ ЗАД 185 X 31
5881040 / 5888144 / 77362424

FT31002
ДИСК ТОРМОЗНОЙ ПЕРЕД ЛЕВ/ПРАВ ПОЛНАЯ
46403960 / 7685656 / DF1745

FT32004
БАРАБАН ТОРМОЗНОЙ ЗАД
7777842 / DB4013

FT34002
ЦИЛИНДР ТОРМОЗНОЙ
5987896 / 71738324 / 71738328

FT32453
РАЗВОДНОЙ МЕХАНИЗМ ТОРМОЗА ЛЕВ
7672968

FT32454
РАЗВОДНОЙ МЕХАНИЗМ ТОРМОЗА ПРАВ
7672995

FT37002
ФИЛЬТР ВОЗДУШНЫЙ 55/60/CC/SC SPORT
1444.P8 / 46536382 / 7759323

FT38001
ФИЛЬТР МАСЛЯНЫЙ
1109.C2 / 5984044 / 71754569

FT38019
ФИЛЬТР МАСЛЯНЫЙ МОТ 140454->
46544820 / 55230822 / 71736161

FT38042
ФИЛЬТР МАСЛЯНЫЙ
46796687 / 46808398 / 60612882

FT39009

ФИЛЬТР ТОПЛИВА 1.4 IE

4435144 / 5984093 / 7606404

FT44002

НАТЯЖИТЕЛЬ ГРМ РОЛИК 1.0 57X24X30

0818.21 / 0829.17 / 5972277

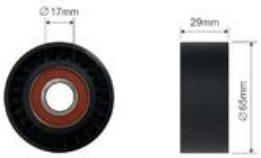

FT44557

НАТЯЖИТЕЛЬ РЕМНЯ MICRO-V РОЛИК 1.1

46557128

FT45545

ШКИВ ГРМ КОЛЕНВАЛ 1.1/1.2

46526261

FT45606

ШКИВ ГРМ КОЛЕНВАЛ

55203783

FT49350

МАСЛЯНЫЙ ПОДДОН 1.0/1.1

7665741 / 7762432

FT49359

МАСЛЯНЫЙ ПОДДОН 1.2 8V

46543513 / 55200418

FT52003

ПОДУШКА ДВИГАТЕЛЯ ЗАД 0.7

7670108

FT52002

ПОДУШКА ДВИГАТЕЛЯ ПЕРЕД ЛЕВ 0.7

7708183

FT52001

ПОДУШКА ДВИГАТЕЛЯ ПЕРЕД ПРАВ 0.7

7708182

FT52004

ПОДУШКА ДВИГАТЕЛЯ СЕРЕДИНА ЗАД 0.9/1.1

46420420 / 7692316

FT53024

НАСОС ТОПЛИВНЫЙ ЭЛЕКТРИЧЕСКАЯ КАРТРИДЖ SPI 55/60 IE

7747117

FT52233

ПОДУШКА ДВИГАТЕЛЯ ЛЕВ 0.9

46514434 / 46748598 / 46765087

FT52105

ПОДУШКА ДВИГАТЕЛЯ ПРАВ 0.9

46533133 / 46749600 / 7711928

FT52234

ПОДУШКА ДВИГАТЕЛЯ ЛЕВ 0.9

46514433

FT52105

ПОДУШКА ДВИГАТЕЛЯ ПРАВ 0.9

46533133 / 46749600 / 7711928

Fiat > Cinquecento / Seicento

FT53152
ТРУБА СИСТ. ОХЛАЖДЕНИЯ НИПЕЛЬ САПУН ТОРМОЗНОЙ

5937436

FT53304
БАК ТОПЛИВНЫЙ 0.9/1.1 SPI

46511894

FT53305
БАК ТОПЛИВНЫЙ 1.1 MPI

46558602 / 51733839

FT54258
ДАТЧИК ДАВЛ. ВОЗДУХА 2.8JTD

1902.J7 / 46531222

FT55026
РАДИАТОР 0.9/1.1

46475456 / 46783702 / 7700881

FT55181
РАДИАТОР 1.1 MPI

46558704

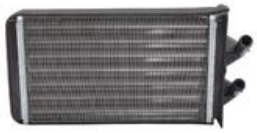

FT55226
ПЕЧКА

7685154

FT55235
ПЕЧКА SEICENTO

46722587

FT56033
ВЕНТИЛЯТОР РАДИАТОРА С КОРПУСОМ CC 0.9

46400256 / 46534674

FT56120
ВЕНТИЛЯТОР РАДИАТОРА С КОРПУСОМ 1.1 MPI

46789792 / 51732956

FT56552
ВЕНТИЛЯТОР ПЕЧКИ

069401288010 / 46722574

FT57001
ПОМПА ОХЛАЖД ЖИДКОСТИ >04/99 O=57.5

46423351 / 71713727 / PA467

FT57109
ПОМПА ОХЛАЖД ЖИДКОСТИ 0.9

46742168 / 7724414

FT57127
ПОМПА ОХЛАЖД ЖИДКОСТИ 05/99>

46526243 / 46805736 / 55184080

FT57149
ПОМПА ОХЛАЖД ЖИДКОСТИ КПЛ

55221397

FT58039
ТЕРМОСТАТ 1.0/1.1 UNO/TIPO/PUNTO

7545958 / 7589135

Fiat > Cinquecento / Seicento

FT58066
ТЕРМОСТАТ 0.9 CC/SC IE

7729959

FT59101
РЕЗИСТОР ПЕЧКИ FIAT DUCATO 4PIN

46721213 / 46722909 / 46723713

FT59108
РЕЗИСТОР ПЕЧКИ FIAT DUCATO 3-PIN

46721165

FT61208
БАК ОХЛ ЖИДКОСТИ

7699199

FT61721
ТРУБКА КВКГ 1.2 8V

46536776

FT64138
СЦЕПЛЕНИЕ С ПОДШИПНИКОМ 0.9

71716488 / 71718679 / 71738745

FT67015
ПОДШИПНИК ПОДВЕСНОЙ КАРД. 0.9-1.6 93-

55220302 / VKC 2183

FT69061
ТРОС ТОРМОЗНОЙ ЗАД Л/П

46517955 / GCH1846

FT74209
СТАРТЕР

7772456 / 7772459 / 7785449

FT75504
ДАТЧИК ПОЛОЖЕНИЯ ВАЛА BMT FIAT CC 704

4460206 / 4460206 / 7547714

FT75507
ДАТЧИК ПОЛОЖЕНИЯ ВАЛА BMT SEN8D3 0.9IE

7735697

FT75534
ДАТЧИК ПОЛОЖЕНИЯ ВАЛА BMT 1.1 SPI/MPI

46417650 / 46764212 / 55189513

FT75544
ДАТЧИК ПОЛОЖЕНИЯ ВАЛА BMT 994 MPI

46445731

FT75556
ДАТЧИК ПОЛОЖЕНИЯ ВАЛА BMT 1.1MPI

46778331

FT80102
ДАТЧИК ТЕМПЕРАТУРЫ ВОДЫ

46824133 / 71716685 / 71719393

FT81001
ДАТЧИК STOP EUROCARGO

4345643 / 4345645

FT82309

ЗАМОК ЗАЖИГАНИЯ CC

1315467080 / 46421642

FT82802

МОТОРЧИК СТЕКЛООЧИСТИТЕЛЯ ПЕРЕД

9949162 / TGE424D

FT82804

МОТОРЧИК СТЕКЛООЧИСТИТЕЛЯ ПЕРЕД

9944295 / TGE424C

FT84114

ГЛУШИТЕЛЬ ЗАД 98<10 1.1

51744829 / 73501572

FT84508

ПОДВЕС ВЫХЛОПА

4387293 / 4387293 / 60807479

FT84545

ХОМУТ ГЛУШИТЕЛЯ M8 45ММ

17452-16120 / 4 082 895 / 4594-03-51A

FT84546

ХОМУТ ГЛУШИТЕЛЯ M8 48ММ

1713.39 / 20585-D0300 / 3104851

FT84580

ПРОКЛАДКА ГЛУШИТЕЛЯ FIAT

46459258 / 46521915 / 7737712

FT93207

ЩЕТКА СТЕКЛООЧИСТИТЕЛЯ ПЕРЁД КОМПЛЕКТ ЛЕВ +ПРАВ 475/475ММ

7728298

FT93337

РЫЧАГ СТЕКЛООЧИСТИТЕЛЯ ЗАД С ЛИСТОМ STILO/ BRAVO

46547577 / 7781640

FT94011

ГАЗОВЫЙ АМОРТИЗАТОР БАГАЖНИКА 98>

46453503 / 46835404

FT94048

ГАЗОВЫЙ АМОРТИЗАТОР БАГАЖНИКА CC 91>

7634947 / 76349470

FT94701

ПРОБКА МАСЛОЗАЛИВНОЙ ГОРЛОВИНЫ

7545141

FT94703

ПРОБКА БАКА ОХЛ.ЖИДКЛСТИ 1 BAR

1306.F3 / 46556737

FT94710

ПРОБКА МАСЛЯНОГО ПОДДОНА M18X1.5X13

55189930 / K68105328AA

Fiat > Croma 05>

FT11091
АМОРТИЗАТОР ПЕРЕД ЛЕВ ГАЗ
51757121 / 51782168 / 51805143

FT11090
АМОРТИЗАТОР ПЕРЕД ПРАВ ГАЗ
51767332 / 51782165 / 51805142

FT11092
АМОРТИЗАТОР ЗАД ЛЕВ/ПРАВ ГАЗ
51767333 / 51780319 / 51782173

FT12040
ПОДУШКА АМОРТИЗАТОРА ПЕРЕД Л/П
51755688

FT12195
ЗАЩИТА АМОРТИЗАТОРА ПЕРЕД
344 446 / 55700767

FT12276
ЗАЩИТА АМОРТИЗАТОРА ПЕРЕД С ОТБОЙНИКОМ
344 446 / 55700767

FT13070
НАКЛАДКА ПЕДАЛИ ПЕДАЛЬ ТОРМОЗА
71740374

FT13071
НАКЛАДКА ПЕДАЛИ
71740375

FT15166
РЫЧАГ ПОДВЕСКИ ОСЬ ЗАДНЯЯ Л/П НИЗ ПЕРЁД
51755681

FT15521
РЫЧАГ ПОДВЕСКИ ОСЬ ЗАДНЯЯ Л/П ВЕРХ
423 008 / 51 748 740 / 51 783 009

FT15519
РЫЧАГ ПОДВЕСКИ ОСЬ ПЕРЕДНЯЯ ЛЕВ
352 051 / 51748653

FT15520
РЫЧАГ ПОДВЕСКИ ОСЬ ПЕРЕДНЯЯ ПРАВ
352 052 / 51 748 652

FT16070
РУЛЕВОЙ НАКОНЕЧНИК ЛЕВ
1603 227 / 77363713

FT16071
РУЛЕВОЙ НАКОНЕЧНИК ПРАВ
1603 228 / 77363712

FT18336
САЙЛЕНТБЛОК РЫЧАГА ОСЬ ПЕРЕДНЯЯ ЗАД ЛЕВ/ПРАВ
352 319 / 71740107 / 9317 1448

FT18362
САЙЛЕНТБЛОК РЫЧАГА ОСЬ ПЕРЕДНЯЯ ПЕРЕД ЛЕВ/ПРАВ
3 52 357 / 517 48 652^ / 517 48 653^

FT20526

СТОЙКА СТАБИЛИЗАТОРА ПЕРЕД ЛЕВ/ПРАВ

350615 / 51741130 / 51803183

FT22068

ПОДШИПНИК СТУПИЦЫ СТУПИЦА ЗАД

51749115

FT28107

КРЕСТОВИНА ПРИВОДНОГО ВАЛА 26/43.2X22X14.5

46308125 / 46308126 / 60802020

FT29159

КОЛОДКИ ТОРМОЗНЫЕ ЗАД БЕЗ ДАТЧИКА

77363601 / 77363607 / 77364168

FT32264

НАПРАВЛЯЮЩАЯ СУППОРТА ПЕРЕД [+] РЕЗИНКИ 35S

93162191

FT38064

ФИЛЬТР МАСЛЯНЫЙ

55189320 / 5650 354 / 71737926

FT38066

ФИЛЬТР МАСЛЯНЫЙ 1.8 16V

55594651 / 71744410 / 93185674

FT38067

ФИЛЬТР МАСЛЯНЫЙ 2.4JTDM

71740470

FT38077

ФИЛЬТР МАСЛЯНЫЙ 1.9JTDM 150KM

16510-M68L10 / 55207208 / 71751127

FT38080

ФИЛЬТР МАСЛЯНЫЙ 2.2

5650 329 / 5650 331 / 5650329

FT39047

ФИЛЬТР ТОПЛИВА 2.3/3.0JTD

4708 795 / 77362340 / 77363600

FT44025

РОЛИК ГРМ

55187100 / 60813590 / 71736493

FT44026

НАТЯЖИТЕЛЬ ГРМ РОЛИК

60813592 / 7778565 / VKM 12174

FT44079

РОЛИК ГРМ РОЛИК 1.9JTD

55187100 / 60813590 / 71736493

FT44084

НАТЯЖИТЕЛЬ ГРМ РОЛИК

71739801

FT44092

НАТЯЖИТЕЛЬ ГРМ 1.6/1.8 16V

24447794 / 55555653 / 55560082

FT44530

НАТЯЖИТЕЛЬ РЕМНЯ MICRO-V РОЛИК 1.6/2.0 MJTD

51758383

FT44540

НАТЯЖИТЕЛЬ РЕМНЯ MICRO-V РОЛИК

51758385 / 51773551 / 55190813

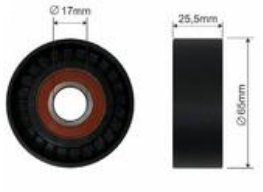

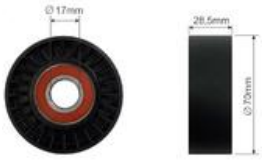

FT44547

НАТЯЖИТЕЛЬ РЕМНЯ MICRO-V РОЛИК 1.9 JTD

51758384 / 6340 556

FT44568

НАТЯЖИТЕЛЬ РЕМНЯ MICRO-V РОЛИК 1.6 / 1.8

55556090 / 55563512 / 71776924

FT44572

НАТЯЖИТЕЛЬ РЕМНЯ MICRO-V РОЛИК

1340 258

FT44573

НАТЯЖИТЕЛЬ РЕМНЯ MICRO-V РОЛИК 1.9

71739304

FT44585

НАТЯЖИТЕЛЬ РЕМНЯ КЛИНОВИДНОГО РОЛИК 2.4

51761865 / 51817373

FT44617

НАТЯЖИТЕЛЬ РЕМНЯ MICRO-V КПЛ 2.0 JTD

51758385 / 51773551 / 55190813

FT45555

ШКИВ 2.4JTD

46427969 / 46544615 / 46742884

FT45557

ШКИВ 1.6/1.9/2.0JTD

46780491 / 55196301 / 93183257

FT45567

ШКИВ ГРМ КОЛЕНВАЛ BRAVO/ PUNTO GRANDE / STILO

46436278

FT45573

ШКИВ 1.6/2.0JTD

55210310 / 614359 / 93192547

FT45593

ШКИВ ГРМ КОЛЕНВАЛ 1.9 JTD

46471842

FT45624

ШКИВ ГЕНЕРАТОРА 1.9 JTD

9949129

FT45627

ШКИВ ГЕНЕРАТОРА 1.6 JTD

77364725

FT54256

ДАТЧИК ДАВЛ. ВОЗДУХА ДАТЧИК 2.2

71739292

Fiat > Croma 05>

FT57108
ПОМПА ОХЛАЖД ЖИДКОСТИ 1.9 TD
6334 003 / 7762925

FT57126
ПОМПА ОХЛАЖД ЖИДКОСТИ 1.9JTD/2.4JTD
46515970 / 46515972 / 60815559

FT57144
ПОМПА ОХЛАЖД ЖИДКОСТИ 1.8 16V
71739779

FT57153
ПОМПА ОХЛАЖД ЖИДКОСТИ 1.6JTD/2.0JTD
1334 147 / 46804051 / 55209993

FT57154
ПОМПА ОХЛАЖД ЖИДКОСТИ 2.2 16V
12585226 / 71739401 / 71769761

FT58166
ТЕРМОСТАТ 1.9JTD
55187784 / 55202510 / 71754778

FT61004
ТРУБА ИНТЕРКУЛЛЕРА ЛЕВ ВЕРХ 1.9JTD
51790613 / 51790614

FT64119
СЦЕПЛЕНИЕ С ПОДШИПНИКОМ 1.8 16V
55562026^ / 55562027^ / 71747899^

FT74137
ГЕНЕРАТОР 1.9 JTDM 120A
63377490

FT74139
ГЕНЕРАТОР 2.0JTD 120A
51793678 / 51820624 / 51854902

FT75559
ДАТЧИК ПОЛОЖЕНИЯ ВАЛА ВМТ 1.6JTD
46798345

FT75561
ДАТЧИК ЖИДКОСТИ ФИЛЬТР ТОПЛИВА
77363659 / 9284

FT76001
ДАТЧИК ПАРКТРОНИКА
156032058 / 735393479

FT81088
ДАТЧИК ПЕДАЛИ СЦЕПЛЕНИЯ
46742976 / 46840511 / 60685431

FT82514
РЕЛЕ СВЕЧИ НАКАЛА ALFA FIAT PEUGEOT
51888255 / 55193073

FT82703
СВЕЧА НАКАЛА 1.9JTD
46451951 / 46754154

Fiat > Croma 05>

FT82707
СВЕЧА НАКАЛА 1.9/2.4JTD

46792355

FT82733
СВЕЧА НАКАЛА

55200817

FT83305
РЕЛЕ 30А 12V BRAVO 10> GRANDE PUNTO 14> 500L

60673505 / 60679252 / 60679253

FT84551
ХОМУТ ГЛУШИТЕЛЯ М8 60ММ

1736.33 / 60587685 / 7701402142

FT84577
ПРОКЛАДКА ГЛУШИТЕЛЯ 2.2 JTD

1343903080 / 1709.40 / 51770353

FT86577
ГАЛОГЕН Л/П H1

51746913 / 51782979 / 60695239

FT93209
ЩЕТКА СТЕКЛООЧИСТИТЕЛЯ ПЕРЁД КОМПЛЕКТ ЛЕВ +ПРАВ ПЛОСКИЕ 625ММ +425ММ

71779246 / 71805140

FT94642
ГАЙКА БАК ТОПЛИВНЫЙ

1531 38 / 1531.38 / 46523405

FT94711
ПРОБКА МАСЛЯНОГО ПОДДОНА ПОДКЛАДКА M18X1.5X21

55188007 / 55196505

FT94712
ПРОБКА БАКА СТЕКЛООМЫВАТЕЛЯ

71740943

FT94714
ПРОБКА МАСЛЯНОГО ПОДДОНА ПОДКЛАДКА 1.9JT M18X1.5X22

46476967 / 60812431 / 60813578

FT94902
НАСОС ОМЫВАТЕЛЯ СТЕКЛА

71740942

FT95462
ПЕТЛЯ ЗАМКА ДВЕРИ ЗАД НИЗ

51793987

FT96302
ЗАЩЕЛКА КРЫШКА ДВИГАТЕЛЯ

7622907

FT96304
ЗАЩЕЛКА

7677865

FT11260

АМОРТИЗАТОР ПЕРЕД ЛЕВ/ПРАВ ГАЗ

46812368 / 51772961

FT11265

АМОРТИЗАТОР ЗАД ЛЕВ/ПРАВ МАСЛО 05>

51755255 / 51755353

FT11279

АМОРТИЗАТОР ПЕРЕД ЛЕВ/ПРАВ ГАЗ 05>

51755247 / 51755248

FT11280

АМОРТИЗАТОР ЗАД ЛЕВ/ПРАВ ГАЗ 05>

51755255 / 51755353

FT12087

ЗАЩИТА АМОРТИЗАТОРА ПЕРЕД

46466619 / 46792633 / 46804120

FT12087K

ЗАЩИТА АМОРТИЗАТОРА ПЕРЕД С ОТБОЙНИКОМ SET

46466619 / 46792633 / 46804120

FT12089

ПОДУШКА АМОРТИЗАТОРА ПЕРЕД ЛЕВ

46760674 / 82491441

FT12088

ПОДУШКА АМОРТИЗАТОРА ПЕРЕД ПРАВ

46760673 / 82491440

FT12171

ОТБОЙНИК АМОРТИЗАТОРА ПЕРЕД

46466619 / 46792633 / 46804120

FT12172

ОТБОЙНИК АМОРТИЗАТОРА ПЕРЕД КАРТРИДЖ

46466619 / 46792633 / 46804120

FT12229

ПРУЖИНА ПОДВЕСКИ ПЕРЕД 1.9

46801828

FT13056

КРЕПЛЕНИЕ РАДИАТОРА

46436960

FT13057

САЙЛЕНТБЛОК ФИЛЬТР ВОЗДУШНЫЙ 1.3JTD

7786064

FT13061

КРЕПЛЕНИЕ РАДИАТОРА

51810206

FT13065

САЙЛЕНТБЛОК ФИЛЬТР ВОЗДУШНЫЙ

46828259 / 55189138 / 7786064

FT13331

РЕССОРА ЗАД 1-ЛИСТ 05>

46774754

FT13536
ЦАПФА ЛЕВ
51853624

FT13537
ЦАПФА ПРАВ
51853626

FT15020
РЫЧАГ ПОДВЕСКИ ОСЬ ПЕРЕДНЯЯ ЛЕВ
51712408 / 51747324 / 51866701

FT15019
РЫЧАГ ПОДВЕСКИ ОСЬ ПЕРЕДНЯЯ ПРАВ
46813841 / 51764470 / 51866700

FT15132
РЫЧАГ ПОДВЕСКИ ОСЬ ПЕРЕДНЯЯ ЛЕВ CARGO
46836606 / 51727865 / 51769076

FT15133
РЫЧАГ ПОДВЕСКИ ОСЬ ПЕРЕДНЯЯ ПРАВ CARGO
46836607 / 51727863 / 51769075

FT15162
РЫЧАГ ПОДВЕСКИ ОСЬ ПЕРЕДНЯЯ ЛЕВ 05>
51772992

FT15163
РЫЧАГ ПОДВЕСКИ ОСЬ ПЕРЕДНЯЯ ПРАВ 05>
51772988

FT16030
РУЛЕВОЙ НАКОНЕЧНИК Л/П
98845030 / 9947714

FT16566
РУЛЕВАЯ ТЯГА Л/П ГИДРО-УСЕЛИТЕЛЬ 309ММ
98845026

FT16062
РУЛЕВОЙ НАКОНЕЧНИК ЛЕВ ГИДРО-УСЕЛИТЕЛЬ
98845032

FT16061
РУЛЕВОЙ НАКОНЕЧНИК ПРАВ ГИДРО-УСЕЛИТЕЛЬ
98845031

FT16568
РУЛЕВАЯ ТЯГА Л/П 333ММ
98845024 / 98845025

FT17009
ШАРОВАЯ ОПОРА Л/П
46543045 / 7081835

FT17036
ШАРОВАЯ ОПОРА Л/П 02>
46779293 / 46842581 / 7082812

FT18108
САЙЛЕНТБЛОК РЫЧАГА ОСЬ ПЕРЕДНЯЯ ПЕРЕД ЛЕВ/ПРАВ
46421522

FT18171
САЙЛЕНТБЛОК СТАБИЛИЗАТОРА ПЕРЕД ВНЕШ
7750990

FT18234
САЙЛЕНТБЛОК РЕССОРЫ ПЕРЕД НИЗ
46766963 / 46767261

FT18236
САЙЛЕНТБЛОК РЕССОРЫ ЗАД НИЗ
46473041

FT18238
ОТБОЙНИК ПОДВЕСКИ ЗАД
46751547

FT18239
ОТБОЙНИК ПОДВЕСКИ ЗАД PANORAMA
46751548

FT18240
СТОЙКА СТАБИЛИЗАТОРА ЗАД ЛЕВ/ПРАВ 118ММ
51717000

FT18270
САЙЛЕНТБЛОК СТАБИЛИЗАТОРА ПЕРЕД ВНУТР 22ММ
46738808

FT18289
САЙЛЕНТБЛОК СТАБИЛИЗАТОРА ПЕРЕД ВНУТР 23ММ
46790552

FT18293
САЙЛЕНТБЛОК РЫЧАГА ОСЬ ПЕРЕДНЯЯ ЗАД ЛЕВ
46454078 / 46748578

FT18292
САЙЛЕНТБЛОК РЫЧАГА ОСЬ ПЕРЕДНЯЯ ЗАД ПРАВ
46454077 / 46748579

FT18296
САЙЛЕНТБЛОК СТАБИЛИЗАТОРА ПЕРЕД ВНЕШ
46777764 / 51744226

FT18340
ОТБОЙНИК ПОДВЕСКИ ЗАД
46796102

FT18394
САЙЛЕНТБЛОК РЕССОРЫ ЗАД ВЕРХ
51774010 / 7763865

FT18396
ОТБОЙНИК ПОДВЕСКИ ЗАД 05>
51759794

FT18418
КРЕПЛЕНИЕ РАДИАТОРА 1.3JTD [+] AC
46821271

FT20186
СТОЙКА СТАБИЛИЗАТОРА ЗАД ЛЕВ/ПРАВ 05> 132ММ
51717001

FT20334
ЗАЩИТА РУЛЕВОЙ ТЯГИ 01>05

98845034

FT21005
ПОДШИПНИК СТУПИЦЫ ПЕРЕД 37X72X37

40210-00-QAA / 46529970 / 77 00 822 298

FT21520
БОЛТ КОЛЕСА

11294235

FT22009
ПОДШИПНИК СТУПИЦЫ ПЕРЕД КПЛ

5890987 / 60815880 / 71714460

FT22044
ПОДШИПНИК СТУПИЦЫ ПЕРЕД КПЛ 1.6

71745047

FT23018
СТУПИЦА КОЛЕСА ПЕРЕД 1.2 8V / 1.9D

46798592

FT23032
СТУПИЦА КОЛЕСА ПЕРЕД

46745258

FT24045
ПОДШИПНИК СТУПИЦЫ СТУПИЦА ЗАД ABS

46554135 / 51759727 / VKBA 3583

FT25065K
ШРУС ВНЕШ 1.2/1.4/1.6/1.3JTD/1.9D

15-1374 / 46307572 / 46307913

FT25072K
ШРУС ВНЕШ 1.3 JTD

46307659 / 46307906 / 46308206

FT26010
ГАЙКА СТУПИЦЫ

7759428

FT26032
САЙЛЕНТБЛОК ФИЛЬТР ВОЗДУШНЫЙ

46828259 / 55189138 / 7786064

FT27131
ПОЛУОСЬ ЛЕВ 1.9JTD

46307674

FT27132
ПОЛУОСЬ ПРАВ 1.9JTD

17-0636 / 46307678

FT28017
КРЕСТОВИНА ПРИВОДНОГО ВАЛА 1.2 21/31.9X24X10.5

46307552 / 46307825

FT28020
КРЕСТОВИНА ПРИВОДНОГО ВАЛА 24/35.5X27X11.7

46307676

FT28044K
ЗАЩИТА ШРУСа ВНУТР SET

46307675

FT28327
ЗАЩИТА ШРУСа ВНЕШ

46307716

FT28327K
ЗАЩИТА ШРУСа ВНЕШ SET

46307716

FT28440
ЗАЩИТА ШРУСа ВНУТР

46307675

FT29102
КОЛОДКИ ТОРМОЗНЫЕ ПЕРЕД БЕЗ ДАТЧИКА

77362205 / 77363496 / 9948870

FT29123
КОЛОДКИ ТОРМОЗНЫЕ ПЕРЕД 1-ДАТЧИК

71772815 / 77362689 / 77362691

FT29157
КОЛОДКИ ТОРМОЗНЫЕ ПЕРЕД 1-ДАТЧИК

77365396

FT30049
ТОРМОЗНЫЕ КОЛОДКИ ЗАД TT 11/ 2.0

7082149 / 98845054 / GS8442

FT30069
ТОРМОЗНЫЕ КОЛОДКИ ЗАД 228X40

77362756 / 77363513 / 77363946

FT31016
ДИСК ТОРМОЗНОЙ ПЕРЕД ЛЕВ/ПРАВ НИПЕЛЬ

46416712 / 46423415 / 71770936

FT31018
ДИСК ТОРМОЗНОЙ ПЕРЕД ЛЕВ/ПРАВ НИПЕЛЬ

46403088 / 46445004 / 46455892

FT31020
ДИСК ТОРМОЗНОЙ ПЕРЕД ЛЕВ/ПРАВ НИПЕЛЬ

46445006 / 60658565 / 71739568

FT31048
ДИСК ТОРМОЗНОЙ ПЕРЕД ЛЕВ/ПРАВ НИПЕЛЬ 1.2/1.6

46401356 / 60812137

FT32006
БАРАБАН ТОРМОЗНОЙ ЗАД

7769850 / DB4210

FT32240
РЕМКОМПЛЕКТ СУППОРТА ТОРМ.

D4025

FT32382
ПРУЖИНА ТОРМ. КОЛОДОК ЗАД

7082146 / 98845050

FT32403

САМОРЕГУЛЯТОР ТОРМОЗНЫХ КОЛОДОК Л/П 1-PC

7082147 / 98845051

FT32433

САМОРЕГУЛЯТОР ТОРМОЗНЫХ КОЛОДОК Л/П

7701059740 / 77362444

FT32452

ПРУЖИНА ТОРМ. КОЛОДОК ЗАД

7550796

FT32455

НАПРАВЛЯЮЩАЯ СУППОРТА ПЕРЕД [+] РЕЗИНКИ

7074616 / 7701206347

FT34009

ЦИЛИНДР ТОРМОЗНОЙ

9945980

FT34042

ЦИЛИНДР ТОРМОЗНОЙ

7082150

FT34046

ЦИЛИНДР ТОРМОЗНОЙ

4402.F3 / 77363849

FT35121

ТОРМОЗНОЙ ШЛАНГ ЗАД ЛЕВ/ПРАВ 465ММ

46749271

FT35123

ТОРМОЗНОЙ ШЛАНГ ПЕРЕД ЛЕВ/ПРАВ 05> 515ММ

51776519

FT35124

ТОРМОЗНОЙ ШЛАНГ ПЕРЕД ЛЕВ/ПРАВ 504ММ

46738613

FT36201

НАСОС ГУР БЕЗ КОЛЕСА

46473843 / 46533006 / 46534757

FT36210

НАСОС ГУР БЕЗ КОЛЕСА 1.3 JTD

50502742 / 51729535 / 7613955535

FT36219

НАСОС ГУР БЕЗ КОЛЕСА 1.6 16V

46406957 / 46442644 / 46459346

FT37073

ФИЛЬТР ВОЗДУШНЫЙ 1.2 8V

46536222 / 71754083

FT37090

ФИЛЬТР ВОЗДУШНЫЙ 1.9 D/JTD 2001>

46754989 / 46770962 / 46836602

FT37096

ФИЛЬТР ВОЗДУШНЫЙ

51775324 / 55183265 / 55193849

Fiat > Doblo 00>

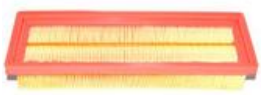

FT37105
ФИЛЬТР ВОЗДУШНЫЙ 1.4
1542 777 / 1706 917 / 55192012

FT37308
ФИЛЬТР САЛОНА
46723331 / 46770834 / 77362394

FT37409
ФИЛЬТР САЛОНА УГОЛЬНЫЙ
46722862 / 46723245 / 46770829

FT37701
КОРПУС ВОЗДУШНОГО ФИЛЬТРА 05>
51806861

FT38001
ФИЛЬТР МАСЛЯНЫЙ
1109.C2 / 5984044 / 71754569

FT38019
ФИЛЬТР МАСЛЯНЫЙ МОТ 140454->
46544820 / 55230822 / 71736161

FT38038
ФИЛЬТР МАСЛЯНЫЙ 1.9 TD
46805832 / 60814435 / 71736158

FT38042
ФИЛЬТР МАСЛЯНЫЙ
46796687 / 46808398 / 60612882

FT38052
ФИЛЬТР МАСЛЯНЫЙ 1.9JTD
46796687 / 71753742

FT38060
ФИЛЬТР МАСЛЯНЫЙ 1.3JTD
5650 342 / 73500049

FT38068
ФИЛЬТР МАСЛЯНЫЙ 1.3JTD
55197218 / 55238304 / 5650 367

FT39016
ФИЛЬТР ТОПЛИВА 2.8 JTD
46797378 / 60816460

FT39036
ФИЛЬТР ТОПЛИВА 1.9 D
46531688 / 46737091 / 46786875

FT39047
ФИЛЬТР ТОПЛИВА 2.3/3.0JTD
4708 795 / 77362340 / 77363600

FT44002
НАТЯЖИТЕЛЬ ГРМ РОЛИК 1.0 57X24X30
0818.21 / 0829.17 / 5972277

FT44010
РОЛИК ГРМ 65X30.5/35.5X12
46400054 / 46554826 / 55211287

Fiat > Doblo 00>

FT44024
НАТЯЖИТЕЛЬ ГРМ РОЛИК 1.6
46416489 / 71734799

FT44025
РОЛИК ГРМ
55187100 / 60813590 / 71736493

FT44026
НАТЯЖИТЕЛЬ ГРМ РОЛИК
60813592 / 7778565 / VKM 12174

FT44079
РОЛИК ГРМ РОЛИК 1.9JTD
55187100 / 60813590 / 71736493

FT44080
НАТЯЖИТЕЛЬ ГРМ РОЛИК 1.2MPI
1535 439 / 55183497 / 55233759

FT44508
НАТЯЖИТЕЛЬ РЕМНЯ MICRO-V РОЛИК 1.9TD
46454419 / 46514222

FT44521
НАТЯЖИТЕЛЬ РЕМНЯ MICRO-V РОЛИК
46548452 / 55195023 / 55242399

FT44522
НАТЯЖИТЕЛЬ РЕМНЯ MICRO-V РОЛИК
46537101 / 46537639

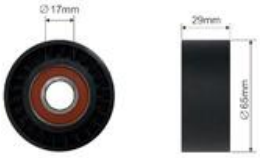

FT44554
НАТЯЖИТЕЛЬ РЕМНЯ MICRO-V РОЛИК 1.9 JTD
46546374 / 55180011 / 71747798

FT44602
НАТЯЖИТЕЛЬ РЕМНЯ MICRO-V РОЛИК 70X17X26
46537101

FT44604
НАТЯЖИТЕЛЬ РЕМНЯ MICRO-V РОЛИК 65X17X25.5
1539115 / 1598372 / 46819146

FT44634
НАТЯЖИТЕЛЬ РЕМНЯ MICRO-V КПЛ 1.9 JTD
46546374 / 55180011 / 71747798

FT45300
КОРПУС ГРМ ВЕРХ >09 1.9JTD
46530206

FT45301
КОРПУС ГРМ ВЕРХ >09 1.9JTD
46530188

FT45302
КОРПУС ГРМ НИЗ 1.6
7799871

FT45304
КОРПУС ГРМ 1.9JTD
55190687

FT45545

ШКИВ ГРМ КОЛЕНВАЛ 1.1/1.2

46526261

FT45557

ШКИВ 1.6/1.9/2.0JTD

46780491 / 55196301 / 93183257

FT45567

ШКИВ ГРМ КОЛЕНВАЛ BRAVO/ PUNTO GRANDE / STILO

46436278

FT45574

ШКИВ 1.3JTD

55182506

FT45593

ШКИВ ГРМ КОЛЕНВАЛ 1.9 JTD

46471842

FT45606

ШКИВ ГРМ КОЛЕНВАЛ

55203783

FT45607

ШКИВ ГРМ КУЛАЧКОВЫЙ ВАЛ ГРМ 1.9 D

46529249

FT45624

ШКИВ ГЕНЕРАТОРА 1.9 JTD

9949129

FT45628

ШКИВ ГЕНЕРАТОРА 1.3 JTD

55186280 / 77362721

FT46634

ВТУЛКА РЫЧАГА СЦЕПЛЕНИЯ ВЕРХ

46784963

FT46635

ВТУЛКА РЫЧАГА СЦЕПЛЕНИЯ НИЗ

46784964

FT49351

МАСЛЯНЫЙ ПОДДОН 1.2 MPI

46515152

FT49354

МАСЛЯНЫЙ ПОДДОН 1.6

46764098

FT49358

МАСЛЯНЫЙ ПОДДОН 1.3MJ

0301.R2 / 46743794

FT49359

МАСЛЯНЫЙ ПОДДОН 1.2 8V

46543513 / 55200418

FT49366

МАСЛЯНЫЙ ПОДДОН 1.9 D/JTD

46753459 / 46770103

Fiat > Doblo 00>

FT52328
ПОДУШКА ДВИГАТЕЛЯ ПРАВ 1.2 8V

46767475

FT52330
ПОДУШКА ДВИГАТЕЛЯ ЗАД РЫЧАГ 1.2/1.3JTD/1.9D/JTD

46767476 / 51760173

FT52331
ПОДУШКА ДВИГАТЕЛЯ ЛЕВ 1.3JTD/1.9D/JTD

46759737

FT52332
ПОДУШКА ДВИГАТЕЛЯ ПРАВ 1.9D/JTD

46759568 / 5176 0172 / 51760172

FT52342
ПОДУШКА ДВИГАТЕЛЯ ПРАВ 1.6 16V

46820471 / 51760171

FT52403
ПОДУШКА ДВИГАТЕЛЯ ПРАВ 1.3JTD

51718928

FT52436
ПОДУШКА ДВИГАТЕЛЯ ЗАД РЫЧАГ 1.4 8V / 1.6 16V

46830162

FT52469
ПОДУШКА ДВИГАТЕЛЯ ПРАВ 05> 1.4 8V

51762065

FT53271
ТРУБКА МАСЛОПРИЕМНИКА 1.3JTD

71740365

FT54011
ЗУБЧАТАЯ ШЕСТЕРНЯ КПП ПРИВОД СПИДОМЕТРА

55253317 / 7754074

FT54254
ДАТЧИК ДАВЛ. ВОЗДУХА PANDA 03> / PUNTO 1.2/1.4

46553045 / 55209037 / 71732447

FT55082
ПЕЧКА MARELLI

46722928 / 46722950

FT55105
РАДИАТОР 1.4/1.6/1.9D

46749005 / 46803039

FT55253
РАДИАТОР 05> 1.3 MJTD 1.9JTD

46807378 / 51779233 / 51861635

FT55261
МАСЛЯНЫЙ РАДИАТОР 1.3JTD

55193743 / 55193743^

FT55280
МАСЛЯНЫЙ РАДИАТОР 1.3MJTD

55183548

FT55284

МАСЛЯНЫЙ РАДИАТОР С ФИЛЬТРОМ 1.3MJTD

55183548

FT55285

МАСЛЯНЫЙ РАДИАТОР С ФИЛЬТРОМ PANDA 1.3JTD UFI

55238294

FT55286

МАСЛЯНЫЙ РАДИАТОР С ФИЛЬТРОМ 1.3JTD PURFLUX

55210712

FT55287

МАСЛЯНЫЙ РАДИАТОР 05>

55180933

FT55288

МАСЛЯНЫЙ РАДИАТОР 05>

55186217

FT55289

МАСЛЯНЫЙ РАДИАТОР

55191707

FT55306

КОНДЕНСАТОР КЛИМАТИЗАЦИИ

46821270

FT55313

КОНДЕНСАТОР КЛИМАТИЗАЦИИ 05> 1.3 MJTD

51804991

FT55521

ИНТЕРКУЛЛЕР 05> 1.9 / 1.3

46779532 / 46849068 / 51718953

FT56086

ВЕНТИЛЯТОР РАДИАТОРА 1.9 D

46737733

FT56150

ВЕНТИЛЯТОР РАДИАТОРА 1.9JTD

51718487 / 51738799 / MTC036AX

FT56151

ВЕНТИЛЯТОР РАДИАТОРА 1.9JTD / 1.3JTD [+] AC

46821264 / 51718489 / 51753828

FT56188

ВЕНТИЛЯТОР РАДИАТОРА 1.2

51738718

FT56189

ВЕНТИЛЯТОР РАДИАТОРА 05> 1.3 JTD

51755591

FT56540

ВЕНТИЛЯТОР ПЕЧКИ PUNTO II [-] AC

46722948 / 46723714 / 71735480

FT56560

ВЕНТИЛЯТОР ПЕЧКИ 05> [+] AC

71735484

Fiat > Doblo 00>

FT57057
ПОМПА ОХЛАЖД ЖИДКОСТИ 1.6 16V
46400058 / 46444355 / 71716878

FT57108
ПОМПА ОХЛАЖД ЖИДКОСТИ 1.9 TD
6334 003 / 7762925

FT57123
ПОМПА ОХЛАЖД ЖИДКОСТИ 1.2 16V
46422512 / 46520401 / 71713728

FT57126
ПОМПА ОХЛАЖД ЖИДКОСТИ 1.9JTD/2.4JTD
46515970 / 46515972 / 60815559

FT57127
ПОМПА ОХЛАЖД ЖИДКОСТИ 05/99>
46526243 / 46805736 / 55184080

FT57140
ПОМПА ОХЛАЖД ЖИДКОСТИ 1.3 JTD 16V
46815125 / 46819138 / 71745026

FT57149
ПОМПА ОХЛАЖД ЖИДКОСТИ КПЛ
55221397

FT58039
ТЕРМОСТАТ 1.0/1.1 UNO/TIPO/PUNTO
7545958 / 7589135

FT58141
ТЕРМОСТАТ КАРТРИДЖ 1.9 D
46758434 / 46758435

FT58162
ТЕРМОСТАТ КПЛ С ДАТЧИКОМ 1.3JTD
55180041 / 55224021

FT58170
ТЕРМОСТАТ 1.4
55202176

FT58178
ТЕРМОСТАТ КПЛ С ДАТЧИКОМ 1.3
55194271 / 55202373

FT59101
РЕЗИСТОР ПЕЧКИ FIAT DUCATO 4PIN
46721213 / 46722909 / 46723713

FT59201
РЕОСТАТ ВЕНТ. РАДИАТОРА
46533716 / 51736774 / 7782831

FT59204
РЕОСТАТ ВЕНТ. РАДИАТОРА 99>
51736821

FT61025
ТРУБА СИСТ. ОХЛАЖДЕНИЯ НАСОС ОХЛ. ЖИДКОСТИ 1.2 8V CF3
71754665

Fiat > Doblo 00>

FT61218
БАК ОХЛ ЖИДКОСТИ
51717782 / 51811408 / 51891028

FT61322
ТРУБА СИСТ. ОХЛАЖДЕНИЯ РАДАТОРА НИЗ 1.2 8V
46747724

FT61325
ТРУБА СИСТ. ОХЛАЖДЕНИЯ РАДАТОРА ВЕРХ 1.2 8V LE [+] AC
46822731

FT61328
ТРУБА СИСТ. ОХЛАЖДЕНИЯ РАДАТОРА НИЗ 1.9D
46747727

FT61329
ТРУБА СИСТ. ОХЛАЖДЕНИЯ РАДАТОРА ЛЕВ 1.9D/JTD
46808790

FT61335
ТРУБА СИСТ. ОХЛАЖДЕНИЯ РАДАТОРА ВЕРХ 05> 1.3JTD
51757913

FT61336
ТРУБА СИСТ. ОХЛАЖДЕНИЯ РАДАТОРА ПРАВ 05> 1.4/1.6
51790620

FT61337
ТРУБА СИСТ. ОХЛАЖДЕНИЯ РАДАТОРА ВЕРХ 05> 1.4 8V
51755820

FT61338
ТРУБА СИСТ. ОХЛАЖДЕНИЯ РАДАТОРА НИЗ 05> 1.9JTD
51755573

FT61340
ТРУБА СИСТ. ОХЛАЖДЕНИЯ ПЕЧКИ 1.2 8V
46559542

FT61341
ТРУБА СИСТ. ОХЛАЖДЕНИЯ ПЕЧКИ 1.9D
46559543

FT61342
ТРУБА СИСТ. ОХЛАЖДЕНИЯ ПЕЧКИ 1.9JTD
46825333

FT61343
ТРУБА СИСТ. ОХЛАЖДЕНИЯ ПЕЧКИ 05> 1.3/1.9JTD
51703667

FT61344
ТРУБА СИСТ. ОХЛАЖДЕНИЯ ПЕЧКИ 05> 1.3JTD
51761737

FT61345
ТРУБА СИСТ. ОХЛАЖДЕНИЯ ПЕЧКИ 05> 1.9JTD
51764867

FT61346
ТРУБА СИСТ. ОХЛАЖДЕНИЯ НАСОС ОХЛ. ЖИДКОСТИ 1.9JTD
46805188

FT61347

ТРУБА СИСТ. ОХЛАЖДЕНИЯ НАСОС ОХЛ. ЖИДКОСТИ 1.9JTD

46805859

FT61348

ТРУБА СИСТ. ОХЛАЖДЕНИЯ 1.9JTD

46805853

FT61349

ТРУБА СИСТ. ОХЛАЖДЕНИЯ КЛАПАН EGR 1.9JTD

46805852

FT61350

ТРУБА СИСТ. ОХЛАЖДЕНИЯ КЛАПАН EGR 1.9JTD

46761247

FT61351

ТРУБА СИСТ. ОХЛАЖДЕНИЯ ВЫПУСКНОЙ КОЛЛЕКТОР 1.9JTD

46769297

FT61654

ТРУБА СИСТ. ОХЛАЖДЕНИЯ 1.9D

46762424

FT61710

ТРУБА СИСТ. ОХЛАЖДЕНИЯ КЛАПАН EGR 05> 1.3JTD

55180040

FT61712

ТРУБА ВОЗДУШНОГО ФИЛЬТРА ВЫПУСК ВЕРХ 1.9D

46770959

FT61713

ТРУБА ВОЗДУШНОГО ФИЛЬТРА 1.9JTD

46759191

FT61714

ШЛАНГ ТУРБИНЫ ВПУСК 1.9JTD

55202255

FT61715

ТРУБА ИНТЕРКУЛЛЕРА ЛЕВ 1.9JTD

46779537

FT61716

ТРУБА ИНТЕРКУЛЛЕРА ПРАВ 1.9JTD

51703326

FT61719

ТРУБА ИНТЕРКУЛЛЕРА ЛЕВ НИЗ 05> 1.3JTD

51757917 / 51780738

FT61717

ТРУБА ИНТЕРКУЛЛЕРА ПРАВ НИЗ 05> 1.3JTD

51705995 / 51757912

FT61720

ТРУБА ИНТЕРКУЛЛЕРА 05> 1.3JTD

51766562 / 51780736

FT61721

ТРУБКА КВКГ 1.2 8V

46536776

Fiat > Doblo 00>

FT61722
ШЛАНГ ТУРБИНЫ 1.9JTD
51703325

FT61723
ТРУБА ВОЗДУШНОГО ФИЛЬТРА 1.6 16V
46829488

FT61724
ШЛАНГ ВОЗДУШНЫЙ 1.9D
46792189

FT61725
ШЛАНГ ВОЗДУШНЫЙ 05> 1.3JTD
51742575

FT61726
ШЛАНГ ТУРБИНЫ 05> 1.9JTD
51767547 / 51800272

FT61777
ШЛАНГ ТУРБИНЫ 05> 1.3MJTD
55184941 / 55189122

FT61806
ТРУБКА КВКГ 1.2/1.4
71740824 / 71769083

FT61807
ТРУБА ИНТЕРКУЛЛЕРА 05> 1.9JTD
51757422

FT61808
ШЛАНГ ТУРБИНЫ 1.9JTD
46456214 / 46456294

FT62111
МУФТА КПП КОМПЛ. 3/4 ????????
55195575

FT62434
ВТУЛКА РЫЧАГА СЦЕПЛЕНИЯ НИЗ
46543812

FT62453
РЫЧАГ СЦЕПЛЕНИЯ 1.4
55250936 / 7617578

FT63005
ЭЛЕКТРОКЛАПАН ТУРБО КОМПРЕССОР 05> 1.9 JTD
46813569

FT64113
МАХОВИК ЖЕСТКОЕ
71735500 + 55203007

FT64118
СЦЕПЛЕНИЕ С ПОДШИПНИКОМ 1.4
71741508 / 71752234 / 71788762

FT67015
ПОДШИПНИК ПОДВЕСНОЙ КАРД. 0.9-1.6 93-
55220302 / VKC 2183

Fiat > Doblo 00>

FT68024
ГИДРОПРИВОД СЦЕПЛЕНИЯ

46541667 / 55196189 / 55227259

FT68028
НАСОС СЦЕПЛЕНИЯ 1.3MJTD 04>

46749276 / 55196182

FT68035
ГИДРОПРИВОД СЦЕПЛЕНИЯ 1.6 16V

4654 1666 / 5519 6190

FT73034
ТРОС ПЕРЕКЛЮЧЕНИЯ КПП КПЛ

29523 / 46806267 / 46806268

FT69217
ТРОС ТОРМОЗНОЙ ЛЕВ

51750481

FT69216
ТРОС ТОРМОЗНОЙ ЗАД ПРАВ

51750480

FT73205
РУЧКА ПЕРЕКЛЮЧЕНИЯ КПП

735330197

FT73208
РУЧКА ПЕРЕКЛЮЧЕНИЯ КПП

735322936

FT74110
ГЕНЕРАТОР 1.9 JTD

46430530 / 46447117 / 46544329

FT74121
ГЕНЕРАТОР 85A

51859037

FT74230
СТАРТЕР 1.3 M-JET 1.3kW

46823548 / 55204116

FT74235
СТАРТЕР 1.2/1.4 0.9 kW

46813058 / 46813064 / 51772325

FT75531
ДАТЧИК ПОЛОЖЕНИЯ ВАЛА ВМТ 1.3MJTD

1247 679 / 1920.SQ / 73502752

FT75532
ДАТЧИК ПОЛОЖЕНИЯ ВАЛА ВМТ 1.6

46442091 / 7735914 / 7777960

FT75561
ДАТЧИК ЖИДКОСТИ ФИЛЬТР ТОПЛИВА

77363659 / 9284

FT76007
ДАТЧИК ПАРКТРОНИКА 00 > 16

46802909

FT80102
ДАТЧИК ТЕМПЕРАТУРЫ ВОДЫ
46824133 / 71716685 / 71719393

FT80300
ЩУП МАСЛЯНЫЙ 1.3 JTD
55191259

FT80502
ДАТЧИК ABS ПЕРЕД ЛЕВ
46740217 / 46811205

FT80501
ДАТЧИК ABS ПЕРЕД ПРАВ
46740213

FT80509
ДАТЧИК PANDA 03>
46817374

FT81088
ДАТЧИК ПЕДАЛИ СЦЕПЛЕНИЯ
46742976 / 46840511 / 60685431

FT81089
ДАТЧИК STOP
4534.49 / 51713873

FT82204
ПЕРЕКЛЮЧАТЕЛЬ ЗЕРКАЛА
735298499 / 735316891

FT82206
ПЕРЕКЛЮЧАТЕЛЬ СТЕКЛОПОДЪЕМНИКА ЛЕВ 05>
735417033

FT82205
ПЕРЕКЛЮЧАТЕЛЬ СТЕКЛОПОДЪЕМНИКА ПРАВ 05>
735417034

FT82207
ПЕРЕКЛЮЧАТЕЛЬ СТЕКЛОПОДЪЕМНИКА ЛЕВ 05>
735417033

FT82343
ЗАМОК ЗАЖИГАНИЯ
46819068

FT82514
РЕЛЕ СВЕЧИ НАКАЛА ALFA FIAT PEUGEOT
51888255 / 55193073

FT82703
СВЕЧА НАКАЛА 1.9JTD
46451951 / 46754154

FT82720
СВЕЧА НАКАЛА FIORINO 1.3JTD
46796050

FT82728
СВЕЧА НАКАЛА 1.9
46751764 / 71735464

FT82733
СВЕЧА НАКАЛА
55200817

FT82807
МОТОРЧИК СТЕКЛООЧИСТИТЕЛЯ ПЕРЕД
064343499010 / 46804975^

FT82808
МОТОРЧИК СТЕКЛООЧИСТИТЕЛЯ ЗАД
064343021010 / 51757281

FT84120
ГЛУШИТЕЛЬ ЗАД 1.9 JTD
46826932 / 51740052 / 71765083

FT84507
ПОДВЕС ВЫХЛОПА ЗАД
46416588 / 5983 764 / 77 00 686 644

FT84530
ПОДВЕС ВЫХЛОПА
46515903 / 51708151 / 51779526

FT84540
ПОДВЕС ВЫХЛОПА
55187596 / 55557723 / 55559084

FT84546
ХОМУТ ГЛУШИТЕЛЯ М8 48ММ
1713.39 / 20585-D0300 / 3104851

FT84548
ХОМУТ ГЛУШИТЕЛЯ М8 52ММ
1506043 / 17452-16160 / 6U0253460

FT84581
ПРОКЛАДКА ГЛУШИТЕЛЯ ПЕРЕД FIAT
1418284E50 / 55184044 / 93177694

FT87254
ОТРАЖАТЕЛЬ ЗАД L/R
1348401080 / 1617417980

FT87331
УКАЩАТЕЛЬ ПОВОРОТА КРЫЛО Л/П
46522717

FT88286
ЗЕРКАЛО РУЧНОЕ. ЛЕВ
735296232 / 735325157

FT88287
ЗЕРКАЛО РУЧНОЕ. ПРАВ
735296226 / 735325164

FT88288
ЗЕРКАЛО ЭЛЕКТР. ЛЕВ ПОДОГРЕВ
735296234 / 735325159

FT88289
ЗЕРКАЛО ЭЛЕКТР. ПРАВ ПОДОГРЕВ
735296227 / 735325166

Fiat > Doblo 00>

FT88559
СТЕКЛО ЗЕРКАЛА Л/П
71718326

FT88560
СТЕКЛО ЗЕРКАЛА Л/П ПОДОГРЕВ
71718326

FT90200
ЗАЩИТА БЛОК ПРЕДОХРАНИТЕЛЕЙ ВЕРХ
735391985

FT90201
ЗАЩИТА БЛОК ПРЕДОХРАНИТЕЛЕЙ НИЗ
46789257

FT90731
КРЕПЛЕНИЕ ЗАПАСНОГО КОЛЕСА ВНЕШ
46559772 / 46754343

FT90735
НАКЛАДКА ПОРОГА ЗАД 1-DRZWI
735286922

FT90732
МОЛДИНГ ВНЕШНИЙ ДВЕРЬ ПЕРЕД ЛЕВ 05>
735417817

FT90741
МОЛДИНГ ВНЕШНИЙ ДВЕРЬ ПЕРЕД ПРАВ 05>
735417813

FT90733
МОЛДИНГ ВНЕШНИЙ ДВЕРЬ ЗАД ЛЕВ 05>
735417806

FT90734
МОЛДИНГ ВНЕШНИЙ ДВЕРЬ ЗАД ПРАВ 05>
735417816

FT90736
НАКЛАДКА ПОРОГА ЗАД
735286921

FT90742
КРЕПЛЕНИЕ РАДИАТОРА ВЕРХ 05>
46430981 / 46754753

FT90739
МОЛДИНГ ВНЕШНИЙ ФАРЫ ЛЕВ 05>
735418074

FT90740
МОЛДИНГ ВНЕШНИЙ ФАРЫ ПРАВ 05>
735418075

FT90743
КРЕПЛЕНИЕ РАДИАТОРА ВЕРХ
46441446

FT90817
ЗАГЛУШКА БАМПЕРА 05>
71740732

FT90800
МОЛДИНГ ВНЕШНИЙ ДВЕРЬ ПЕРЕД ЛЕВ
735294279

FT90801
МОЛДИНГ ВНЕШНИЙ ДВЕРЬ ПЕРЕД ПРАВ
735294278

FT91633
РЕШЕТКА БАМПЕРА ЛЕВ 05>
735417168

FT91634
РЕШЕТКА БАМПЕРА ПРАВ 05>
735417169

FT91643
РЕШЕТКА БАМПЕРА ЛЕВ 05>
735417172

FT91644
РЕШЕТКА БАМПЕРА ПРАВ 05>
735417170

FT91909
СТЕКЛОПОДЪЕМНИК ПЕРЕД ПРАВ РУЧНОЕ
46747426 / 46810620 / 51711750

FT93125
ТРАПЕЦИЯ СТЕКЛООЧИСТИТЕЛЯ ПЕРЕД >08
46748140 / 46804975 / 51839941

FT91920
СТЕКЛОПОДЪЕМНИК ПЕРЕД ЛЕВ ЭЛЕКТР.КПЛ.
46810677 / 51704763 / 51718404

FT91921
СТЕКЛОПОДЪЕМНИК ПЕРЕД ПРАВ ЭЛЕКТР.КПЛ.
46810618 / 51704762 / 51718403

FT91934
ПЕРЕКЛЮЧАТЕЛЬ СТЕКЛОПОДЪЕМНИКА ЛЕВ 05> SET
735417033

FT91936
ПЕРЕКЛЮЧАТЕЛЬ СТЕКЛОПОДЪЕМНИКА ПРАВ 05> SET
735417034

FT93229
ЩЕТКА СТЕКЛООЧИСТИТЕЛЯ ПЕРЁД КОМПЛЕКТ ЛЕВ +ПРАВ ПЛОСКИЕ 530ММ +450ММ
5911650 / 71779237

FT93316
РЫЧАГ СТЕКЛООЧИСТИТЕЛЯ ПЕРЕД ЛЕВ/ПРАВ
51714017

FT93317
РЫЧАГ СТЕКЛООЧИСТИТЕЛЯ ЗАД С ЛИСТОМ
51738854

FT94019
ГАЗОВЫЙ АМОРТИЗАТОР БАГАЖНИКА
46810696 / 46824070

FT94147
ЗАМОК КАПОТА >05
46747434 / 51780519

FT94149
ЗАМОК КАПОТА 05>
51758788 / 51781077 / 51823518

FT94166
ЗАМОК КАПОТА 05>
51758788 / 51781077 / 51823518

FT94346
РУЧКА ВНУТ. ЗАД ЛЕВ
735294349

FT94377
РУЧКА ВНУТ. ПЕРЕД ЛЕВ
735294304 / 735297536 / 735309960

FT94376
РУЧКА ВНУТ. ПЕРЕД ПРАВ
735294303 / 735294503 / 735309959

FT94378
РУЧКА ВНУТ. РАЗДВИЖНЫЕ ДВЕРИ ПРАВ
735296050 / 735309961

FT94545
РУЧКА ВНУТ. ЗАД
735331105

FT94547
РУЧКА ВНУТ. ЗАД ЛЕВ
735402299

FT94551
РУЧКА ВН. ЗАД ПРАВ 04
735379978

FT94642
ГАЙКА БАК ТОПЛИВНЫЙ
1531 38 / 1531.38 / 46523405

FT94701
ПРОБКА МАСЛОЗАЛИВНОЙ ГОРЛОВИНЫ
7545141

FT94705
КОРПУС ФИЛЬТРА МАСЛА КРЫШКА 2.2JTD
1103.L7 / 9467577088

FT94708
КОРПУС ФИЛЬТРА МАСЛА КРЫШКА 1.3MJTD
55197220 / 5650993

FT94709
КОРПУС ФИЛЬТРА МАСЛА КРЫШКА PURFLUX
1103.L7 / 73500070 / 9467577088

FT94710
ПРОБКА МАСЛЯНОГО ПОДДОНА M18X1.5X13
55189930 / K68105328AA

Fiat > Doblo 00>

FT94714
ПРОБКА МАСЛЯНОГО ПОДДОНА ПОДКЛАДКА 1.9JT M18X1.5X22
46476967 / 60812431 / 60813578

FT94901
НАСОС ОМЫВАТЕЛЯ СТЕКЛА
71719636

FT94903
ФОРСУНКА СТЕКЛООМЫВАТЕЛЯ ЗАД
46818055

FT94905
ФОРСУНКА СТЕКЛООМЫВАТЕЛЯ ПЕРЕД
735277664

FT95337
ОГРАНИЧИТЕЛЬ ДВЕРИ ПЕРЕД Л/П
46747423 / 51772768

FT95339
ПЕТЛЯ ЗАМКА ДВЕРИ БОК Л/П
46747437

FT95349
ПЕТЛЯ ЗАМКА ДВЕРИ ЗАД НИЗ
51810088

FT95353
ЗАМОК ДВЕРИ ЗАД ЛЕВ ВЕРХ
51757819

FT95354
ЗАМОК ДВЕРИ ЗАД ПРАВ
51757818

FT95355
ЗАМОК ДВЕРИ ЗАД ЛЕВ НИЗ
51757820

FT95356
ЗАМОК ДВЕРИ ЗАД ПРАВ НИЗ
51757821

FT95404
ШИНА СТЕКЛОПОДЪЕМНИКА ПЕРЕД ПРАВ ЗАД
46745482

FT95405
УПОР ЦЕНТРИРУЮЩИЙ БОК ПРАВ ВЕРХ 05>
46764894 / 46821534 / 51712540

FT95407
РУЧКА ОКНА
735294353

FT95410
ПРОКЛАДКА КУЗОВА ДВЕРЬ
46764901

FT95428
ЗАМОК БАГАЖНИКА
51773974

FT95453
ШИНА СТЕКЛОПОДЪЕМНИКА
7775575

FT95465
СТОПОР ДВЕРИ 00> 15>
46770619

FT95463
ЗАВЕС КАПОТА ЛЕВ
46782384

FT95464
ЗАВЕС КАПОТА ПРАВ
46782383

FT95466
СТОПОР ДВЕРИ ЗАД ЛЕВ/ПРАВ 00>
46770625

FT95467
ПЕТЛЯ ЗАМКА ДВЕРИ ЗАД ЛЕВ/ПРАВ ВЕРХ
51750739

FT95533
ОГРАНИЧИТЕЛЬ ДВЕРИ ЗАД Л/П
46790818

FT95564
ОГРАНИЧИТЕЛЬ ДВЕРИ ПЕРЕД Л/П 05>
51799708

FT95534
ЗАМОК ДВЕРИ БОК ЛЕВ СЕРЕДИНА
51765345

FT95400
ЗАМОК ДВЕРИ БОК ПРАВ
51765344

FT95566
ШИНА ДВЕРИ БОК ВЕРХ 05> SET
46840189

FT95567
ШИНА ДВЕРИ БОК 05> SET
46843004

FT95569
ШИНА ДВЕРИ БОК НИЗ ??????? 05>
51735971

FT95570
ШИНА ДВЕРИ БОК НИЗ ???????
46843008

FT95585
ШИНА ДВЕРИ БОК ЛЕВ 05> SET
46843005

FT96301
ЗАЩЕЛКА МОЛДИНГА
71728805

Fiat > Doblo 00>

FT96302
ЗАЩЕЛКА КРЫШКА ДВИГАТЕЛЯ
7622907

FT96304
ЗАЩЕЛКА
7677865

FT96305
КРЮК БУКСИРОВОЧНЫЙ
51722108 / 51873726

FT96306
ЗАЩЕЛКА ПЕДАЛЬ СЦЕПЛЕНИЯ
46554494

FT99003
ЗАЩИТА ДВИГАТЕЛЯ
467452

Fiat > Doblo 09> / Combo D

FT11297
АМОРТИЗАТОР ПЕРЕД ЛЕВ ГАЗ [+]ABS
51819143 / 51880839

FT11298
АМОРТИЗАТОР ПЕРЕД ПРАВ ГАЗ [+]ABS
51819146 / 51880843 / 51976579

FT11299
АМОРТИЗАТОР ЗАД ЛЕВ/ПРАВ ГАЗ CARGO DIESEL
51810129 / 51960190

FT11300
АМОРТИЗАТОР ЗАД ЛЕВ/ПРАВ ГАЗ HEAVY DUTY
51819223 / 51962036

FT11301
АМОРТИЗАТОР ЗАД ЛЕВ/ПРАВ ГАЗ PANORAMA
51815192 / 51858711 / 51962038

FT12236
ОТБОЙНИК АМОРТИЗАТОРА ЗАД
51819224 / 51865204

FT13054
НАКЛАДКА ПЕДАЛИ
71746347

FT17044
РЕМКОМПЛЕКТ ПОДВЕСКИ
51909034^ / 51930336^ / 51944162^

Fiat > Doblo 09> / Combo D

FT15160
РЫЧАГ ПОДВЕСКИ ОСЬ ПЕРЕДНЯЯ ЛЕВ
51810665 / 51885737 / 51932035

FT15161
РЫЧАГ ПОДВЕСКИ ОСЬ ПЕРЕДНЯЯ ПРАВ
51810664 / 51885660 / 51932036

FT18074
САЙЛЕНТБЛОК РЫЧАГА ОСЬ ЗАДНЯЯ
51909034^ / 51930336^ / 51944162^

FT18308
ОТБОЙНИК ПОДВЕСКИ ЗАД CARGO
51864414

FT18349
СТОЙКА СТАБИЛИЗАТОРА ПЕРЕД ЛЕВ/ПРАВ
51848645 / 51898527

FT18359
САЙЛЕНТБЛОК СТАБИЛИЗАТОРА ПЕРЕД ВНУТР
51854406 / 51886184 / 95511275

FT18410
ОТБОЙНИК ПОДВЕСКИ ЗАД
51850337

FT20344
ЗАЩИТА РУЛЕВОЙ ТЯГИ Л/П
77365222

FT21520
БОЛТ КОЛЕСА
11294235

FT22007
ПОДШИПНИК СТУПИЦЫ ПЕРЕД КПЛ
46836196 / 71753820

FT22089
ПОДШИПНИК СТУПИЦЫ ПЕРЕД КПЛ 2.0 JTD
50700495 / 71753821

FT24051
ПОДШИПНИК СТУПИЦЫ СТУПИЦА ЗАД ABS
51810087

FT24052
ПОДШИПНИК СТУПИЦЫ СТУПИЦА ЗАД ABS
51810086

FT25073K
ШРУС ВНЕШ 1.3JTD
15-1396 / 46307886

FT25083K
ШРУС ВНЕШ 1.6/1.9JTD
46307914 / 46308070 / 60802035

FT28017
КРЕСТОВИНА ПРИВОДНОГО ВАЛА 1.2 21/31.9X24X10.5
46307552 / 46307825

Fiat > Doblo 09> / Combo D

FT29157
КОЛОДКИ ТОРМОЗНЫЕ ПЕРЕД 1-ДАТЧИК
77365396

FT30032
ТОРМОЗНЫЕ КОЛОДКИ ЗАД 254X57
77365346

FT30069
ТОРМОЗНЫЕ КОЛОДКИ ЗАД 228X40
77362756 / 77363513 / 77363946

FT31020
ДИСК ТОРМОЗНОЙ ПЕРЕД ЛЕВ/ПРАВ НИПЕЛЬ
46445006 / 60658565 / 71739568

FT31111
ДИСК ТОРМОЗНОЙ ПЕРЕД ЛЕВ/ПРАВ НИПЕЛЬ 305ММ
51854567 / 51897455 / 569087

FT32433
САМОРЕГУЛЯТОР ТОРМОЗНЫХ КОЛОДОК Л/П
7701059740 / 77362444

FT32434
НАПРАВЛЯЮЩАЯ СУППОРТА ЗАД [+] РЕЗИНКИ
77363928 / 77364641

FT32448
НАПРАВЛЯЮЩАЯ СУППОРТА ЗАД [+] РЕЗИНКИ 00>
77363928 / 77364641

FT34046
ЦИЛИНДР ТОРМОЗНОЙ
4402.F3 / 77363849

FT37078
ФИЛЬТР ВОЗДУШНЫЙ 1.2 16V
46783544 / 51775340 / 5180 6865

FT37096
ФИЛЬТР ВОЗДУШНЫЙ
51775324 / 55183265 / 55193849

FT37118
ФИЛЬТР ВОЗДУШНЫЙ 1.3MJTD
51897086 / 51920958 / 51925027

FT37308
ФИЛЬТР САЛОНА
46723331 / 46770834 / 77362394

FT37313
ФИЛЬТР САЛОНА
55702456 / 6479.84 / 647984

FT37327
ФИЛЬТР САЛОНА FIORINO 07> TIPO 16>
1808029 / 77364561 / 95514195

FT37409
ФИЛЬТР САЛОНА УГОЛЬНЫЙ
46722862 / 46723245 / 46770829

Fiat > Doblo 09> / Combo D

FT38019
ФИЛЬТР МАСЛЯНЫЙ МОТ 140454->

46544820 / 55230822 / 71736161

FT38060
ФИЛЬТР МАСЛЯНЫЙ 1.3JTD

5650 342 / 73500049

FT38068
ФИЛЬТР МАСЛЯНЫЙ 1.3JTD

55197218 / 55238304 / 5650 367

FT38077
ФИЛЬТР МАСЛЯНЫЙ 1.9JTDM 150KM

16510-M68L10 / 55207208 / 71751127

FT38084
ФИЛЬТР МАСЛЯНЫЙ 1.6/2.0JTD

55223416 / 650111 / 71754237

FT39066
ФИЛЬТР ТОПЛИВА КАРТРИДЖ 1.3MJTD

77366216 / 77366607 / 818021

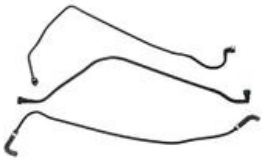

FT39508
ТОПЛИВНАЯ ТРУБКА КОМПЛЕКТ 1.3JTD

51861080 / 51873181

FT44026
НАТЯЖИТЕЛЬ ГРМ РОЛИК

60813592 / 7778565 / VKM 12174

FT44053
НАТЯЖИТЕЛЬ ГРМ РОЛИК 1.2 16V

46403679 / 55248394 / 73503128

FT44521
НАТЯЖИТЕЛЬ РЕМНЯ MICRO-V РОЛИК

46548452 / 55195023 / 55242399

FT44530
НАТЯЖИТЕЛЬ РЕМНЯ MICRO-V РОЛИК 1.6/2.0 MJTD

51758383

FT44540
НАТЯЖИТЕЛЬ РЕМНЯ MICRO-V РОЛИК

51758385 / 51773551 / 55190813

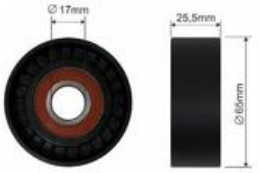

FT44574
НАТЯЖИТЕЛЬ ГРМ РОЛИК

51815020 / 55206531

FT44614
НАТЯЖИТЕЛЬ РЕМНЯ MICRO-V КПЛ 1.3 JTD

1611424180 / 55244469

FT44617
НАТЯЖИТЕЛЬ РЕМНЯ MICRO-V КПЛ 2.0 JTD

51758385 / 51773551 / 55190813

FT45557
ШКИВ 1.6/1.9/2.0JTD

46780491 / 55196301 / 93183257

Fiat > Doblo 09> / Combo D

FT45627
ШКИВ ГЕНЕРАТОРА 1.6 JTD
77364725

FT46634
ВТУЛКА РЫЧАГА СЦЕПЛЕНИЯ ВЕРХ
46784963

FT46635
ВТУЛКА РЫЧАГА СЦЕПЛЕНИЯ НИЗ
46784964

FT49358
МАСЛЯНЫЙ ПОДДОН 1.3MJ
0301.R2 / 46743794

FT49359
МАСЛЯНЫЙ ПОДДОН 1.2 8V
46543513 / 55200418

FT49367
МАСЛЯНЫЙ ПОДДОН 1.6 JTDM
55222613 / 55222621

FT52406
ПОДУШКА ДВИГАТЕЛЯ ПЕРЕД ЛЕВ 1.3JTD
51813603

FT52407
ПОДУШКА ДВИГАТЕЛЯ ПРАВ 1.3JTD
51761603 / 51799110

FT52414
ПОДУШКА ДВИГАТЕЛЯ ЗАД РЫЧАГ 1.6/2.0JTD
1102.2J / 51831511 / 51879480

FT52444
ПОДУШКА ДВИГАТЕЛЯ ЗАД РЫЧАГ 1.3JTD
51837816

FT52474
ПОДУШКА ДВИГАТЕЛЯ ЗАД РЫЧАГ 1.4 16V
51815759

FT52491
ПОДУШКА ДВИГАТЕЛЯ ЗАД КРЕПЛЕНИЕ 1.4 16V
51815760

FT52476
ПОДУШКА ДВИГАТЕЛЯ ЛЕВ 1.4 16V
51813606

FT52481
ПОДУШКА ДВИГАТЕЛЯ ПРАВ 1.4 16V
51849522

FT52501
ПОДУШКА ДВИГАТЕЛЯ ПЕРЕД ЛЕВ 1.4TB /1.6/2.0JTD
51822810 / 51952356

FT52500
ПОДУШКА ДВИГАТЕЛЯ ПРАВ 1.6/2.0JTD
51815197

FT53271
ТРУБКА МАСЛОПРИЕМНИКА 1.3JTD

71740365

FT54011
ЗУБЧАТАЯ ШЕСТЕРНЯ КПП ПРИВОД СПИДОМЕТРА

55253317 / 7754074

FT54254
ДАТЧИК ДАВЛ. ВОЗДУХА PANDA 03> / PUNTO 1.2/1.4

46553045 / 55209037 / 71732447

FT55008
РАДИАТОР 1.9 / 2.0

51808364

FT55215
МАСЛЯНЫЙ РАДИАТОР 1.6 D

55235062 / 55236720 / 55273044

FT55268
РАДИАТОР 1.4/1.9

1300 287 / 1300329 / 51808364

FT55269
РАДИАТОР OPEL COMBO 12> 1.4

1300330 / 50512102 / 50522910

FT55280
МАСЛЯНЫЙ РАДИАТОР 1.3MJTD

55183548

FT55284
МАСЛЯНЫЙ РАДИАТОР С ФИЛЬТРОМ 1.3MJTD

55183548

FT55307
КОНДЕНСАТОР КЛИМАТИЗАЦИИ

51838048

FT55406
МАСЛЯНЫЙ РАДИАТОР С ФИЛЬТРОМ 1.6 JTD

55208625 / 55220558 / 55273042

FT56179
ВЕНТИЛЯТОР РАДИАТОРА С КОРПУСОМ 1.3JTD

069422454010 / 51821155

FT56180
ВЕНТИЛЯТОР РАДИАТОРА С КОРПУСОМ 1.6/2.0JTD [+] AC

069422472010 / 51833973

FT56562
ВЕНТИЛЯТОР ПЕЧКИ [+] AC

77366856

FT56563
ВЕНТИЛЯТОР ПЕЧКИ

77364528 / 77366871

FT57123
ПОМПА ОХЛАЖД ЖИДКОСТИ 1.2 16V

46422512 / 46520401 / 71713728

Fiat > Doblo 09> / Combo D

FT57140
ПОМПА ОХЛАЖД ЖИДКОСТИ 1.3 JTD 16V
46815125 / 46819138 / 71745026

FT57149
ПОМПА ОХЛАЖД ЖИДКОСТИ КПЛ
55221397

FT57153
ПОМПА ОХЛАЖД ЖИДКОСТИ 1.6JTD/2.0JTD
1334 147 / 46804051 / 55209993

FT58170
ТЕРМОСТАТ 1.4
55202176

FT61352
ТРУБА СИСТ. ОХЛАЖДЕНИЯ РАДАТОРА ЛЕВ 1.3JTD
51810861

FT61354
ТРУБА СИСТ. ОХЛАЖДЕНИЯ РАДАТОРА ПРАВ 1.3JTD
51832978

FT61353
ТРУБА СИСТ. ОХЛАЖДЕНИЯ РАДАТОРА ПРАВ 1.3JTD E5
51810860

FT61356
ТРУБА СИСТ. ОХЛАЖДЕНИЯ РАДАТОРА ПРАВ 1.4 16V
51817695

FT61357
ТРУБА СИСТ. ОХЛАЖДЕНИЯ РАДАТОРА ПРАВ 1.6/2.0JTD
51817696

FT61358
ТРУБА СИСТ. ОХЛАЖДЕНИЯ РАДАТОРА ВЕРХ 1.6/2.0JTD
51817694

FT61359
ТРУБА СИСТ. ОХЛАЖДЕНИЯ ПЕЧКИ 1.3JTD E5
51810858

FT61360
ТРУБА СИСТ. ОХЛАЖДЕНИЯ ПЕЧКИ 1.3JTD
51816206

FT61361
ТРУБА СИСТ. ОХЛАЖДЕНИЯ ПЕЧКИ 1.3JTD E5
51810859

FT61362
ТРУБА СИСТ. ОХЛАЖДЕНИЯ ПЕЧКИ 1.3JTD
51753876

FT61363
ТРУБА СИСТ. ОХЛАЖДЕНИЯ ПЕЧКИ 1.4 [-] AC
51816786 / 51969412

FT61364
ТРУБА СИСТ. ОХЛАЖДЕНИЯ ПЕЧКИ 1.6/2.0JTD
51817693 / 51958896

Fiat > Doblo 09> / Combo D

FT61365
ТРУБА СИСТ. ОХЛАЖДЕНИЯ РАСШИРИТЕЛЬНЫЙ БАЧЕК 1.4 16V

51816787

FT61434
ТРУБА СИСТ. ОХЛАЖДЕНИЯ ПЕЧКИ ВПУСК 1.6/2.0JTD

51817692

FT61652
ТРУБА СИСТ. ОХЛАЖДЕНИЯ РАСШИРИТЕЛЬНЫЙ БАЧЕК 1.6/2.0JTD

51813948

FT61653
ТРУБА СИСТ. ОХЛАЖДЕНИЯ РАСШИРИТЕЛЬНЫЙ БАЧЕК 1.6/2.0JTD

51831878

FT61709
ТРУБА СИСТ. ОХЛАЖДЕНИЯ 1.3JTD EGR

55184653

FT61711
ТРУБА СИСТ. ОХЛАЖДЕНИЯ EGR 1.3JTD

55185382

FT61728
ТРУБА ИНТЕРКУЛЛЕРА ЛЕВ НИЗ 1.3JTD E5

51810956^

FT61729
ТРУБА ИНТЕРКУЛЛЕРА ЛЕВ 1.3JTD E5

51810956^

FT61730
ТРУБА ИНТЕРКУЛЛЕРА ЛЕВ 1.3JTD

51832981^

FT61732
ТРУБА ИНТЕРКУЛЛЕРА ПРАВ 1.3JTD

51810863 / 52008382

FT61731
ТРУБА ИНТЕРКУЛЛЕРА ЛЕВ 1.3JTD

51832981^

FT61732
ТРУБА ИНТЕРКУЛЛЕРА ПРАВ 1.3JTD

51810863 / 52008382

FT61733
ТРУБА ИНТЕРКУЛЛЕРА ПРАВ

51832224 / 51984106

FT61734
ТРУБА ИНТЕРКУЛЛЕРА ЛЕВ 1.6/2.0JTD

51832089 / 51832089^

FT61735
ГРУБА ИНТЕРКУЛЛЕРА УЗЕЛ 1.6/2.0JTD

51832089^

FT61736
ШЛАНГ ТУРБИНЫ ВПУСК 1.3JTD

51832979 / 52008378

Fiat > Doblo 09> / Combo D

FT61737
ШЛАНГ ТУРБИНЫ ВЫПУСК 1.6/2.0JTD
51820715 / 51984104

FT61809
ТРУБА ВОЗДУШНОГО ФИЛЬТРА 1.3JTD
51848880

FT62111
МУФТА КПП КОМПЛ. 3/4 ????????
55195575

FT62434
ВТУЛКА РЫЧАГА СЦЕПЛЕНИЯ НИЗ
46543812

FT64129
СЦЕПЛЕНИЕ С ПОДШИПНИКОМ 1.6 JTD
55236496 / 55240771 / 60801995

FT67015
ПОДШИПНИК ПОДВЕСНОЙ КАРД. 0.9-1.6 93-
55220302 / VKC 2183

FT68024
ГИДРОПРИВОД СЦЕПЛЕНИЯ
46541667 / 55196189 / 55227259

FT73077
ТРОС ПЕРЕКЛЮЧЕНИЯ КПП
55213945 / 55230984

FT74138
СТАРТЕР 1.9 JTD
46430784 / 46473784 / 46478945

FT74139
ГЕНЕРАТОР 2.0JTD 120A
51793678 / 51820624 / 51854902

FT74230
СТАРТЕР 1.3 M-JET 1.3kW
46823548 / 55204116

FT74235
СТАРТЕР 1.2/1.4 0.9 kW
46813058 / 46813064 / 51772325

FT75531
ДАТЧИК ПОЛОЖЕНИЯ ВАЛА BMT 1.3MJTD
1247 679 / 1920.SQ / 73502752

FT75546
ДАТЧИК ПОЛОЖЕНИЯ ВАЛА BMT 1.4 16V
46815160

FT75559
ДАТЧИК ПОЛОЖЕНИЯ ВАЛА BMT 1.6JTD
46798345

FT75561
ДАТЧИК ЖИДКОСТИ ФИЛЬТР ТОПЛИВА
77363659 / 9284

Fiat > Doblo 09> / Combo D

FT76005
ДАТЧИК ПАРКТРОНИКА DOBLO 09>
1368915080

FT80573
ДАТЧИК ABS ЗАД Л/П
51840249

FT82229
ПЕРЕКЛЮЧАТЕЛЬ ЗЕРКАЛА DOBLO 09> FIORINO 07>
735511514

FT82514
РЕЛЕ СВЕЧИ НАКАЛА ALFA FIAT PEUGEOT
51888255 / 55193073

FT82720
СВЕЧА НАКАЛА FIORINO 1.3JTD
46796050

FT82741
СВЕЧА НАКАЛА 1.6
55200755 / 71772815

FT82744
СВЕЧА НАКАЛА 1.3
55210051

FT83305
РЕЛЕ 30A 12V BRAVO 10> GRANDE PUNTO 14> 500L
60673505 / 60679252 / 60679253

FT84507
ПОДВЕС ВЫХЛОПА ЗАД
46416588 / 5983 764 / 77 00 686 644

FT84536
ПОДВЕС ВЫХЛОПА ФИЛЬТР DPF
51804591 / 51854824

FT86372
ФАРА ЗАД. ПРАВ
51810673

FT86374
ФАРА ЗАД. ПРАВ
51830564

FT86375
ФАРА ЗАД. ЛЕВ
51830565

FT93120
ТРАПЕЦИЯ СТЕКЛООЧИСТИТЕЛЯ ПЕРЕД
51810592

FT90802
МОЛДИНГ ВНЕШНИЙ ДВЕРЬ ЗАД ЛЕВ
735534338

FT90803
МОЛДИНГ ВНЕШНИЙ ДВЕРЬ ЗАД ПРАВ
735534339

FT93224

ЩЕТКА СТЕКЛООЧИСТИТЕЛЯ ПЕРЁД КОМПЛЕКТ ЛЕВ +ПРАВ ПЛОСКИЕ 600ММ +400ММ

51900238 + 51900240

FT93320

РЫЧАГ СТЕКЛООЧИСТИТЕЛЯ ЗАД С ЛИСТОМ

51879455

FT94164

ЗАМОК КАПОТА

51810895

FT94575

РУЧКА ВН. РАЗДВИЖНЫЕ ДВЕРИ ЛЕВ

735460745

FT94576

РУЧКА ВНУТ. РАЗДВИЖНЫЕ ДВЕРИ

735504245 / 735545496

FT94580

РУЧКА ВН. БОК ПРАВ

735460743

FT94642

ГАЙКА БАК ТОПЛИВНЫЙ

1531 38 / 1531.38 / 46523405

FT94704

ПРОБКА БАКА ОХЛ.ЖИДКЛСТИ 1.4 BAR

1306.F8 / 46799364

FT94705

КОРПУС ФИЛЬТРА МАСЛА КРЫШКА 2.2JTD

1103.L7 / 9467577088

FT94708

КОРПУС ФИЛЬТРА МАСЛА КРЫШКА 1.3MJTD

55197220 / 5650993

FT94709

КОРПУС ФИЛЬТРА МАСЛА КРЫШКА PURFLUX

1103.L7 / 73500070 / 9467577088

FT94710

ПРОБКА МАСЛЯНОГО ПОДДОНА M18X1.5X13

55189930 / K68105328AA

FT94711

ПРОБКА МАСЛЯНОГО ПОДДОНА ПОДКЛАДКА M18X1.5X21

55188007 / 55196505

FT94712

ПРОБКА БАКА СТЕКЛООМЫВАТЕЛЯ

71740943

FT94724

ПРОБКА МАСЛЯНОГО ПОДДОНА ПОДКЛАДКА M12X1.25X13

55184773

FT94900

ФОРСУНКА СТЕКЛООМЫВАТЕЛЯ ПЕРЕД

1353227080

Fiat > Doblo 09> / Combo D

FT94902
НАСОС ОМЫВАТЕЛЯ СТЕКЛА
71740942

FT94903
ФОРСУНКА СТЕКЛООМЫВАТЕЛЯ ЗАД
46818055

FT95354
ЗАМОК ДВЕРИ ЗАД ПРАВ
51757818

FT95378
ОГРАНИЧИТЕЛЬ ДВЕРИ ПЕРЕД Л/П
1354694080

FT95398
ОГРАНИЧИТЕЛЬ ДВЕРИ ЗАД Л/П
51811554 / 51879452

FT95405
УПОР ЦЕНТРИРУЮЩИЙ БОК ПРАВ ВЕРХ 05>
46764894 / 46821534 / 51712540

FT95406
РУЧКА КАПОТА
735516979 / 7937.W5

FT95430
РУЧКА БАГАЖНИКА
51829929

FT95465
СТОПОР ДВЕРИ 00> 15>
46770619

FT95466
СТОПОР ДВЕРИ ЗАД ЛЕВ/ПРАВ 00>
46770625

FT95468
ПЕТЛЯ ЗАМКА ДВЕРИ ЗАД НИЗ
51868084

FT95531
ПЕТЛЯ ЗАМКА ДВЕРИ ЗАД ВЕРХ
1355095080

FT95589
ШИНА ДВЕРИ БОК ВЕРХ ЛЕВ
52044488

FT95587
ШИНА ДВЕРИ БОК ВЕРХ ПРАВ
51814080 / 52044487

FT95906
НАСОС ОМЫВАТЕЛЯ
71744224

FT96302
ЗАЩЕЛКА КРЫШКА ДВИГАТЕЛЯ
7622907

Fiat > Doblo 09> / Combo D

FT99004
ЗАЩИТА ДВИГАТЕЛЯ СЕРЕДИНА
51844337

Fiat > Ducato 02>/ Jumper / Boxer

FT11005
АМОРТИЗАТОР ПЕРЕД ЛЕВ/ПРАВ МАСЛО 10/14Q
1317926080 / 1351194080 / 5202.J3

FT11009
АМОРТИЗАТОР ПЕРЕД ЛЕВ/ПРАВ ГАЗ 18Q
1317924080 / 5202.J2

FT11011
АМОРТИЗАТОР ЗАД ЛЕВ/ПРАВ ГАЗ 10/14Q
1314562080 / 1317684080

FT11047
АМОРТИЗАТОР ЗАД ЛЕВ/ПРАВ ГАЗ 18Q
1317401080 / 5206.C6

FT11305
АМОРТИЗАТОР ПЕРЕД ЛЕВ/ПРАВ ГАЗ 10/14Q
1317926080 / 1351194080 / 5202.J3

FT12001
ПОДШИПНИК ОПОРНЫЙ АМОРТ. ПЕРЕД
1318573080 / 1355179080 / 5035.39

FT12078
ЗАЩИТА АМОРТИЗАТОРА ПЕРЕД С ОТБОЙНИКОМ 10/14Q
1313045080 / 5033.41

FT12079
ЗАЩИТА АМОРТИЗАТОРА ПЕРЕД 18Q
1313046080 / 5033.42

FT12149
САЙЛЕНТБЛОК ПРУЖИНЫ ПЕРЕД
1301642080 / 5037.30

FT12192
ЗАЩИТА ПОДШИПНИК ОПОРНЫЙ АМОРТ.
1320987080

FT12185
ПОДУШКА АМОРТИЗАТОРА ПЕРЕД ЛЕВ
1345897080 / 1350789080 / 5038.E3

FT12186
ПОДУШКА АМОРТИЗАТОРА ПЕРЕД ПРАВ
1345896080 / 1350788080 / 5038.E2

Fiat > Ducato 02>/ Jumper / Boxer

FT12228
ТАРЕЛКА АМОРТИЗАТОРА ПЕРЕД
1319277080

FT12266
ПРУЖИНА ПОДВЕСКИ ПЕРЕД 11/15
1319262080

FT12269
ПРУЖИНА ПОДВЕСКИ ПЕРЕД 18Q
1318989080 / 5002J5

FT13052
САЙЛЕНТБЛОК ФИЛЬТР ВОЗДУШНЫЙ
1436.18 / 7657109

FT13062
КРЕПЛЕНИЕ РАДИАТОРА Л/П
1302402080

FT13337
СТРЕМЯНКА РЕССОРА M14X80X67
1332222080 / 1341533080

FT13338
СТРЕМЯНКА РЕССОРА 2-ЛИСТА M14X80X100
1341532080

FT16003
РУЛЕВОЙ НАКОНЕЧНИК Л/П M12
1306716080 / 1471655080 / 4018.A3

FT13513
ЦАПФА ЛЕВ Q10/Q14 84ММ
1330869080 / 3646.82

FT13514
ЦАПФА ПРАВ Q10/Q14 84 ММ
1330868080 / 3647.82

FT13515
ЦАПФА ЛЕВ Q18/Q20 90 ММ
1330873080 / 3346.79 / 3646.83

FT13516
ЦАПФА ПРАВ Q18/Q20 90 ММ
1330872080 / 3347.79 / 3647.83

FT15119
РЫЧАГ ПОДВЕСКИ ОСЬ ПЕРЕДНЯЯ ЛЕВ 11Q/15Q HEAVY DUTY
1331938080 / 1339465080 / 3520.N3

FT15118
РЫЧАГ ПОДВЕСКИ ОСЬ ПЕРЕДНЯЯ ПРАВ 11Q/15Q HEAVY DUTY
1331940080 / 1339467080

FT15121
РЫЧАГ ПОДВЕСКИ ОСЬ ПЕРЕДНЯЯ ЛЕВ 18Q MAXI
1331937080 / 1339464080 / 3520.N4

FT15120
РЫЧАГ ПОДВЕСКИ ОСЬ ПЕРЕДНЯЯ ПРАВ 18Q MAXI
1331939080 / 1339466080 / 3521.J4

Fiat > Ducato 02>/ Jumper / Boxer

FT16065
РУЛЕВОЙ НАКОНЕЧНИК Л/П М14

4018.E0 / 77362278

FT16503
РУЛЕВАЯ ТЯГА Л/П

1471 6540 80 / 4018.A4 / 9945836

FT17034
ШАРОВАЯ ОПОРА Л/П 10/14Q

1331640080 / 3640.55

FT17035
ШАРОВАЯ ОПОРА Л/П 18Q

1331641080 / 3640.54

FT18011
САЙЛЕНТБЛОК РЫЧАГА ОСЬ ПЕРЕДНЯЯ ПЕРЕД ЛЕВ/ПРАВ

1320348080 / 1320756080

FT18012
САЙЛЕНТБЛОК РЫЧАГА ОСЬ ПЕРЕДНЯЯ ЗАД ЛЕВ/ПРАВ

1308694080 / 1338373080

FT18096K
СТОЙКА СТАБИЛИЗАТОРА ПЕРЕД ЛЕВ/ПРАВ КПЛ 132ММ

1300720080^ / 5087.37^ / 5093.16^

FT18097
САЙЛЕНТБЛОК СТАБИЛИЗАТОРА ПЕРЕД СТОЙКА СТАБИЛИЗАТОРА

1300720080 / 5093.15 / 5093.16

FT18098
САЙЛЕНТБЛОК РЕССОРЫ ПЕРЕД НИЗ

1304641080 / 5131.73

FT18100
ОТБОЙНИК ПОДВЕСКИ ЗАД 14Q

1311826080

FT18101
ОТБОЙНИК ПОДВЕСКИ ЗАД 18Q

1311858080

FT18354
КРЕПЛЕНИЕ РАДИАТОРА

1321.27 / 1321001080

FT18357
НАТЯЖИТЕЛЬ ГРМ

500326919

FT18425
САЙЛЕНТБЛОК СТАБИЛИЗАТОРА ПЕРЕД КОМПЛЕКТ

1311229080 / 5081.83 / 7760426

FT18430
САЙЛЕНТБЛОК СТАБИЛИЗАТОРА ПЕРЕД ВНУТР 24ММ

1311229080 / 5081.83 / 7760426

FT21024
ПОДШИПНИК СТУПИЦЫ ПЕРЕД

1346651080 / BTHB329129DE / VKBA 3640

Fiat > Ducato 02>/ Jumper / Boxer

FT20081
ЗАЩИТА РУЛЕВОЙ ТЯГИ ГИДРО-УСЕЛИТЕЛЬ ЛЕВ
400622 / 4066.35

FT20080
ЗАЩИТА РУЛЕВОЙ ТЯГИ ГИДРО-УСЕЛИТЕЛЬ ПРАВ
4018.A5 / 4066.31 / 9946982

FT21100
ПОДШИПНИК СТУПИЦЫ ЗАД КПЛ
1328029080 / 3730.32 / VKBA 3642

FT21506
БОЛТ КОЛЕСА 18Q
13229924 / 1345714080 / 5405.76

FT21507
БОЛТ КОЛЕСА
13229824 / 1345713080 / 504115535

FT21517
БОЛТ КОЛЕСА 17H/20
1351203080 / 5405.79

FT21518
БОЛТ КОЛЕСА 12/15/17L
1363349080 / 5405.88

FT22069
ПОДШИПНИК СТУПИЦЫ ПЕРЕД КПЛ 18Q MAXI
1346650080

FT23008
СТУПИЦА КОЛЕСА ПЕРЕД 18Q MAXI 16"
1307355080 / 3307.66

FT23038
СТУПИЦА КОЛЕСА ПЕРЕД 10/14Q
1328045080 / 1346653080 / 3307.77

FT23039
СТУПИЦА КОЛЕСА ПЕРЕД 18Q MAXI
1328053080 / 3307.78 / 3307.83

FT24046
СТУПИЦА КОЛЕСА ЗАД 10/14Q
1329940080

FT24048
СТУПИЦА КОЛЕСА ЗАД 18Q MAXI
1333113080

FT25006K
ШРУС ВНЕШ 10/14Q [+]ABS
1495537080 / 1495541080 / 9566722180

FT25026K
ШРУС ВНЕШ 18Q >CHASS.5235557
1495545080 / 15-1132 / 9566722380

FT26002
ГАЙКА СТУПИЦЫ ПЕРЕД
3318.17 / 4383002 / 7627585

Fiat > Ducato 02>/ Jumper / Boxer

FT26031
ГАЙКА СТУПИЦЫ ЗАД
504166180 / 51785499

FT27092
ПОЛУОСЬ ЛЕВ 14Q 2.5TD [-] ABS
1495541080 / 32727K

FT27006
ПОЛУОСЬ ЛЕВ 14Q 2.5D [+] ABS
1463105080 / 17-0084 / 3272.J3

FT27003
ПОЛУОСЬ ПРАВ 14Q 2.5D [+] ABS
1463106080 / 17-0085 / 3273.5S

FT27042
ПОЛУОСЬ ЛЕВ 14Q 2.5TD [+] ABS
1473301080 / 1491239080 / 3272.J5

FT27041
ПОЛУОСЬ ПРАВ 14Q 2.5TD [+]ABS
1463108080 / 1495542080 / 3273.Q6

FT27044
ПОЛУОСЬ ЛЕВ 18Q [+]ABS
1478551080 / 3272.J2 / 51872271

FT27043
ПОЛУОСЬ ПРАВ 18Q [+]ABS
1478552080 / 3273.Q7 / 51872272

FT28108
КРЕСТОВИНА ПРИВОДНОГО ВАЛА 29/42.1X32.7X14.7
46308312

FT28305
ЗАЩИТА ШРУСа ВНЕШ 10/14
9464383780 / 9564478680

FT28305K
ЗАЩИТА ШРУСа ВНЕШ 10/14 SET
9464383780 / 9564478680

FT28326
ЗАЩИТА ШРУСа ВНЕШ 18Q SET
3293.07 / 9464383688 / 9567512880

FT28408K
ЗАЩИТА ШРУСа ВНЕШ 94>14 SET
3287.90 / 9403287908 / 9564479480

FT28409K
ЗАЩИТА ШРУСа ВНУТР 18 SET
3287.78 / 9564479588

FT29007
КОЛОДКИ ТОРМОЗНЫЕ ПЕРЕД 2-ДАТЧИКА 10/14Q
4251.16 / 4251.17 / 71752980

FT29007HD
КОЛОДКИ ТОРМОЗНЫЕ ПЕРЕД 2-ДАТЧИКА 10/14Q
4251.16 / 4251.17 / 71752980

Fiat > Ducato 02>/ Jumper / Boxer

FT29012
КОЛОДКИ ТОРМОЗНЫЕ ПЕРЕД 2-ДАТЧИКА 18Q MAXI
4251.19 / 71752993 / 77362209

FT29107
КОЛОДКИ ТОРМОЗНЫЕ ПЕРЕД 1-ДАТЧИК 10/14Q
71752979

FT29107HD
КОЛОДКИ ТОРМОЗНЫЕ ПЕРЕД 1-ДАТЧИК 10/14Q
71752979

FT29108
КОЛОДКИ ТОРМОЗНЫЕ ПЕРЕД 1-ДАТЧИК 18Q MAXI
4252.44 / 77362216 / GDB1518

FT29109
КОЛОДКИ ТОРМОЗНЫЕ ЗАД БЕЗ ДАТЧИКА
4252.46 / 77362274 / GDB1521

FT29130
КОЛОДКИ ТОРМОЗНЫЕ ПЕРЕД 1-ДАТЧИК 12/15/17Q LIGHT
4253.55 / 77364014 / 77364160

FT29130HD
КОЛОДКИ ТОРМОЗНЫЕ ПЕРЕД 1-ДАТЧИК 12/15/17Q LIGHT
4253.55 / 77364014 / 77364160

FT29131
КОЛОДКИ ТОРМОЗНЫЕ ЗАД БЕЗ ДАТЧИКА 12/15/17/20Q SYSTEM BOSCH
4254.69 / 71773149 / GDB1682

FT29131HD
КОЛОДКИ ТОРМОЗНЫЕ ЗАД БЕЗ ДАТЧИКА 12/15/17/20Q SYSTEM BOSCH
4254.69 / 71773149 / GDB1682

FT29155
КОЛОДКИ ТОРМОЗНЫЕ ПЕРЕД 2-ДАТЧИКА 12/15/17Q LIGHT
4253.55 / 77364014 / 77364160

FT29155HD
КОЛОДКИ ТОРМОЗНЫЕ ПЕРЕД 2-ДАТЧИКА 12/15/17Q LIGHT
4253.55 / 77364014 / 77364160

FT29542
КОЛОДКИ ТОРМОЗНЫЕ ПЕРЕД БЕЗ ДАТЧИКА
4414519 / 7701054771 / 8671005954

FT30005
ТОРМОЗНЫЕ КОЛОДКИ ЗАД 10/14 254 X 57
4251.H4 / 9945885 / GS8545

FT30009
ТОРМОЗНЫЕ КОЛОДКИ ЗАД 18Q 254 X 57
4241.H5 / 77362428 / 9945884

FT30050
ТОРМОЗНЫЕ КОЛОДКИ ЗАД 2.0/2.3/2.8JTD
4241.L2 / 77362286 / 9949490

FT30051
ТОРМОЗНЫЕ КОЛОДКИ ЗАД РУЧНОГО ТОРМОЗА
77363479 / 9949494 / GS8715

Fiat > Ducato 02>/ Jumper / Boxer

FT30068
ТОРМОЗНЫЕ КОЛОДКИ ЗАД РУЧНОГО ТОРМОЗА
4241N5 / 77364023 / GS8744

FT31007
ДИСК ТОРМОЗНОЙ ПЕРЕД ЛЕВ/ПРАВ НИПЕЛЬ 10/14Q 2.5TD 280x24x73x66
1300501080 / 4246.L2 / 4249K3

FT31032
ДИСК ТОРМОЗНОЙ ПЕРЕД ЛЕВ/ПРАВ ПОЛНАЯ 10/14Q 2.5D 280x18x72x66
1300500080 / 71738910

FT31034
ДИСК ТОРМОЗНОЙ ПЕРЕД ЛЕВ/ПРАВ НИПЕЛЬ 17Q HEAVY 300x24x80x66
1307356080 / 4246.K2 / 4249 H2

FT31069
ДИСК ТОРМОЗНОЙ ЗАД ЛЕВ/ПРАВ ПОЛНАЯ 10/14Q 280x16x72x82
4246.Y7 / 46833806

FT31070
ДИСК ТОРМОЗНОЙ ЗАД ЛЕВ/ПРАВ ПОЛНАЯ
4246.Z1 / 46833807 / 71740117

FT31095
ДИСК ТОРМОЗНОЙ ЗАД ЛЕВ/ПРАВ ПОЛНАЯ 11/15/17Q LIGHT 280X16X72X80
51740245 / 51749274

FT31096
ДИСК ТОРМОЗНОЙ ЗАД ЛЕВ/ПРАВ ПОЛНАЯ 17Q HEAVY 280x80x16x79
424940 / 4249K9 / 51740248

FT32005
БАРАБАН ТОРМОЗНОЙ ЗАД 10/14
1313675080 / 4449694 / DB4023

FT32011
БАРАБАН ТОРМОЗНОЙ ЗАД 18Q 94>11/2001
1306211080 / 4247.37

FT32255
НАПРАВЛЯЮЩАЯ СУППОРТА ПЕРЕД [+] РЕЗИНКИ 35C
77364046 / 93162193

FT32264
НАПРАВЛЯЮЩАЯ СУППОРТА ПЕРЕД [+] РЕЗИНКИ 35S
93162191

FT32283
ЦИЛИНДР СУПОРТА ТОРМ. ЗАД 65C11/13/15
42535793 / 42548326

FT32319
САМОРЕГУЛЯТОР ТОРМОЗНЫХ КОЛОДОК Л/П OLD TYPE SET
4310.82 / 9949460

FT32325
РЕМКОМПЛЕКТ ТОРМОЗОВ ЗАД ЛЕВ/ПРАВ SET
77362111 / 9945373 / 9949470

FT32387
ПРУЖИНА ТОРМ. КОЛОДОК 11/2001>
4308.64 / 4308.66 / 9949461

Fiat > Ducato 02>/ Jumper / Boxer

FT32388
ПРУЖИНА ТОРМ. КОЛОДОК ЗАД
4308.64 / 7550851 / 9949470

FT32392
ПРУЖИНА СУПОРТА ТОРМОЗНОГО ЗАД Л/П 96>
42530365

FT32420
САМОРЕГУЛЯТОР ТОРМОЗНЫХ КОЛОДОК Л/П 1-РС
4310.82 / 9949460

FT32424
САМОРЕГУЛЯТОР ТОРМОЗНЫХ КОЛОДОК Л/П
4341.08 / 9949469

FT32429
РАЗВОДНОЙ МЕХАНИЗМ ТОРМОЗА Л/П 94> 02>
4341.10 / 77362111

FT32434
НАПРАВЛЯЮЩАЯ СУППОРТА ЗАД [+] РЕЗИНКИ
77363928 / 77364641

FT32448
НАПРАВЛЯЮЩАЯ СУППОРТА ЗАД [+] РЕЗИНКИ 00>
77363928 / 77364641

FT33094
НАСОС ТОРМОЗНОЙ 25.4ММ М12Х1
77364121

FT34005
ЦИЛИНДР ТОРМОЗНОЙ 14 94> 27.00
4402.A3 / 9945891

FT34021
ЦИЛИНДР ТОРМОЗНОЙ 25.40
9945896

FT34045
ЦИЛИНДР ТОРМОЗНОЙ ТТ 01> 27.0
4402.E4 / 9949459

FT35116
ТОРМОЗНОЙ ШЛАНГ ПЕРЕД ЛЕВ/ПРАВ ВЕРХ 495ММ
1311401080 / 4806.71 / 4806.C3

FT35127
ТОРМОЗНОЙ ШЛАНГ ЗАД ЛЕВ ВНУТР 385ММ
46833121 / 4806.C8

FT36202
НАСОС ГУР БЕЗ КОЛЕСА 2.5 / 2.8
4007.Y8 / 46460675

FT36220
НАСОС ГУР С КОЛЕСОМ 96ММ 7РК 2.3JTD
504184720 / 5801525984

FT37009
ФИЛЬТР ВОЗДУШНЫЙ
1310636080 / 1444.A0 / 71736124

Fiat > Ducato 02>/ Jumper / Boxer

FT38002
ФИЛЬТР МАСЛЯНЫЙ 2.5D/TD
1903628 / 2994057 / 71713782

FT38032
ФИЛЬТР МАСЛЯНЫЙ 1.9TD/2.0IE
7075753 / 7571543 / 96 20 029 980

FT38059
ФИЛЬТР МАСЛЯНЫЙ 2.3 JTD
2992188 / 504006145 / 71753739

FT38069
ФИЛЬТР МАСЛЯНЫЙ 2.3 HPI
2995811 / 504091563 / 8094872

FT39016
ФИЛЬТР ТОПЛИВА 2.8 JTD
46797378 / 60816460

FT39045
ФИЛЬТР ТОПЛИВА 2.3JTD 04/02>10/02
1337724080

FT39046
ФИЛЬТР ТОПЛИВА 2.0/2.3/2.8JTD
1906.94 / 1906.C2 / 77362258

FT39047
ФИЛЬТР ТОПЛИВА 2.3/3.0JTD
4708 795 / 77362340 / 77363600

FT39502
ТОПЛИВНАЯ ТРУБКА ПОВОРОТНЫЙ 2.3JTD
500392262 / 500392262

FT39503
ТОПЛИВНАЯ ТРУБКА ПОВОРОТНЫЙ
7303520 / 7303520

FT39504
ТОПЛИВНАЯ ТРУБКА ПОВОРОТНЫЙ 2.8JTD
504007621 / 504007621

FT44001
РОЛИК ГРМ РОЛИК
2992484 / 99432547 / VKM 22385

FT44003
НАТЯЖИТЕЛЬ ГРМ РОЛИК НИЗ 2.5 D/TD 63.7X25X34
0818.24 / 2997798 / 4740847

FT44077
НАТЯЖИТЕЛЬ ГРМ РОЛИК
9400829629

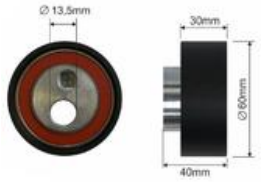

FT44081
НАТЯЖИТЕЛЬ ГРМ
4279745

FT44088
НАТЯЖИТЕЛЬ ГРМ РОЛИК 2.2JT
9467521380

Fiat > Ducato 02>/ Jumper / Boxer

FT44089
НАТЯЖИТЕЛЬ ГРМ РОЛИК 2.0JTD
0829.C4 / 12823-67G10 / 9467521480

FT44091
РОЛИК ГРМ РОЛИК 2.0JTD
0829.C4 / 0830.28 / 9400830289

FT44096
НАТЯЖИТЕЛЬ ГРМ РЫЧАГ 2.8TD
0829.87 / 500326852 / 500326852

FT44512
НАТЯЖИТЕЛЬ РЕМНЯ MICRO-V РОЛИК 2.5D [+] AC
500344132 / 98429701

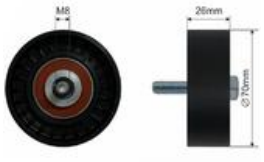

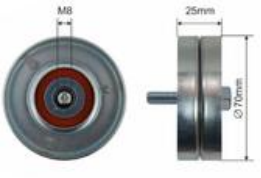

FT44531
НАТЯЖИТЕЛЬ РЕМНЯ MICRO-V РОЛИК 2.8 JTD
500346226 / 504106751

FT44534
НАТЯЖИТЕЛЬ РЕМНЯ MICRO-V РОЛИК 2.0 JTD
5751.74 / 9636782780 / 9653522780

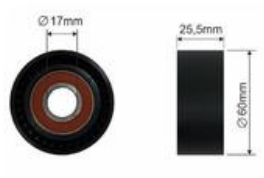

FT44548
НАТЯЖИТЕЛЬ РЕМНЯ MICRO-V 2.3 JTD
2994029 / 504000410 / 504086751

FT44550
НАТЯЖИТЕЛЬ ГРМ РОЛИК 2.8 JTD/3.0 D
504084453

FT44555
РОЛИК ГРМ РОЛИК 2.0 JTD
5751.92 / 575192 / 9644759580

FT44556
НАТЯЖИТЕЛЬ ГРМ РОЛИК
1231 958 / 35456-86-CA0 / 5751.55

FT44575
НАТЯЖИТЕЛЬ РЕМНЯ MICRO-V РОЛИК 2.3 JTD
504000412 / 504000412

FT44587
НАТЯЖИТЕЛЬ РЕМНЯ MICRO-V РОЛИК 2.3JTD
500393575

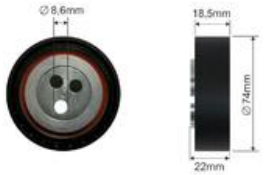

FT44596
НАТЯЖИТЕЛЬ РЕМНЯ MICRO-V КПЛ 2.3JTD
2994029 / 504000410 / 504086751

FT44598
НАТЯЖИТЕЛЬ РЕМНЯ MICRO-V КПЛ 2.0JTD
1231 958 / 35456-86-CA0 / 5751.55

FT44628
НАТЯЖИТЕЛЬ РЕМНЯ MICRO-V КПЛ 2.0 JTD
5751.74 / 9636782780 / 9653522780

FT44636
НАТЯЖИТЕЛЬ РЕМНЯ MICRO-V РОЛИК 2.0 JTD
5751.56 / 9633315180

Fiat > Ducato 02>/ Jumper / Boxer

FT44642
НАТЯЖИТЕЛЬ ГРМ РОЛИК 2.3 JTD

504010846 / 504183759 / 504183759

FT44643
РОЛИК ГРМ РОЛИК 2.3 JTD

500388688 / 500388688

FT45309
КОРПУС ГРМ 2.8 TD

0320.N9 / 0320.V6 / 504020090

FT45502
ШКИВ ГРМ 2.5 D

504090595 / 99454876 / 99454876

FT45506
ШКИВ ГРМ КОЛЕНВАЛ 2.5 D/TD

98419244 / 98419310

FT45510
ШКИВ ГРМ 2.5 TD

98415210

FT45558
ШКИВ

0515.P2 / 0515.T8 / 0515.V5

FT45600
ШКИВ 2.0/2.2HDI

0515.Q0 / 0515.S8

FT45605
ШКИВ ГРМ НИЗ HDI/DW8 6MM

0513.75 / 9664471089

FT45620
ШКИВ ГЕНЕРАТОРА 2.0 JTD

77363468

FT49356
МАСЛЯНЫЙ ПОДДОН 2.8 TD

0301.J3 / 500323326

FT49838
УПЛОТНИТЕЛЬ КПП 06> / 14> 59X43X10

9632828880 / 9638559580 / 9640792780

FT50134
КЛАПАН ДВИГАТЕЛЯ ГЛУШИТЕЛЬ 2.3 JTD IVECO

500362856 / 504378070

FT52013
ПОДУШКА ДВИГАТЕЛЯ СЕРЕДИНА ЗАД

1308696080 / 1846.66

FT52145
ПОДУШКА ДВИГАТЕЛЯ СЕРЕДИНА ПЕРЕД

1310575080 / 1846.65

FT52310
ПОДУШКА ДВИГАТЕЛЯ ЛЕВ 2.2/2.3 JTD

1335123080 / 1335125080

Fiat > Ducato 02>/ Jumper / Boxer

FT52351
ПОДУШКА ДВИГАТЕЛЯ ПЕРЕД ЛЕВ 2.8D/JTD
1335125080 / 1801.T1 / 1807.S7

FT52350
ПОДУШКА ДВИГАТЕЛЯ ПЕРЕД ПРАВ 2.8TD/JTD
1335129080 / 1802.56 / 1839.A6

FT52484
ПОДУШКА ДВИГАТЕЛЯ ПЕРЕД ЛЕВ 2.8D/JTD
1335125080 / 1801.T1 / 1807.S7

FT52485
ПОДУШКА ДВИГАТЕЛЯ ПЕРЕД ПРАВ 2.8TD/JTD
1335129080 / 1802.56 / 1839.A6

FT52486
ПОДУШКА ДВИГАТЕЛЯ ЛЕВ 2.2/2.3JTD
1335123080 / 1335125080

FT52412
ПОДУШКА ДВИГАТЕЛЯ ПРАВ 2.0/2.2JTD
1335127080 / 1807.T1

FT53152
ТРУБА СИСТ. ОХЛАЖДЕНИЯ НИПЕЛЬ САПУН ТОРМОЗНОЙ
5937436

FT54258
ДАТЧИК ДАВЛ. ВОЗДУХА 2.8JTD
1902.J7 / 46531222

FT55005
РАДИАТОР 1.9/2.5TD
1301.N0 / 1317828080

FT55009
ПЕЧКА
1307156080 / 1320774080 / 1320776080

FT55240
ПЕЧКА
46722710

FT55293
МАСЛЯНЫЙ РАДИАТОР 2.0 2.2 HDI
1103.H4 / 1103.N1 / 9650863380

FT55402
МАСЛЯНЫЙ РАДИАТОР 2.8 HDI
1103.G9 / 2275.38

FT55511
ИНТЕРКУЛЛЕР 2.3/2.8JTD
1307012080 / 1340934080 / 1340934080

FT56071
ВЕНТИЛЯТОР РАДИАТОРА С КОРПУСОМ БЕЗ РЕЗИСТОРА
1305559080 / 1308.J0

FT56543
ВЕНТИЛЯТОР ПЕЧКИ TT
71734232

Fiat > Ducato 02>/ Jumper / Boxer

FT56550
ВЕНТИЛЯТОР ПЕЧКИ
46722759 / 46722992 / DEA09023

FT57055
ПОМПА ОХЛАЖД ЖИДКОСТИ 2.5/2.8 D/TD
1201.C9 / 504083122 / 99440717

FT57111
ПОМПА ОХЛАЖД ЖИДКОСТИ 1.9D/TD
9566945688

FT57129
ПОМПА ОХЛАЖД ЖИДКОСТИ 2.0 JTD
1201.C4 / 1201C4 / 9569147388

FT57135
ПОМПА ОХЛАЖД ЖИДКОСТИ 2.3 JTD
504033770 / 504033770 / 504323990

FT58113
ТЕРМОСТАТ КАРТРИДЖ 2.5 D 28/30/32/35
4809019

FT58155
ТЕРМОСТАТ 2.5 D/TD
500329622

FT58164
ТЕРМОСТАТ DUCATO 02> 2.3 JTD
504017209

FT59101
РЕЗИСТОР ПЕЧКИ FIAT DUCATO 4PIN
46721213 / 46722909 / 46723713

FT59107
РЕЗИСТОР ПЕЧКИ [+] AC
1306599080

FT59110
РЕЗИСТОР ПЕЧКИ DUCATO
6441.CA

FT59151
КОНТРОЛЛЕР ОТОПЛЕНИЯ
1305589080 / 6475.34

FT59175
ДАТЧИК ДАВЛ. МАСЛА 2.3/3.0 JTD
504026706 / 98442879

FT59201
РЕОСТАТ ВЕНТ. РАДИАТОРА
46533716 / 51736774 / 7782831

FT59204
РЕОСТАТ ВЕНТ. РАДИАТОРА 99>
51736821

FT61225
БАК ОХЛ ЖИДКОСТИ
1323.J6

Fiat > Ducato 02>/ Jumper / Boxer

FT61366
ТРУБА СИСТ. ОХЛАЖДЕНИЯ РАДАТОРА НИЗ 2.0/2.2JTD
1326972080 / 1341639080 / 1351.GC

FT61367
ТРУБА СИСТ. ОХЛАЖДЕНИЯ ТЕРМОСТАТА 2.0/2.2JTD
1307.ZY / 1328553080 / 1338717080

FT61369
ТРУБА СИСТ. ОХЛАЖДЕНИЯ ПЕЧКИ 2.0/2.2JTD
1336162080

FT61370
ТРУБА СИСТ. ОХЛАЖДЕНИЯ ПЕЧКИ 1.9/2.5D
1426.2C

FT61371
ТРУБА СИСТ. ОХЛАЖДЕНИЯ ПЕЧКИ 2.5/2.8TD
1316740080 / 6464.TF / 6466.TC

FT61372
ТРУБА СИСТ. ОХЛАЖДЕНИЯ ПЕЧКИ ВПУСК
46723318

FT61373
ТРУБА СИСТ. ОХЛАЖДЕНИЯ РАДАТОРА 2.0JTD
1307.PR / 9633045380

FT61391
ТРУБА СИСТ. ОХЛАЖДЕНИЯ РАДАТОРА ЛЕВ 2.2JTD
1326972080 / 1341639080 / 1351GC

FT61395
ТРУБА СИСТ. ОХЛАЖДЕНИЯ РАДАТОРА ВЕРХ 2.0/2.2JTD
1326971080 / 1341397080 / 1343FG

FT61435
ТРУБА СИСТ. ОХЛАЖДЕНИЯ РАСШИРИТЕЛЬНЫЙ БАЧЕК 2.2JTD
1328639080

FT61507
ТРУБА СИСТ. ОХЛАЖДЕНИЯ НИПЕЛЬ 2.3JTD
504099279

FT61592
ТРУБА СИСТ. ОХЛАЖДЕНИЯ РАДАТОРА ВЕРХ
1302461080 / 1317.A5

FT61593
ТРУБА СИСТ. ОХЛАЖДЕНИЯ РАДАТОРА ЛЕВ 2.8TD
1302462080 / 1316758080 / 1317.A4

FT61594
ТРУБА СИСТ. ОХЛАЖДЕНИЯ ТЕРМОСТАТА УЗЕЛ
1317.A6 / 98475796

FT61656
ТРУБА СИСТ. ОХЛАЖДЕНИЯ ФИЛЬТР МАСЛЯНЫЙ ВЫПУСК 2.5/2.8
1317.C2 / 1317.R5 / 504096942

FT61657
ТРУБА СИСТ. ОХЛАЖДЕНИЯ ФИЛЬТР МАСЛЯНЫЙ ВПУСК 2.5/2.8
1317.A9 / 1317.R6 / 504096943

Fiat > Ducato 02>/ Jumper / Boxer

FT61703
ТРУБА ИНТЕРКУЛЛЕРА 2.8JTD
0382.AL / 1337346080

FT61704
ТРУБА ИНТЕРКУЛЛЕРА УЗЕЛ ВЕРХ 1.9TD
0382.72 / 0382.AK / 1337343080

FT61739
ТРУБА ИНТЕРКУЛЛЕРА 2.5/2.8D
0382.Q5 / 1307121080

FT61740
ТРУБА ИНТЕРКУЛЛЕРА 2.8JTD
0382.V3 / 1326766080 / 59232015

FT61799
ТРУБКА КВКГ 2.5TD/2.8TD
1180.G9 / 500336538

FT61800
ТРУБКА КВКГ 2.0JTD
1192.X3 / 9641106580

FT61801
ТРУБА ИНТЕРКУЛЛЕРА 2.3JTD
1328535080

FT61802
ШЛАНГ ТУРБИНЫ 2.0JTD
0382.X2 / 9642086980

FT61803
ТРУБА ИНТЕРКУЛЛЕРА ГЛУШИТЕЛЬ 2.3JTD
1333711080 / 1339889080

FT61804
ТРУБА ИНТЕРКУЛЛЕРА 2.3JTD
1336171080

FT61805
ШЛАНГ ТУРБИНЫ ВПУСК 2.8TD
1313440080 / 1426.3X

FT62257
СИНХРОНИЗАТОР 3/4 ???????? КПЛ
2353.58 / 9464466288 / 9567437888

FT62258
СИНХРОНИЗАТОР 1/2 ????????
2323.E5 / 9464466188 / 9467633588

FT62408
КРОНШТЕЙН КУЛИСЫ КПП
1318418080 / 2549.17

FT62424
СИНХРОНИЗАТОР 3/4 ???????? 4 BIEG
2353.58 / 9464466288 / 9567437888

FT62425
СИНХРОНИЗАТОР 3/4 ???????? 3 BIEG
2353.58 / 9464466288 / 9567437888

Fiat > Ducato 02>/ Jumper / Boxer

FT62426
СИНХРОНИЗАТОР 1/2 ???????? КПЛ
2323.E5 / 9464466188 / 9467633588

FT62452
РЫЧАГ СЦЕПЛЕНИЯ
2117.66

FT63001
ЭЛЕКТРОКЛАПАН СВЕЧА ПРЕДПУСКОВАЯ
4832277 / 98494902

FT63003
КЛАПАН УПРАВЛЕНИЯ КЛАПАН EGR 2.2 HDI
1628.LQ / 9635704380

FT63004
ЭЛЕКТРОКЛАПАН КЛАПАН EGR 2.3 JTD
1626.25 / 46524556

FT64099
СЦЕПЛЕНИЕ С ПОДШИПНИКОМ 2.8 JTD
71719750 / 71734907 / 71784561

FT64117
СЦЕПЛЕНИЕ С ПОДШИПНИКОМ #235# 2.3 JTD
71734906 / 71784560

FT64123
СЦЕПЛЕНИЕ 2.0 JTD
2050.95 / 2051.33 / 2051.45

FT64139
СЦЕПЛЕНИЕ С ПОДШИПНИКОМ 2.2 HDI
2050.P0 / 2050.P1 / 2050.V5

FT67024
ПОДШИПНИК ПОДВЕСНОЙ КАРД. 2.0JTD 99>
2041.58 / 9619888580 / VKC 2542

FT67025
ПОДШИПНИК ПОДВЕСНОЙ КАРД. 2.0JTD
2041.63 / 9633922480 / VKC 2523

FT67028
ПОДШИПНИК ПОДВЕСНОЙ КАРД. 3.0 JTD
2041.89 / 55207502 / 55251546

FT69014
ТРОС ТОРМОЗНОЙ ПЕРЕД
1308638080 / 4745.G2 / GCH1605

FT69100
ТРОС ТОРМОЗНОЙ ЗАД
1307963080 / 4745.G3 / GCH1606

FT69159
ТРОС ТОРМОЗНОЙ ЗАД
1329845080 / 1339394080 / 1339676080

FT69175
ТРОС ТОРМОЗНОЙ ПЕРЕД
1336889080 / 4745.V6 / GCH3024

Fiat > Ducato 02>/ Jumper / Boxer

FT69176
ТРОС ТОРМОЗНОЙ ЗАД
1329844080 / 1337440080

FT69181
ТРОС ТОРМОЗНОЙ ЗАД Л/П
1341031080 / 4746.17 / GCH483

FT70034
ТРОС СЦЕПЛЕНИЯ 2.5TD
1310132080 / 1318446080 / 2150.T7

FT70089
ТРОС СЦЕПЛЕНИЯ 2.8 D
1335052080 / 2150.AV

FT73014
ТРОС ПЕРЕКЛЮЧЕНИЯ КПП КПЛ
2444.V9 / 71729169

FT73083
ТРОС ПЕРЕКЛЮЧЕНИЯ КПП КПЛ
2444.V9 / 71729169

FT73201
РУЧКА ПЕРЕКЛЮЧЕНИЯ КПП 94>
1304026070 / 2403.S2 / 735316072

FT74105
ГЕНЕРАТОР 2.5/2.8D/TD 80A
46430110 / 98475877 / 98490185

FT74118
ГЕНЕРАТОР 2.0JTD 90A
71716609 / 71718905 / 9622410580

FT74120
ГЕНЕРАТОР 2.8JTD 00> 120A
500371244

FT74122
ГЕНЕРАТОР 2.3JTD 140A
504009977 / 504009977 / 504010576

FT74125
ГЕНЕРАТОР 3.0 140A
504057813 / 504087183

FT74126
ГЕНЕРАТОР 150 A

FT74128
ГЕНЕРАТОР 2.0 JTD
9639362380 / 9645907780 / 9645907880

FT74131
ГЕНЕРАТОР 2.0 JTD
5702A0 / 5702A1 / 5705AA

FT74134
ГЕНЕРАТОР 2.0 JTD
5705CS / 5705NA / 71786195

Fiat > Ducato 02>/ Jumper / Boxer

FT74204
СТАРТЕР 2.8 JTD
1329201080 / 1349920080

FT74215
СТАРТЕР 2.3JTD/2.8JTD
1347058080

FT74218
СТАРТЕР
1320921080 / 1332419080 / 1342792080

FT74226
СТАРТЕР 1.6 HDI 05> 1.1 kW
95656487 / 95667754

FT75023
КЛЕМА [-]

FT75535
ДАТЧИК ПОЛОЖЕНИЯ ВАЛА ВМТ 2.0 JTD
1920.7N / 9632400580

FT75549
ДАТЧИК ПОЛОЖЕНИЯ ВАЛА ВМТ 01> 2.8JTD
500343018

FT75564
ДАТЧИК ПОЛОЖЕНИЯ ВАЛА ВМТ 2.3 JTD
500374763

FT80050
ДАТЧИК ТЕМПЕРАТУРЫ ВОДЫ 2.3 JTD
1338.93 / 4837950 / 4837950

FT80500
ДАТЧИК ABS ПЕРЕД Л/П
46776188

FT81085
ДАТЧИК ЗАДНЕГО ХОДА 2.0 JTD
2257.42 / 9662906780

FT81087
ДАТЧИК ДВЕРИ
1338400080

FT81088
ДАТЧИК ПЕДАЛИ СЦЕПЛЕНИЯ
46742976 / 46840511 / 60685431

FT81089
ДАТЧИК STOP
4534.49 / 51713873

FT81095
ДАТЧИК ЗАДНЕГО ХОДА
71728934 / 9659869680 / 9662906680

FT81378
БЕНДИКС 2.3JTD/2.8HDI BOXER/JUMPER
9948135

Fiat > Ducato 02>/ Jumper / Boxer

FT81529
РЕЛЕ СТАРТЕРА
77363816

FT81534
РЕЛЕ СТАРТЕРА /DELCO/
330380

FT82322
ЗАМОК ЗАЖИГАНИЯ
1329316080 / 4162.AL

FT82514
РЕЛЕ СВЕЧИ НАКАЛА ALFA FIAT PEUGEOT
51888255 / 55193073

FT82705
СВЕЧА НАКАЛА FIAT DUCATO 94> 2.8 D/TD/JTD 76MM
500316493 / 500316493 / 5960.71

FT82706
СВЕЧА НАКАЛА 2.3/3.0JTD
500351992

FT82732
СВЕЧА НАКАЛА 2.0 JTD/HDI
5962.7F / 9623 6383 80 / 9623638380

FT82745
СВЕЧА НАКАЛА IVECO DAILY 00> 2.8 D/TD/JTD 80MM
500316493 / 500316493 / 5960.71

FT82801
МОТОРЧИК СТЕКЛООЧИСТИТЕЛЯ ПЕРЕД
71792657 / TGE422P

FT83303
РЕЛЕ 10/20A 12V
11130088 / 46520413 / 46520423

FT83305
РЕЛЕ 30A 12V BRAVO 10> GRANDE PUNTO 14> 500L
60673505 / 60679252 / 60679253

FT83555
ЩЕТКОДЕРЖАТЕЛЬ СТАРТЕРА 2.3/2.8JTD
77363817

FT84531
ПОДВЕС ВЫХЛОПА ЗАД 02>
1755F9 / 1755K8 / 46461540

FT84538
РЕМКОМПЛЕКТ ГЛУШИТЕЛЯ БОЛТ
9152.1270 / 9152.1271 / 9152127080

FT84541
ПОДВЕС ВЫХЛОПА
46526799 / 60655991 / 60816514

FT84543
ПОДВЕС ВЫХЛОПА ЗАД
1557731 / 1558875 / 1755F1

Fiat > Ducato 02>/ Jumper / Boxer

FT84574
ПРОКЛАДКА ГЛУШИТЕЛЯ УПЛОТНИТЕЛЬ
60511510 / 60805075 / 82420455

FT84590
ПРОКЛАДКА ГЛУШИТЕЛЯ
172929 / 60510816 / 60816890

FT86320
ФАРА ЗАД. ЛЕВ VAN
1328428080

FT86319
ФАРА ЗАД. ПРАВ VAN
1328427080 / 714028390801

FT86499
ЛАМПА ОСВ НОМ. ЗНАКА
1303499808 / 9645268380

FT87807
ЛАМПА ОСВ НОМ. ЗНАКА 94> 02> TRUCK
4758185

FT88184
ЗЕРКАЛО РУЧНОЕ. КОРОТК. ЛЕВ 94>
1325627080

FT88183
ЗЕРКАЛО РУЧНОЕ. КОРОТК. ПРАВ
1325626080 / 8153JR

FT88267
ЗЕРКАЛО ЭЛЕКТР. КОРОТК. ЛЕВ ПОДОГРЕВ 7-PIN
735326499

FT88268
ЗЕРКАЛО ЭЛЕКТР. КОРОТК. ПРАВ ПОДОГРЕВ
350315027150 / 735326494

FT88551
СТЕКЛО ЗЕРКАЛА ЛЕВ ВЕРХ
71716702 / 8151.ET

FT88552
СТЕКЛО ЗЕРКАЛА ПРАВ ВЕРХ
71716701 / 8151.ES

FT88553
СТЕКЛО ЗЕРКАЛА ЛЕВ ВЕРХ ПОДОГРЕВ
71716702 / 8151.ET

FT88554
СТЕКЛО ЗЕРКАЛА ПРАВ ВЕРХ ПОДОГРЕВ
71716701 / 8151.ES

FT88555
СТЕКЛО ЗЕРКАЛА ЛЕВ НИЗ
71716698 / 71716700 / 8151.EP

FT90788
МОЛДИНГ ВНЕШНИЙ БОК Л/П
735306286

Fiat > Ducato 02>/ Jumper / Boxer

FT88557
СТЕКЛО ЗЕРКАЛА ЛЕВ НИЗ ПОДОГРЕВ
71716698 / 71716700 / 8151.EP

FT88558
СТЕКЛО ЗЕРКАЛА ПРАВ НИЗ ПОДОГРЕВ
71716699 / 8151.EN / 8151.EQ

FT90737
МОЛДИНГ ВНЕШНИЙ БОК ШИРОКАЯ ЗАД ЛЕВ
735338241

FT90738
МОЛДИНГ ВНЕШНИЙ БОК ШИРОКАЯ ЗАД ПРАВ
735338235

FT90787
МОЛДИНГ ВНЕШНИЙ ДВЕРЬ ПЕРЕД ЛЕВ
735306161

FT90786
МОЛДИНГ ВНЕШНИЙ ДВЕРЬ ПЕРЕД ПРАВ
735306172

FT90789
МОЛДИНГ ВНЕШНИЙ БОК Л/П P/L
735306281

FT90790
МОЛДИНГ ВНЕШНИЙ БОК Л/П D P/L
735306282

FT90792
МОЛДИНГ ВНЕШНИЙ БОК ЗАД ЛЕВ
735306250

FT90791
МОЛДИНГ ВНЕШНИЙ БОК ЗАД ПРАВ
735306249

FT90792
МОЛДИНГ ВНЕШНИЙ БОК ЗАД ЛЕВ
735306250

FT90793
МОЛДИНГ ВНЕШНИЙ БОК ЗАД ПРАВ
735306248

FT90794
МОЛДИНГ ВНЕШНИЙ БОК БОК ЛЕВ
735306251

FT90799
МОЛДИНГ ВНЕШНИЙ БОК КОРОТКАЯ Л/П
1308132070 / 735306212

FT90798
МОЛДИНГ ВНЕШНИЙ ДВЕРЬ ЗАД ЛЕВ
735306280

FT90797
МОЛДИНГ ВНЕШНИЙ ДВЕРЬ ЗАД ПРАВ
735306279

Fiat > Ducato 02>/ Jumper / Boxer

FT91935
ПЕРЕКЛЮЧАТЕЛЬ СТЕКЛОПОДЪЕМНИКА ЛЕВ ЗЕРКАЛО SET

735315619

FT91950
ПЕРЕКЛЮЧАТЕЛЬ СТЕКЛОПОДЪЕМНИКА ПРАВ КПЛ

735315616 / 735536945

FT91942
СТЕКЛОПОДЪЕМНИК ПЕРЕД ЛЕВ ЭЛЕКТР.КПЛ. 94>

1341396080 / 9221.F2

FT91943
СТЕКЛОПОДЪЕМНИК ПЕРЕД ПРАВ ЭЛЕКТР.КПЛ. 94>

1313851080 / 1322757080 / 9222.F0

FT91951
ПЕРЕКЛЮЧАТЕЛЬ СТЕКЛОПОДЪЕМНИКА ПРАВ

735315616 / 735536945

FT91953
ПЕРЕКЛЮЧАТЕЛЬ СТЕКЛОПОДЪЕМНИКА ЛЕВ

735315619

FT91955
ПЕРЕКЛЮЧАТЕЛЬ СТЕКЛОПОДЪЕМНИКА ПРАВ

735315619^ / 735335418^

FT93114
ТРАПЕЦИЯ СТЕКЛООЧИСТИТЕЛЯ ПЕРЕД 02>

9949393

FT93211
ЩЕТКА СТЕКЛООЧИСТИТЕЛЯ ПЕРЕД ЛЕВ/ПРАВ ПЛОСКИЕ 550ММ+550ММ

1328815080

FT93313
РЫЧАГ СТЕКЛООЧИСТИТЕЛЯ ПЕРЕД ЛЕВ/ПРАВ

1328423080

FT94130
ЛИЧИНКА ЗАМКА SET

735318925^ / 735321287^ / 9170V3

FT94148
ЗАМОК КАПОТА

1352313080 / 1355407080 / 7934.93

FT94342
РУЧКА ВНУТ. ПЕРЕД Л/П

735307390 / 9101.S6

FT94343
РУЧКА ВНУТ. ЗАД Л/П

735307400 / 9101.S5

FT94391
РУЧКА ВНУТ. ПЕРЕД ЛЕВ

735423244 / 9101.CY

FT94390
РУЧКА ВНУТ. ПЕРЕД ПРАВ

735423241 / 9101.CW

Fiat > Ducato 02>/ Jumper / Boxer

FT94432
РУЧКА ВН. РАЗДВИЖНЫЕ ДВЕРИ / REAR
1300835650 / 9117.47 / 9117.52

FT94434
РУЧКА ВН. РАЗДВИЖНЫЕ ДВЕРИ ПРАВ
1301413650 / 1301413808

FT94509
РУЧКА ВНУТ. РАЗДВИЖНЫЕ ДВЕРИ ПРАВ
735307399

FT94644
ПРОБКА ТОПЛИВНОГО БАКА КЛЮЧ
1321675080

FT94645
ПРОБКА ТОПЛИВНОГО БАКА КЛЮЧ
1333085080 / 1508.G3

FT94713
ПРОБКА МАСЛЯНОГО ПОДДОНА
031125 / 4847102

FT94715
ПРОКЛАДКА ПРОБКИ ПОДДОНА МАСЛ. 14X20X2
0313.27 / 9400313279

FT94717
ПРОБКА МАСЛЯНОГО ПОДДОНА 2.5 D M22X1.5X10
16993411 / 16993411 / 503633291

FT94718
ПРОБКА МАСЛОЗАЛИВНОЙ ГОРЛОВИНЫ
500301568 / 500301568

FT94721
ПРОКЛАДКА ПРОБКИ ПОДДОНА МАСЛ. 14X21X2
031327 / 91503500001

FT95064
ЗАМОК ДВЕРИ БОК ПРАВ
1308387080 / 1339729080 / 9138.C5

FT95065
ЗАМОК ДВЕРИ ЗАД ПРАВ
1308391080 / 1339728080 / 8726.Q1

FT95092
ЗАМОК ДВЕРИ БОК ПРАВ
1334644080

FT95093
ЗАМОК ДВЕРИ ПЕРЕД ЛЕВ
1334645080

FT95095
ЗАМОК ДВЕРИ ВЕРХ
1335777080 / 40/303 / 8726.N8

FT95206
ПЕТЛЯ ЗАМКА ДВЕРИ ПЕРЕД ЛЕВ/ПРАВ
1320249080 / 1340174080 / 8503.ES

Fiat > Ducato 02>/ Jumper / Boxer

FT95208
УПОР ЗАМКА БОК ПРАВ ПЕРЕД
1313566080 / 9164.33

FT95209
УПОР ЗАМКА БОК Л/П ПЕРЕД 94> 02> METAL
1312924080

FT95210
УПОР ЦЕНТРИРУЮЩИЙ БОК Л/П 02> 94>
1312920080 / 1358687080 / 9147.25

FT95250
ШИНА ДВЕРИ БОК ВЕРХ 94>
1324717080 / 1334552080 / 9033.L6

FT95250B
РОЛИК КАРЕТКИ ДВЕРИ БОК ВЕРХ
1324717080 / 1334552080 / 9033.L6

FT95250Z
РОЛИК КАРЕТКИ ДВЕРИ БОК ВЕРХ
1324717080 / 1334552080 / 9033.L6

FT95252
ШИНА ДВЕРИ БОК ПРАВ
1301669080 / 1334553080 / 9033.E9

FT95252Z
РОЛИК КАРЕТКИ ДВЕРИ БОК 02>
1301669080 / 1334553080 / 9033.E9

FT95296
ОГРАНИЧИТЕЛЬ ДВЕРИ ЗАД Л/П
1304902080 / 1330563080 / 8731.G1

FT95298
ПЕТЛЯ ЗАМКА ДВЕРИ ЗАД ЛЕВ ВЕРХ
1303898080 / 8724.52

FT95299
СТОПОР ДВЕРИ ЗАД ЛЕВ НИЗ 02>
1303896080 / 500330150

FT95310
ШИНА ДВЕРИ БОК ПРАВ SET
1301669080 / 1334553080 / 9033.E9

FT95334
ЗАМОК ДВЕРИ ЗАД ЛЕВ
1303909080^ / 1304799080^ / 8726.N7

FT95338
ПЕТЛЯ ЗАМКА ДВЕРИ БОК Л/П ВЕРХ
1339474080

FT95357
ОГРАНИЧИТЕЛЬ ДВЕРИ ПЕРЕД Л/П
1328196080 / 9181.G3

FT95365
УПОР ЗАМКА ЗАД ВЕРХ
1335390080

Fiat > Ducato 02>/ Jumper / Boxer

FT95408
ЗАВЕС КАПОТА ЛЕВ
1346681080

FT95409
ЗАВЕС КАПОТА ПРАВ
1346678080

FT95512
ШИНА ДВЕРИ БОК НИЗ ПРАВ
1352331080 / 9033.S0

FT96101
КОВРИК РЕЗИНОВЫЙ
1302106808^

FT96300
ЗАЩЕЛКА ОБШИВКИ САЛОНА
71728806

FT96302
ЗАЩЕЛКА КРЫШКА ДВИГАТЕЛЯ
7622907

FT99005
ЗАЩИТА ДВИГАТЕЛЯ СЕРЕДИНА 02>
1327448080

Fiat > Ducato 06> / Jumper / Boxer

FT11275
АМОРТИЗАТОР ПЕРЕД ЛЕВ/ПРАВ ГАЗ LIGHT
50707078 / 50708386 / 5208.L2

FT11276
АМОРТИЗАТОР ПЕРЕД ЛЕВ/ПРАВ ГАЗ HEAVY
50707867 / 50707946 / 5208 L4

FT11286
АМОРТИЗАТОР ЗАД ЛЕВ/ПРАВ МАСЛО LIGHT 417/282X50MM
1355825080 / 1357470080 / 5206.KP

FT11287
АМОРТИЗАТОР ЗАД ЛЕВ/ПРАВ ГАЗ LIGHT 470/320X60MM
1355826080 / 1356966080 / 1362551080

FT11288
АМОРТИЗАТОР ЗАД ЛЕВ/ПРАВ МАСЛО LIGHT 443/282X50MM
1357401080 / 1362547080 / 1362577080

FT12001
ПОДШИПНИК ОПОРНЫЙ АМОРТ. ПЕРЕД
1318573080 / 1355179080 / 5035.39

Fiat > Ducato 06> / Jumper / Boxer

FT12185
ПОДУШКА АМОРТИЗАТОРА ПЕРЕД ЛЕВ

1345897080 / 1350789080 / 5038.E3

FT12186
ПОДУШКА АМОРТИЗАТОРА ПЕРЕД ПРАВ

1345896080 / 1350788080 / 5038.E2

FT12190
ЗАЩИТА АМОРТИЗАТОРА ПЕРЕД

50705790

FT12191
ОТБОЙНИК АМОРТИЗАТОРА ПЕРЕД 35/40Q

50707856

FT12192
ЗАЩИТА ПОДШИПНИК ОПОРНЫЙ АМОРТ.

1320987080

FT12193
ОТБОЙНИК АМОРТИЗАТОРА ПЕРЕД 11/15Q

5033.A7 / 50705220 / 93501847

FT12220
ТАРЕЛКА АМОРТИЗАТОРА ПЕРЕД

503622 / 50706256

FT12223
ПРУЖИНА ПОДВЕСКИ ПЕРЕД 10/15

50706847 / 50706848

FT12230
ПРУЖИНА ПОДВЕСКИ ПЕРЕД HEAVY 18/20

5002.SN / 5002ST / 50707857

FT13052
САЙЛЕНТБЛОК ФИЛЬТР ВОЗДУШНЫЙ

1436.18 / 7657109

FT13055
НАКЛАДКА ПЕДАЛИ

71747697

FT13062
КРЕПЛЕНИЕ РАДИАТОРА Л/П

1302402080

FT13311
РЕССОРА ЗАД 1-ЛИСТ

1355403080 / 1355466080 / 5826107

FT13317
РЕССОРА ЗАД 2-ЛИСТА L=715 | W=70

1355467080 / 1369843080

FT13318
РЕССОРА ЗАД 2-ЛИСТА CAMPER

1356977080

FT13319
РЕССОРА ЗАД 2-ЛИСТА (1+1)

1357567080 / 5826109

Fiat > Ducato 06> / Jumper / Boxer

FT13320
СТРЕМЯНКА РЕССОРА M14X70X76
1350015080

FT13332
РЕССОРА ЗАД 2-ЛИСТА SEMI-ELLIPTIC
1350009080

FT13339
СТРЕМЯНКА РЕССОРА 12Q/15Q/17Q M14X70X60
1350014080

FT15958
СТАБИЛИЗАТОР ПЕРЕД 26ММ
1350658080 / 1357572080 / 5081.N9

FT13517
ЦАПФА ЛЕВ
1357004080 / 3646.A0

FT13518
ЦАПФА ПРАВ
1357005080 / 3647.A0

FT15139
РЫЧАГ ПОДВЕСКИ ОСЬ ПЕРЕДНЯЯ ЛЕВ 30/33/35Q
1352227080 / 50706935

FT15138
РЫЧАГ ПОДВЕСКИ ОСЬ ПЕРЕДНЯЯ ПРАВ 30/33/35Q
1352225080 / 50706934

FT15159
РЫЧАГ ПОДВЕСКИ ОСЬ ПЕРЕДНЯЯ ЛЕВ 35/40Q
1352228080 / 50706939

FT15158
РЫЧАГ ПОДВЕСКИ ОСЬ ПЕРЕДНЯЯ ПРАВ 35/40Q
1352226080 / 50706938

FT15961
СТАБИЛИЗАТОР ЗАД
1369845080

FT16573
РУЛЕВАЯ ТЯГА Л/П
1369943080^ / 1372870080^ / 1385338080^

FT16074
РУЛЕВОЙ НАКОНЕЧНИК ЛЕВ
1376346080 / 3817.77 / 77364253

FT16073
РУЛЕВОЙ НАКОНЕЧНИК ПРАВ
1376345080 / 3817.70 / 77364009

FT17040
ШАРОВАЯ ОПОРА Л/П НИЗ
3640.67 / 50705629 / 93501837

FT18097
САЙЛЕНТБЛОК СТАБИЛИЗАТОРА ПЕРЕД СТОЙКА СТАБИЛИЗАТОРА
1300720080 / 5093.15 / 5093.16

Fiat > Ducato 06> / Jumper / Boxer

FT18352
САЙЛЕНТБЛОК РЕССОРЫ ПЕРЕД НИЗ
1357567080^ / 1361231080^ / 1369842080^

FT18356
ВТУЛКА РЕССОРЫ
1351264080 / 1369388080 / 53313410

FT18384
САЙЛЕНТБЛОК РЫЧАГА ОСЬ ПЕРЕДНЯЯ ЗАД ЛЕВ/ПРАВ
1352225080 / 1352227080 / 50705198

FT18385
САЙЛЕНТБЛОК РЫЧАГА ОСЬ ПЕРЕДНЯЯ ПЕРЕД ЛЕВ/ПРАВ
1352225080 / 1352227080 / 50705197

FT18392
САЙЛЕНТБЛОК СТАБИЛИЗАТОРА ПЕРЕД ВНУТР 26ММ
1350658080 / 1357572080 / 5081.N9

FT18395
САЙЛЕНТБЛОК РЕССОРЫ SET
1351264080 / 1369388080 / 53313410

FT18397
ОТБОЙНИК ПОДВЕСКИ ЗАД 20Q
1355891080

FT18398
ОТБОЙНИК ПОДВЕСКИ ЗАД
1362685080

FT18399
ОТБОЙНИК ПОДВЕСКИ ЗАД 30/33/35/40Q
1351266080

FT18413
САЙЛЕНТБЛОК СТАБИЛИЗАТОРА ПЕРЕД КОМПЛЕКТ
1350658080 / 1357572080 / 5081.N9

FT18414
САЙЛЕНТБЛОК СТАБИЛИЗАТОРА ЗАД КОМПЛЕКТ
1369845080

FT20171
СТОЙКА СТАБИЛИЗАТОРА ЗАД ЛЕВ/ПРАВ
1369845080 / 5170.F5 / 5170.F6

FT20176
СТОЙКА СТАБИЛИЗАТОРА ПЕРЕД ЛЕВ/ПРАВ 112ММ
1357572080^ / 5081.L1 / 5081.N9

FT20322
ЗАЩИТА РУЛЕВОЙ ТЯГИ Л/П
1376348080 / 4066.86 / 77364254

FT21025
ПОДШИПНИК СТУПИЦЫ ABS
3326.71 / 51745702 / VKBA 6570

FT21517
БОЛТ КОЛЕСА 17H/20
1351203080 / 5405.79

Fiat > Ducato 06> / Jumper / Boxer

FT21518
БОЛТ КОЛЕСА 12/15/17L
1363349080 / 5405.88

FT23055
ПОДШИПНИК СТУПИЦЫ СТУПИЦА ЗАД 11/15/17LIGHT
3701.82 / 51754942

FT23056
ПОДШИПНИК СТУПИЦЫ СТУПИЦА ЗАД ABS 17H/20Q
3701.83 / 51754941 / VKBA 6572

FT23058
СТУПИЦА КОЛЕСА ПЕРЕД 17H/20Q
3307.88 / 51750868

FT23059
СТУПИЦА КОЛЕСА ПЕРЕД 11/15/17L
3307.A5 / 51753218 / 93502106

FT25078K
ШРУС ВНЕШ 15/17Q LOCK MIDDLE
15-1726 / 46308484 / 71791750

FT25079K
ШРУС ВНЕШ 11Q
3272.PA / 46308369 / 46308483

FT25080K
ШРУС ВНЕШ 15/17Q LOCK INNER
1349790080 / 15-1718 / 46308370

FT26031
ГАЙКА СТУПИЦЫ ЗАД
504166180 / 51785499

FT28108
КРЕСТОВИНА ПРИВОДНОГО ВАЛА 29/42.1X32.7X14.7
46308312

FT27118
ПОЛУОСЬ ЛЕВ 2.3JTD
1369961080 / 3272.PA / 71790994

FT27117
ПОЛУОСЬ ПРАВ 2.3JTD
1349786080 / 1369960080 / 3273.PJ

FT27120
ПОЛУОСЬ ЛЕВ 3.0 JTD
1369962080 / 3272.PF / 3272.SS

FT27119
ПОЛУОСЬ ПРАВ 3.0 JTD
1369959080 / 3273.PN / 3273.PX

FT28408K
ЗАЩИТА ШРУСа ВНЕШ 94>14 SET
3287.90 / 9403287908 / 9564479480

FT28437
ЗАЩИТА ШРУСа ВНУТР SET
46308311 / 46308490

Fiat > Ducato 06> / Jumper / Boxer

FT29098
КОЛОДКИ ТОРМОЗНЫЕ ЗАД 2-ДАТЧИКА 12/15/17/20Q BOSCH
16 124 341 80 / 77366679

FT29130
КОЛОДКИ ТОРМОЗНЫЕ ПЕРЕД 1-ДАТЧИК 12/15/17Q LIGHT
4253.55 / 77364014 / 77364160

FT29130HD
КОЛОДКИ ТОРМОЗНЫЕ ПЕРЕД 1-ДАТЧИК 12/15/17Q LIGHT
4253.55 / 77364014 / 77364160

FT29131
КОЛОДКИ ТОРМОЗНЫЕ ЗАД БЕЗ ДАТЧИКА 12/15/17/20Q SYSTEM BOSCH
4254.69 / 71773149 / GDB1682

FT29131HD
КОЛОДКИ ТОРМОЗНЫЕ ЗАД БЕЗ ДАТЧИКА 12/15/17/20Q SYSTEM BOSCH
4254.69 / 71773149 / GDB1682

FT29132
КОЛОДКИ ТОРМОЗНЫЕ ПЕРЕД 1-ДАТЧИК 20Q
4254.64 / 77364161 / 77364319

FT29132HD
КОЛОДКИ ТОРМОЗНЫЕ ПЕРЕД 1-ДАТЧИК 20Q
4254.64 / 77364161 / 77364319

FT29152
КОЛОДКИ ТОРМОЗНЫЕ ПЕРЕД 1-ДАТЧИК 17Q HEAVY
4253.75 / 77364015 / 77364318

FT29152HD
КОЛОДКИ ТОРМОЗНЫЕ ПЕРЕД 1-ДАТЧИК 17Q HEAVY
4253.75 / 77364015 / 77364318

FT29155
КОЛОДКИ ТОРМОЗНЫЕ ПЕРЕД 2-ДАТЧИКА 12/15/17Q LIGHT
4253.55 / 77364014 / 77364160

FT29155HD
КОЛОДКИ ТОРМОЗНЫЕ ПЕРЕД 2-ДАТЧИКА 12/15/17Q LIGHT
4253.55 / 77364014 / 77364160

FT29158
КОЛОДКИ ТОРМОЗНЫЕ ПЕРЕД 2-ДАТЧИКА 17Q HEAVY
71770042 / 77366022 / GDB1982

FT29158HD
КОЛОДКИ ТОРМОЗНЫЕ ПЕРЕД 2-ДАТЧИКА 17Q HEAVY 11>
71770042 / 77366022 / GDB1982

FT30068
ТОРМОЗНЫЕ КОЛОДКИ ЗАД РУЧНОГО ТОРМОЗА
4241N5 / 77364023 / GS8744

FT31007
ДИСК ТОРМОЗНОЙ ПЕРЕД ЛЕВ/ПРАВ НИПЕЛЬ 10/14Q 2.5TD 280x24x73x66
1300501080 / 4246.L2 / 4249K3

FT31034
ДИСК ТОРМОЗНОЙ ПЕРЕД ЛЕВ/ПРАВ НИПЕЛЬ 17Q HEAVY 300x24x80x66
1307356080 / 4246.K2 / 4249 H2

Fiat > Ducato 06> / Jumper / Boxer

FT31069
ДИСК ТОРМОЗНОЙ ЗАД ЛЕВ/ПРАВ ПОЛНАЯ 10/14Q 280x16x72x82

4246.Y7 / 46833806

FT31095
ДИСК ТОРМОЗНОЙ ЗАД ЛЕВ/ПРАВ ПОЛНАЯ 11/15/17Q LIGHT 280X16X72X80

51740245 / 51749274

FT31096
ДИСК ТОРМОЗНОЙ ЗАД ЛЕВ/ПРАВ ПОЛНАЯ 17Q HEAVY 280x80x16x79

424940 / 4249K9 / 51740248

FT31108
ДИСК ТОРМОЗНОЙ ПЕРЕД ЛЕВ/ПРАВ НИПЕЛЬ

4249.28 / 4249.29 / 51705749

FT31109
ДИСК ТОРМОЗНОЙ ПЕРЕД ЛЕВ/ПРАВ НИПЕЛЬ 20Q 300x32x80x74

4249.37 / 51705758 / DF4751S

FT31110
ДИСК ТОРМОЗНОЙ ЗАД ЛЕВ/ПРАВ ПОЛНАЯ 20Q 300x16x79x80

51740250 / 51749555

FT32174
СУППОРТ ТОРМОЗНОЙ ПЕРЕД ЛЕВ 12/15Q

735353858 / 77364042

FT32175
СУППОРТ ТОРМОЗНОЙ ПЕРЕД ПРАВ 12/15Q

735353859 / 77364043

FT32176
СУППОРТ ТОРМОЗНОЙ ЗАД ЛЕВ 12/15/17Q

735353854 / 77364132

FT32177
СУППОРТ ТОРМОЗНОЙ ЗАД ПРАВ 12/15/17Q

735353855 / 77364133

FT32255
НАПРАВЛЯЮЩАЯ СУППОРТА ПЕРЕД [+] РЕЗИНКИ 35C

77364046 / 93162193

FT32264
НАПРАВЛЯЮЩАЯ СУППОРТА ПЕРЕД [+] РЕЗИНКИ 35S

93162191

FT32324
РЕМКОМПЛЕКТ ТОРМОЗОВ ЗАД ЛЕВ/ПРАВ SET

77364020 / 77364021 / 77364022

FT32326
ПРУЖИНА ТОРМ. КОЛОДОК Л/П РУЧНОГО ТОРМОЗА SET

105-0875 / 430871 / D3902A

FT32394
ДАТЧИК ИЗНОСА КОЛОДОК ТОРМ. ПЕРЕД 1-PC

15049 / 42548208 / 500054528

FT32416
ДАТЧИК ИЗНОСА КОЛОДОК ТОРМ. 1-PC

1906462

Fiat > Ducato 06> / Jumper / Boxer

FT32424
САМОРЕГУЛЯТОР ТОРМОЗНЫХ КОЛОДОК Л/П

4341.08 / 9949469

FT32426
ПРУЖИНА ТОРМ. КОЛОДОК Л/П

77364020

FT32427
КРЕПЛЕНИЕ КОЛОДОК ТОРМ. Л/П

77364021

FT32428
РАЗВОДНОЙ МЕХАНИЗМ ТОРМОЗА Л/П

77364022

FT32431
ЦИЛИНДР СУПОРТА ТОРМ. ЗАД [+] РЕЗИНКИ 48ММ

735353854^ / 77364132^ / 77364133^

FT32434
НАПРАВЛЯЮЩАЯ СУППОРТА ЗАД [+] РЕЗИНКИ

77363928 / 77364641

FT32448
НАПРАВЛЯЮЩАЯ СУППОРТА ЗАД [+] РЕЗИНКИ 00>

77363928 / 77364641

FT33094
НАСОС ТОРМОЗНОЙ 25.4ММ M12X1

77364121

FT32512
ЗАЩИТА ТОРМОЗНОГО ДИСКА ЗАД ЛЕВ

77364017

FT32513
ЗАЩИТА ТОРМОЗНОГО ДИСКА ЗАД ПРАВ

77364018

FT35119
ТОРМОЗНОЙ ШЛАНГ ЗАД ЛЕВ/ПРАВ 440ММ

1367814080 / 4806.G7 / 51725096

FT35122
ТОРМОЗНОЙ ШЛАНГ ЗАД ЛЕВ/ПРАВ 515ММ

1367815080 / 4806.H4 / 4806.P6

FT35125
ТОРМОЗНОЙ ШЛАНГ ПЕРЕД ЛЕВ/ПРАВ 515ММ

4806G6 / 51725095 / 52026548

FT36208
НАСОС ГУР БЕЗ КОЛЕСА 2.2

4007.KK / 9661768080

FT36220
НАСОС ГУР С КОЛЕСОМ 96ММ 7PK 2.3JTD

504184720 / 5801525984

FT37116
ФИЛЬТР ВОЗДУШНЫЙ 2.3 3.0 JTD

1349042080 / 1359643080 / 1444 QT

Fiat > Ducato 06> / Jumper / Boxer

FT37317
ФИЛЬТР САЛОНА 3.0 JTD
16 137 330 80 / 6447.YC / 77364063

FT38002
ФИЛЬТР МАСЛЯНЫЙ 2.5D/TD
1903628 / 2994057 / 71713782

FT38069
ФИЛЬТР МАСЛЯНЫЙ 2.3 HPI
2995811 / 504091563 / 8094872

FT38072
ФИЛЬТР МАСЛЯНЫЙ 3.0 HPI/HPT
2995655 / 71749828 / 8094864

FT38074
ФИЛЬТР МАСЛЯНЫЙ 2.2 JTD
1109.CK / 9467521180 / 9662282580

FT38076
ФИЛЬТР КВКГ 3.0 JTD
504075145 / 504075145 / 5801686484

FT38084
ФИЛЬТР МАСЛЯНЫЙ 1.6/2.0JTD
55223416 / 650111 / 71754237

FT39047
ФИЛЬТР ТОПЛИВА 2.3/3.0JTD
4708 795 / 77362340 / 77363600

FT39066
ФИЛЬТР ТОПЛИВА КАРТРИДЖ 1.3MJTD
77366216 / 77366607 / 818021

FT39502
ТОПЛИВНАЯ ТРУБКА ПОВОРОТНЫЙ 2.3JTD
500392262 / 500392262

FT44026
НАТЯЖИТЕЛЬ ГРМ РОЛИК
60813592 / 7778565 / VKM 12174

FT44530
НАТЯЖИТЕЛЬ РЕМНЯ MICRO-V РОЛИК 1.6/2.0 MJTD
51758383

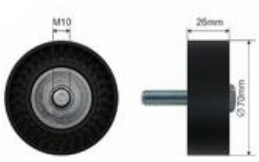

FT44537
НАТЯЖИТЕЛЬ ГРМ РОЛИК 65X8X25.5
5751.F1 / 9658142680 / 9678770180

FT44540
НАТЯЖИТЕЛЬ РЕМНЯ MICRO-V РОЛИК
51758385 / 51773551 / 55190813

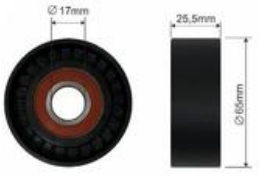

FT44548
НАТЯЖИТЕЛЬ РЕМНЯ MICRO-V 2.3 JTD
2994029 / 504000410 / 504086751

FT44550
НАТЯЖИТЕЛЬ ГРМ РОЛИК 2.8 JTD/3.0 D
504084453

Fiat > Ducato 06> / Jumper / Boxer

FT44551
НАТЯЖИТЕЛЬ РЕМНЯ MICRO-V РОЛИК 3.0

504086948 / 504086948

FT44567
НАТЯЖИТЕЛЬ РЕМНЯ MICRO-V РОЛИК 2.2 D

1420513 / 6C1Q6A228AB / 9658142780

FT44574
НАТЯЖИТЕЛЬ ГРМ РОЛИК

51815020 / 55206531

FT44575
НАТЯЖИТЕЛЬ РЕМНЯ MICRO-V РОЛИК 2.3 JTD

504000412 / 504000412

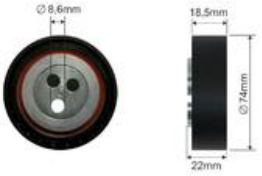

FT44587
НАТЯЖИТЕЛЬ РЕМНЯ MICRO-V РОЛИК 2.3JTD

500393575

FT44593
НАТЯЖИТЕЛЬ РЕМНЯ MICRO-V РОЛИК 2.2 JTD

1609010680 / 9658142480 / 9678325280

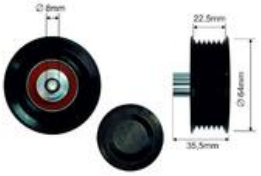

FT44596
НАТЯЖИТЕЛЬ РЕМНЯ MICRO-V КПЛ 2.3JTD

2994029 / 504000410 / 504086751

FT44597
НАТЯЖИТЕЛЬ РЕМНЯ MICRO-V КПЛ 2.2JTD

1420513 / 6C1Q6A228AB / 9658142780

FT44613
НАТЯЖИТЕЛЬ РЕМНЯ MICRO-V КПЛ 3.0 14>

504086948 / 504086948

FT44617
НАТЯЖИТЕЛЬ РЕМНЯ MICRO-V КПЛ 2.0 JTD

51758385 / 51773551 / 55190813

FT44642
НАТЯЖИТЕЛЬ ГРМ РОЛИК 2.3 JTD

504010846 / 504183759 / 504183759

FT44643
РОЛИК ГРМ РОЛИК 2.3 JTD

500388688 / 500388688

FT45307
КОРПУС ГРМ КРЫШКА 2.2 JTD TRANSIT FWD

0320.Z1 / 1738621 / 9660026980

FT45524
ШКИВ ГРМ

9659435180

FT45597
ШКИВ НАСОСА ГУР 2.2JTD

4009P0 / 9658102080

FT45622
ШКИВ ГЕНЕРАТОРА 3.0 JTD

504088796 / 5740.87

Fiat > Ducato 06> / Jumper / Boxer

FT45625
ШКИВ ГЕНЕРАТОРА 2.3 JTD
9949580

FT45627
ШКИВ ГЕНЕРАТОРА 1.6 JTD
77364725

FT45630
ШКИВ ГЕНЕРАТОРА 2.2 JTD
77364082 / 77366957

FT49362
МАСЛЯНЫЙ ПОДДОН 2.3JTD
504018305 / 504328878

FT49363
МАСЛЯНЫЙ ПОДДОН 3.0 JTD
504048131 / 5801850699

FT49370
МАСЛЯНЫЙ ПОДДОН 2.2 JTD
0301.N6 / 9659369480 / 9675662380

FT49544
ПРОКЛАДКА ГЛУШИТЕЛЯ
170938

FT49838
УПЛОТНИТЕЛЬ КПП 06> / 14> 59X43X10
9632828880 / 9638559580 / 9640792780

FT52416
ПОДУШКА ДВИГАТЕЛЯ ЗАД КРЕПЛЕНИЕ 2.2/2.3JTD
1348993080 / 1806.91

FT52421
ПОДУШКА ДВИГАТЕЛЯ ЗАД РЫЧАГ 2.2JTD/2.3JTD
1352887080 / 1363377080 / 180695

FT52450
ПОДУШКА ДВИГАТЕЛЯ ПРАВ 2.2JTD
1358086080 / 1367173080 / 1821.36

FT52487
ПОДУШКА ДВИГАТЕЛЯ ЗАД РЫЧАГ 3.0JTD
1343262080 / 1352888080 / 1846.C1

FT52489
ПОДУШКА ДВИГАТЕЛЯ ЛЕВ 2.2JTD/2.3JTD
1363378080 / 1846.C2 / 71753300

FT52488
ПОДУШКА ДВИГАТЕЛЯ ПРАВ 2.3JTD
1358087080 / 1363376080 / 71753299

FT52490
ПОДУШКА ДВИГАТЕЛЯ ЛЕВ 3.0JTD 140KM
1347977080 / 1358696080

FT52479
ПОДУШКА ДВИГАТЕЛЯ ПРАВ 3.0JTD 140KM
1358088080

Fiat > Ducato 06> / Jumper / Boxer

FT52492
ПОДУШКА ДВИГАТЕЛЯ СЕРЕДИНА ЗАД РЫЧАГ 3.0JTD
1344335080 / 1854.25

FT55206
МАСЛЯНЫЙ РАДИАТОР С ФИЛЬТРОМ 2.2
1103.Q1 / 9662281480 / 9808866680

FT55209
МАСЛЯНЫЙ РАДИАТОР 2.3JTD 11>
5801630224

FT55262
РАДИАТОР 2.0JTD [+] AC
1367533080

FT55263
РАДИАТОР 2.3/3.0 [+] AC INTERCOOLER MOUNT 50MM
1362917080

FT55275
ПЕЧКА
77364073

FT55276
МАСЛЯНЫЙ РАДИАТОР 2.2
1103.Q1 / 9662281480 / 9808866680

FT55290
МАСЛЯНЫЙ РАДИАТОР 2.3
5801555580 / 5801555580

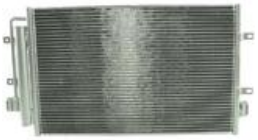

FT55300
КОНДЕНСАТОР КЛИМАТИЗАЦИИ
5801255825

FT55304
КОНДЕНСАТОР КЛИМАТИЗАЦИИ 2.3/3.0JTD
1343785080

FT55309
КОНДЕНСАТОР КЛИМАТИЗАЦИИ 2.3
1344098080 / 1361236080 / 6455.EQ

FT55512
РАДИАТОР 2.2/2.3/3.0 INTERCOOLER MOUNT 35MM
1342588080

FT55523
ИНТЕРКУЛЛЕР 2.3
1340763080

FT55524
ИНТЕРКУЛЛЕР 2.2/2.3/3.0JTD
1347700080

FT56169
ВЕНТИЛЯТОР РАДИАТОРА С КОРПУСОМ
1342689080 / 1347697080 / 1358012080

FT56532
ВЕНТИЛЯТОР ПЕЧКИ [+/-] AC
6441.Y2 / 77364058

Fiat > Ducato 06> / Jumper / Boxer

FT57135
ПОМПА ОХЛАЖД ЖИДКОСТИ 2.3 JTD
504033770 / 504033770 / 504323990

FT57147
ПОМПА ОХЛАЖД ЖИДКОСТИ 3.0 JTD
1201.J4 / 504102572 / 504248581

FT57151
ПОМПА ОХЛАЖД ЖИДКОСТИ 2.2JTD
1201.H6 / 1609944880 / 9659248280

FT57152
ПОМПА ОХЛАЖД ЖИДКОСТИ КПЛ 2.2JTD
1201.H6 / 1609944880 / 9659248280

FT57153
ПОМПА ОХЛАЖД ЖИДКОСТИ 1.6JTD/2.0JTD
1334 147 / 46804051 / 55209993

FT58008
ТЕРМОСТАТ 3.0JTD
1336.AA / 504132246

FT58165
ТЕРМОСТАТ КПЛ С ДАТЧИКОМ IVECO DAILY 06> 2.3 JTD
504110432 / 504387382

FT58192
КОРПУС ТЕРМОСТАТА 2.2 PUMA
1336.Z3 / 9659248080

FT59100
РЕЗИСТОР ПЕЧКИ
6450.XR / 77364061

FT59150
ПЕРЕКЛЮЧАТЕЛЬ ОБДУВА
1607508680 / 77362439 / 77366210

FT59175
ДАТЧИК ДАВЛ. МАСЛА 2.3/3.0 JTD
504026706 / 98442879

FT61227
БАК ОХЛ ЖИДКОСТИ
1358583080

FT61374
ТРУБА СИСТ. ОХЛАЖДЕНИЯ РАДАТОРА ЛЕВ 2.2JTD
1349150080 / 1351.PK

FT61375
ТРУБА СИСТ. ОХЛАЖДЕНИЯ ТЕРМОСТАТА ЛЕВ 2.2JTD
9663660880

FT61378
ТРУБА СИСТ. ОХЛАЖДЕНИЯ ПЕЧКИ 2.2JTD
1349253080 / 6466.JK

FT61379
ТРУБА СИСТ. ОХЛАЖДЕНИЯ ПЕЧКИ 2.2JTD
1349252080 / 6466.JH

Fiat > Ducato 06> / Jumper / Boxer

FT61380
ТРУБА СИСТ. ОХЛАЖДЕНИЯ НАСОС ОХЛ. ЖИДКОСТИ 2.2JTD
1323.T1 / 9660610080

FT61382
ТРУБА СИСТ. ОХЛАЖДЕНИЯ РАСШИРИТЕЛЬНЫЙ БАЧЕК 2.2JTD
1343.JQ / 1349251080

FT61381
ТРУБА СИСТ. ОХЛАЖДЕНИЯ РАДАТОРА ЛЕВ 2.2JTD
1317.S1 / 1347878080 / 1351.PN

FT61376
ТРУБА СИСТ. ОХЛАЖДЕНИЯ РАДАТОРА ПРАВ 2.2JTD
1343.JP / 1348475080

FT61436
ТРУБА СИСТ. ОХЛАЖДЕНИЯ РАДАТОРА ВЕРХ 2.3JTD
1340759080

FT61437
ТРУБА СИСТ. ОХЛАЖДЕНИЯ РАДАТОРА НИЗ 2.3JTD
1342722080 / 1369562080

FT61439
ТРУБА СИСТ. ОХЛАЖДЕНИЯ ПЕЧКИ ПРАВ 2.3JTD
1342726080

FT61440
ТРУБА СИСТ. ОХЛАЖДЕНИЯ РАДАТОРА ВЕРХ 3.0JTD
1343JV / 1348796080

FT61442
ТРУБА СИСТ. ОХЛАЖДЕНИЯ РАДАТОРА ЛЕВ 3.0JTD 140KM
1348311080 / 1351.Q6

FT61507
ТРУБА СИСТ. ОХЛАЖДЕНИЯ НИПЕЛЬ 2.3JTD
504099279

FT61651
ТРУБА СИСТ. ОХЛАЖДЕНИЯ РАСШИРИТЕЛЬНЫЙ БАЧЕК 2.3JTD
1358585080

FT61743
ТРУБА ИНТЕРКУЛЛЕРА ЛЕВ НИЗ 2.2JTD
0382.LY / 1359961080^

FT61742
ТРУБА ИНТЕРКУЛЛЕРА ЛЕВ ВЕРХ 2.2JTD
0382LY / 1359961080^

FT61745
ТРУБА ИНТЕРКУЛЛЕРА ПРАВ ВЕРХ 2.2JTD
0382.KA / 1350777080

FT61744
ТРУБА ИНТЕРКУЛЛЕРА 2.2JTD
0382.LJ / 1355582080

FT61746
ТРУБА ИНТЕРКУЛЛЕРА ПРАВ ВЕРХ 2.3JTD
1350776080 / 1366105080

Fiat > Ducato 06> / Jumper / Boxer

FT61747
ТРУБА ИНТЕРКУЛЛЕРА 3.0JTD
1350785080

FT61748
ТРУБА ИНТЕРКУЛЛЕРА ПРАВ 3.0JTD
0382JS / 1350778080

FT61780
ТРУБА ИНТЕРКУЛЛЕРА ПРАВ 2.3JTD
0382LK / 1344787080

FT62003
ЗУБЧАТАЯ ШЕСТЕРНЯ КПП 5 BIEG 33T
2338.70 / 9648816088

FT62005
СИНХРОНИЗАТОР
2388.26 / 9464823088 / 9648057688

FT62257
СИНХРОНИЗАТОР 3/4 ???????? КПЛ
2353.58 / 9464466288 / 9567437888

FT62258
СИНХРОНИЗАТОР 1/2 ????????
2323.E5 / 9464466188 / 9467633588

FT62283
СИНХРОНИЗАТОР КПЛ
2388.26 / 9464823088 / 9648057688

FT62377
ЗУБЧАТАЯ ШЕСТЕРНЯ КПП 5 СКОРОСТЬ 49T
2333.72 / 9649267388

FT62408
КРОНШТЕЙН КУЛИСЫ КПП
1318418080 / 2549.17

FT62424
СИНХРОНИЗАТОР 3/4 ???????? 4 BIEG
2353.58 / 9464466288 / 9567437888

FT62425
СИНХРОНИЗАТОР 3/4 ???????? 3 BIEG
2353.58 / 9464466288 / 9567437888

FT62426
СИНХРОНИЗАТОР 1/2 ???????? КПЛ
2323.E5 / 9464466188 / 9467633588

FT62454
ЗУБЧАТАЯ ШЕСТЕРНЯ КПП ВАЛ ВТОРИЧНЫЙ 6 СКОРОСТЬ 37T
2338.90 / 55214122

FT62455
ЗУБЧАТАЯ ШЕСТЕРНЯ КПП ВАЛ ВТОРИЧНЫЙ 5 СКОРОСТЬ 41T
55207002 / 55214118

FT62456
ЗУБЧАТАЯ ШЕСТЕРНЯ КПП ВАЛ ПЕРВИЧНЫЙ 4/6 ???????? 67T
55210465

Fiat > Ducato 06> / Jumper / Boxer

FT62457
РЫЧАГ СЦЕПЛЕНИЯ 2.2JTD / SCUDO 07> 2.0JTD
2117.65 / 9646456280 / 9808513380

FT62458
ЗУБЧАТАЯ ШЕСТЕРНЯ КПП ВАЛ ВТОРИЧНЫЙ 4 ???????? 64T
55558546

FT62459
ЗУБЧАТАЯ ШЕСТЕРНЯ КПП ВАЛ ПЕРВИЧНЫЙ 5 СКОРОСТЬ 59T
55210467 / 55355143

FT62460
ЗУБЧАТАЯ ШЕСТЕРНЯ КПП 3 ???????? 76T
55244552 / 55355160

FT62461
ЗУБЧАТАЯ ШЕСТЕРНЯ КПП ВАЛ ВТОРИЧНЫЙ 6 СКОРОСТЬ 31T
9649780288

FT63004
ЭЛЕКТРОКЛАПАН КЛАПАН EGR 2.3 JTD
1626.25 / 46524556

FT67026
ПОДШИПНИК ПОДВЕСНОЙ КАРД. 2.0 JTD
2041.72 / 9647162280 / 9675835180

FT67027
ПОДШИПНИК ПОДВЕСНОЙ КАРД.
55199563 / 55228666 / 55230696

FT67028
ПОДШИПНИК ПОДВЕСНОЙ КАРД. 3.0 JTD
2041.89 / 55207502 / 55251546

FT68029
НАСОС СЦЕПЛЕНИЯ 2.2JTD
2182.80 / 55192726

FT69180
ТРОС ТОРМОЗНОЙ Л/П MAXI
1348980080 / 4746.18

FT69181
ТРОС ТОРМОЗНОЙ ЗАД Л/П
1341031080 / 4746.17 / GCH483

FT69182
ТРОС ТОРМОЗНОЙ ПЕРЕД
1350313080 / 4746.27

FT69207
ТРОС ТОРМОЗНОЙ ПЕРЕД
1359245080 / 4746.47 / K10041

FT69208
ТРОС ТОРМОЗНОЙ ПЕРЕД
1350315080 / 1359248080 / 4746.28

FT69209
ТРОС ТОРМОЗНОЙ ПЕРЕД
1350314080 / 1359247080 / 4746.29

Fiat > Ducato 06> / Jumper / Boxer

FT73013
ТРОС ПЕРЕКЛЮЧЕНИЯ КПП КПЛ 2.3 JTD

2444.FG / 55200140 / 55208346

FT73014
ТРОС ПЕРЕКЛЮЧЕНИЯ КПП КПЛ

2444.V9 / 71729169

FT73015
ТРОС ПЕРЕКЛЮЧЕНИЯ КПП КПЛ 3.0 JTD

2444.HN / 55208965 / 55217768

FT73083
ТРОС ПЕРЕКЛЮЧЕНИЯ КПП КПЛ

2444.V9 / 71729169

FT73202
РУЧКА ПЕРЕКЛЮЧЕНИЯ КПП 6 СКОРОСТЬ

55349302

FT74120
ГЕНЕРАТОР 2.8JTD 00> 120A

500371244

FT74122
ГЕНЕРАТОР 2.3JTD 140A

504009977 / 504009977 / 504010576

FT74125
ГЕНЕРАТОР 3.0 140A

504057813 / 504087183

FT74135
ГЕНЕРАТОР 3.0 180A

504280012 / 51787165

FT74138
СТАРТЕР 1.9 JTD

46430784 / 46473784 / 46478945

FT74139
ГЕНЕРАТОР 2.0JTD 120A

51793678 / 51820624 / 51854902

FT74204
СТАРТЕР 2.8 JTD

1329201080 / 1349920080

FT74212
СТАРТЕР 2.3/3.0 2.5 kW /BOXER/JUMPER

51779086 / 51832958 / 77 01 042 468

FT74213
СТАРТЕР 2.2 JTD 2kW

9658144780

FT74214
ГЕНЕРАТОР 2.2 JTD 150A

9658144680 / 9659918080 / 9676143580

FT74215
СТАРТЕР 2.3JTD/2.8JTD

1347058080

Fiat > Ducato 06> / Jumper / Boxer

FT74217
СТАРТЕР 2.3JTD 1.7 kW
51832949

FT74243
ГЕНЕРАТОР 3.0JTD 150A
504385138

FT75023
КЛЕМА [-]

FT75024
КЛЕМА [+]

FT75027
КЛЕМА [-]
1362822080^ / 1376738080^ / 69500774^

FT75559
ДАТЧИК ПОЛОЖЕНИЯ ВАЛА ВМТ 1.6JTD
46798345

FT75561
ДАТЧИК ЖИДКОСТИ ФИЛЬТР ТОПЛИВА
77363659 / 9284

FT76005
ДАТЧИК ПАРКТРОНИКА DOBLO 09>
1368915080

FT76101
КАБЕЛИ КЛАПАН EGR 2.2/2.3JTD
9665752480^

FT76104
КАБЕЛИ ФАРЫ Л/П ?????????? OLD TO NEW
1367061080

FT76103
КАБЕЛИ ФАРЫ ЛЕВ ЗАД
1370207080

FT76102
КАБЕЛИ ФАРЫ ПРАВ ЗАД
1370206080

FT76103
КАБЕЛИ ФАРЫ ЛЕВ ЗАД
1370207080

FT76108
КАБЕЛИ ФАРЫ ПРАВ ЗАД
71749758

FT76107
КАБЕЛИ ФАРЫ ЛЕВ ЗАД
71749756

FT76102
КАБЕЛИ ФАРЫ ПРАВ ЗАД
1370206080

Fiat > Ducato 06> / Jumper / Boxer

FT76109
ШТЕКЕР БЕЛЫЙ REAR OLD TYPE
1368576080^ / 1613731980

FT76110
ШТЕКЕР ДАТЧИК МАССОВОГО ОБЪЕМА ВОЗДУХА 2.2 JTD
1920.KQ / 9657127480 / 9658127480

FT76111
ШТЕКЕР ГЕНЕРАТОР
504009978^ / 504010576^ / 504057813^

FT76113
ШТЕКЕР КОНТРОЛЛЕР ОТОПЛЕНИЯ
77366210^ / 77367027^

FT76115
КАБЕЛИ СВЕЧ ЗАЖИГАНИЯ
504368918^

FT76116
ШТЕКЕР ДАТЧИК ДАВЛ. МАСЛА
1053881 / 1131.J2

FT80108
ЭЛЕКТРОКЛАПАН НАСОС ТОПЛИВНЫЙ ВЫС. ДАВЛ. РЕГУЛИРОВКА
9665523380

FT80303
ЩУП МАСЛЯНЫЙ 2.2JTD
1174.C3 / 9661290380

FT80506
ДАТЧИК ABS ЗАД Л/П 100 cm
4545.H1 / 51787753

FT80507
ДАТЧИК ABS ПЕРЕД Л/П
4545.F1 / 5172 5099 / 51725099

FT80516
ДАТЧИК ABS ЗАД Л/П 105 cm
51801310

FT81085
ДАТЧИК ЗАДНЕГО ХОДА 2.0 JTD
2257.42 / 9662906780

FT81088
ДАТЧИК ПЕДАЛИ СЦЕПЛЕНИЯ
46742976 / 46840511 / 60685431

FT81366
БЕНДИКС FIAT DUCATO 2.3/2.8JTD
500053150 / 500053567 / 51832949^

FT81368
БЕНДИКС 2.2JTD / JUMPER/BOXER 2.2HDI / TRANSIT 2.4TDCI
1372739^ / 5802.AS^ / 9658144780^

FT81529
РЕЛЕ СТАРТЕРА
77363816

Fiat > Ducato 06> / Jumper / Boxer

FT81532
РЕЛЕ СТАРТЕРА FIAT DUCATO 2.3/2.8JTD
0331303006

FT82203
ПЕРЕКЛЮЧАТЕЛЬ СТЕКЛОПОДЪЕМНИКА ПРАВ
735421717 / 735532906

FT82228
ПЕРЕКЛЮЧАТЕЛЬ СТЕКЛОПОДЪЕМНИКА ЛЕВ ЗЕРКАЛО
735487423

FT82229
ПЕРЕКЛЮЧАТЕЛЬ ЗЕРКАЛА DOBLO 09> FIORINO 07>
735511514

FT82321
ЗАМОК ЗАЖИГАНИЯ 5-PIN
1348421080 / 1361031080

FT82706
СВЕЧА НАКАЛА 2.3/3.0JTD
500351992

FT82736
СВЕЧА НАКАЛА 2.2 PUMA
1309471 / 9659279280

FT82741
СВЕЧА НАКАЛА 1.6
55200755 / 71772815

FT82755
СВЕЧА НАКАЛА 2.2 EURO 5
1717631 / 9675680980

FT82803
МОТОРЧИК СТЕКЛООЧИСТИТЕЛЯ ПЕРЕД
77364080

FT83011
РЕГУЛЯТОР НАПРЯЖЕНИЯ 3.0 180A
77364796

FT83303
РЕЛЕ 10/20A 12V
11130088 / 46520413 / 46520423

FT83305
РЕЛЕ 30A 12V BRAVO 10> GRANDE PUNTO 14> 500L
60673505 / 60679252 / 60679253

FT83556
ЩЕТКОДЕРЖАТЕЛЬ СТАРТЕРА
77364102 / 77364266

FT84023
ФИЛЬТР DPF 3.0 MULTIJET
1356537080 / 1360271080

FT84121
ТРУБА ГЛУШИТЕЛЯ ПЕРЕД 2.3 JTD
1352319080

Fiat > Ducato 06> / Jumper / Boxer

FT84122
ГЛУШИТЕЛЬ ЗАД 2.3JTD
1357905080 / 1730.V6 / 281-873

FT84123
ТРУБА ГЛУШИТЕЛЯ ПЕРЕД 3.0
1350075080

FT84537
ПОДВЕС ВЫХЛОПА ФИЛЬТР DPF
1755F7 / 1755L8 / 1755S9

FT84542
ПОДВЕС ВЫХЛОПА 2.3/3.0 JTD
1755F7 / 1755S9 / 46742184

FT84543
ПОДВЕС ВЫХЛОПА ЗАД
1557731 / 1558875 / 1755F1

FT84572
ХОМУТ ГЛУШИТЕЛЯ 90ММ V-CLAMP
1347964080 / 51825796 / 850944

FT84577
ПРОКЛАДКА ГЛУШИТЕЛЯ 2.2 JTD
1343903080 / 1709.40 / 51770353

FT86346
СТЕКЛО ФАРЫ ЗАД Л/П 12> TRUCK
1372698080^ / 1372699080^

FT86040
КОРПУС ЗЕРКАЛА ЛЕВ КОРОТКАЯ
735424420^ / 735424438^ / 735440414^

FT86041
КОРПУС ЗЕРКАЛА ПРАВ КОРОТКАЯ
735424396^ / 735424398^ / 735424400^

FT86344
ФАРА ЗАД. ЛЕВ VAN HEAVY
1355856080 / 1365776080 / 6350.CL

FT86345
ФАРА ЗАД. ПРАВ VAN HEAVY
1355855080 / 1365777080 / 6351.CL

FT86349
ЛАМПА ГАБАРИТНАЯ VAN
41200664 / 6303.A1 / 735438349^

FT86577
ГАЛОГЕН Л/П H1
51746913 / 51782979 / 60695239

FT86360
ФАРА ЗАД. ЛЕВ TRUCK 12>
1372699080

FT86361
ФАРА ЗАД. ПРАВ TRUCK 12>
1372698080

Fiat > Ducato 06> / Jumper / Boxer

FT87079
УКАЩАТЕЛЬ ПОВОРОТА ЗЕРКАЛО ЛЕВ 08> 16W
71748254

FT87080
УКАЩАТЕЛЬ ПОВОРОТА ЗЕРКАЛО ПРАВ. 08>
71748255

FT87081
ЛАМПА ОСВ НОМ. ЗНАКА SET
1307272070 / 6350.AX / 735430904

FT87082
ЛАМПА ОСВ НОМ. ЗНАКА 1-PC
1307272070 / 6350.AX / 735430904

FT87084
ФАРА ЗАД. ЛЕВ VAN
1355876080

FT87083
ФАРА ЗАД. ПРАВ VAN
1355874080

FT87254
ОТРАЖАТЕЛЬ ЗАД L/R
1348401080 / 1617417980

FT87807
ЛАМПА ОСВ НОМ. ЗНАКА 94> 02> TRUCK
4758185

FT87320
УКАЩАТЕЛЬ ПОВОРОТА ЗЕРКАЛО ЛЕВ >08
6325.H0 / 71748252

FT87319
УКАЩАТЕЛЬ ПОВОРОТА ЗЕРКАЛО ПРАВ. >08 5W
71748253

FT88168
ЗЕРКАЛО ЭЛЕКТР. ДЛИН. ЛЕВ ПОДОГРЕВ+ДАТЧИК
735424433 / 735440425 / 735620753

FT88263
ЗЕРКАЛО ЭЛЕКТР. ДЛИН. ПРАВ ПОДОГРЕВ
735424399 / 735440390 / 735517043

FT88260
ЗЕРКАЛО РУЧНОЕ. КОРОТК. ЛЕВ ПОДОГРЕВ
735424420 / 735480931 / 735517070

FT88261
ЗЕРКАЛО РУЧНОЕ. КОРОТК. ПРАВ ПОДОГРЕВ
735424394 / 735480884 / 735620706

FT88264
ЗЕРКАЛО ЭЛЕКТР. КОРОТК. ЛЕВ ПОДОГРЕВ
735424423 / 735480934 / 735517073

FT88265
ЗЕРКАЛО ЭЛЕКТР. КОРОТК. ПРАВ ПОДОГРЕВ
735424397 / 735620709 / 8153.Y6

Fiat > Ducato 06> / Jumper / Boxer

FT88266
ЗЕРКАЛО РУЧНОЕ. КОРОТК. ЛЕВ ДАТЧИК
735424438 / 735517083

FT88269
ЗЕРКАЛО ЭЛЕКТР. КОРОТК. ЛЕВ ПОДОГРЕВ+ДАТЧИК
735424431 / 735620699 / 8153.X8

FT88270
ЗЕРКАЛО ЭЛЕКТР. СРЕД. ЛЕВ ПОДОГРЕВ
735440418 / 735480935 / 735517074

FT88271
ЗЕРКАЛО ЭЛЕКТР. СРЕД. ПРАВ ПОДОГРЕВ
735440389 / 735480888

FT88542
СТЕКЛО ЗЕРКАЛА ЛЕВ ВЕРХ ПОДОГРЕВ
71748246

FT88543
СТЕКЛО ЗЕРКАЛА ПРАВ ВЕРХ ПОДОГРЕВ
350319420300 / 71748247

FT88544
СТЕКЛО ЗЕРКАЛА ЛЕВ НИЗ ПОДОГРЕВ
350319420330 / 71748250

FT88547
СТЕКЛО ЗЕРКАЛА ПРАВ НИЗ ПОДОГРЕВ
350319420340 / 71748251

FT88545
СТЕКЛО ЗЕРКАЛА ЛЕВ ВЕРХ
71748244

FT88546
СТЕКЛО ЗЕРКАЛА ПРАВ ВЕРХ
350319420280 / 71748245

FT88548
СТЕКЛО ЗЕРКАЛА ЛЕВ НИЗ
71748248

FT88549
СТЕКЛО ЗЕРКАЛА ПРАВ НИЗ
71748249

FT88807
КОРПУС ЗЕРКАЛА ЛЕВ ДЛИННАЯ
735424425^ / 735440419^ / 735517075^

FT88808
КОРПУС ЗЕРКАЛА ПРАВ ДЛИННАЯ
735424399^ / 735440390^ / 735517043^

FT89001
КРЫШКА ДВИГАТЕЛЯ
1340587080 / 7901N8

FT90514
БАЛКА ПОПЕРЕЧНАЯ ПЕРЕД
1340421080 / 1365554080 / 1375612080

Fiat > Ducato 06> / Jumper / Boxer

FT90527
ПОДКРЫЛЬНИК ПЕРЕД ЛЕВ
1355735080 / 1372761080

FT90526
ПОДКРЫЛЬНИК ПЕРЕД ПРАВ
1355739080 / 1372763080 / 1372764080

FT90530
ПОДКРЫЛЬНИК ЗАД ЛЕВ/ПРАВ TRUCK SINGLE WHEELS DUCATO / MASTER / TRANSIT / SPRINTER
1372761080

FT90531
ПОДКРЫЛЬНИК ЗАД ЛЕВ/ПРАВ TRUCK TWIN WHEELS DUCATO / MASTER / TRANSIT / SPRINTER
93939052^

FT90744
МОЛДИНГ ВНЕШНИЙ ФАРЫ ВЕРХ ЛЕВЫЙ
735425432 / 7810R3

FT90745
МОЛДИНГ ВНЕШНИЙ ФАРЫ ВЕРХ ПРАВЫЙ
735425413 / 7810R2

FT90746
МОЛДИНГ ВНЕШНИЙ ФАРЫ НИЗ ЛЕВЫЙ
735425397

FT90747
МОЛДИНГ ВНЕШНИЙ ФАРЫ НИЗ ПРАВЫЙ
735425380

FT90748
МОЛДИНГ ВНЕШНИЙ РАЗДВИЖНЫЕ ДВЕРИ ПРАВ
735422720

FT90751
НАКЛАДКА КРЫЛА ЗАД ПРАВ
735422800

FT90750
НАКЛАДКА КРЫЛА ПЕРЕД ЛЕВ ВЕРХ
735422756 / 735574840

FT90749
НАКЛАДКА КРЫЛА ПЕРЕД ПРАВ ВЕРХ
735422729 / 735574839

FT90752
НАКЛАДКА КРЫЛА ЗАД ЛЕВ
735422802

FT90759
МОЛДИНГ ВНЕШНИЙ БОК БОК ЛЕВ
735422921

FT90754
МОЛДИНГ ВНЕШНИЙ ДВЕРЬ ПЕРЕД ЛЕВ
735422817

FT90753
МОЛДИНГ ВНЕШНИЙ ДВЕРЬ ПЕРЕД ПРАВ
735422811

Fiat > Ducato 06> / Jumper / Boxer

FT90754
МОЛДИНГ ВНЕШНИЙ ДВЕРЬ ПЕРЕД ЛЕВ
735422817

FT90755
МОЛДИНГ ВНЕШНИЙ ДВЕРЬ ПЕРЕД ПРАВ
735422830 / 735646206

FT90756
МОЛДИНГ ВНЕШНИЙ ДВЕРЬ ПЕРЕД ЛЕВ
735422832 / 735646207

FT90753
МОЛДИНГ ВНЕШНИЙ ДВЕРЬ ПЕРЕД ПРАВ
735422811

FT90758
МОЛДИНГ ВНЕШНИЙ БОК ЗАД ЛЕВ 80
735422848

FT90757
МОЛДИНГ ВНЕШНИЙ БОК ЗАД ПРАВ 80
735422845

FT90762
МОЛДИНГ ВНЕШНИЙ БОК СЕРЕДИНА ЛЕВ
735422953

FT90760
МОЛДИНГ ВНЕШНИЙ ДВЕРЬ СТОЙКА ПР
735422945

FT90765
МОЛДИНГ ВНЕШНИЙ ДВЕРЬ ЗАД ЛЕВ
735423005

FT90764
МОЛДИНГ ВНЕШНИЙ ДВЕРЬ ЗАД ПРАВ
735423004

FT90766
МОЛДИНГ ВНЕШНИЙ КРЫЛО ПЕРЕД ПРАВ
735423190

FT90767
НАКЛАДКА КРЫЛА ПЕРЕД ЛЕВ
735423193

FT90771
МОЛДИНГ ВНЕШНИЙ БОК ЗАД ЛЕВ
735438350

FT90770
МОЛДИНГ ВНЕШНИЙ БОК ЗАД ПРАВ
735438349

FT90773
НАКЛАДКА КРЫЛА ПЕРЕД ЛЕВ ЗАД
735465362

FT90772
НАКЛАДКА КРЫЛА ПЕРЕД ПРАВ ЗАД
735465361

Fiat > Ducato 06> / Jumper / Boxer

FT90779
МОЛДИНГ ВНЕШНИЙ БОК ШИРОКАЯ ЗАД ЛЕВ
735491686

FT90776
МОЛДИНГ ВНЕШНИЙ БОК ШИРОКАЯ ЗАД ПРАВ
735491683

FT90779
МОЛДИНГ ВНЕШНИЙ БОК ШИРОКАЯ ЗАД ЛЕВ
735491686

FT90777
МОЛДИНГ ВНЕШНИЙ БОК ШИРОКАЯ ЗАД ПРАВ
735491684

FT90779
МОЛДИНГ ВНЕШНИЙ БОК ШИРОКАЯ ЗАД ЛЕВ
735491686

FT90778
МОЛДИНГ ВНЕШНИЙ БОК ШИРОКАЯ ЗАД ПРАВ
735491685

FT90780
МОЛДИНГ ВНЕШНИЙ БОК ШИРОКАЯ ЗАД ЛЕВ
735491687

FT90776
МОЛДИНГ ВНЕШНИЙ БОК ШИРОКАЯ ЗАД ПРАВ
735491683

FT90781
МОЛДИНГ ВНЕШНИЙ БОК ШИРОКАЯ ЗАД ЛЕВ
735491688

FT90776
МОЛДИНГ ВНЕШНИЙ БОК ШИРОКАЯ ЗАД ПРАВ
735491683

FT90785
КРЫШКА ЗАПРАВОЧНОЙ ГОРЛОВИНЫ
1362671080

FT90795
ЗАГЛУШКА БАМПЕРА ПЕРЕД
735423161

FT90822
МОЛДИНГ ВНЕШНИЙ БОК ПРАВ
735422946

FT90823
МОЛДИНГ ВНЕШНИЙ БОК ЛЕВ
735422954

FT91443
УГОЛ БАМПЕРА ЗАД ЛЕВ HEAVY
735431495

FT91444
УГОЛ БАМПЕРА ЗАД ПРАВ HEAVY
735431380

Fiat > Ducato 06> / Jumper / Boxer

FT91445
УГОЛ БАМПЕРА ЗАД ЛЕВ ОТРАЖАТЕЛЬ LIGHT
735423234

FT91446
УГОЛ БАМПЕРА ЗАД ПРАВ ОТРАЖАТЕЛЬ LIGHT
735423230

FT91448
БАМПЕР ПЕРЕД ЛЕВ LIGHT
735423157

FT91447
БАМПЕР ПЕРЕД ПРАВ LIGHT
735423156

FT91450
БАМПЕР ПЕРЕД ЛЕВ HEAVY
FT91448

FT91449
БАМПЕР ПЕРЕД ПРАВ HEAVY
735423189

FT91457
БАМПЕР
021316000390 / 735470253

FT91458
БАМПЕР ЗАД VAN
735423238 / 7410AL

FT91639
РЕШЕТКА РАДИАТОРА КПЛ
735443597 / 735443598

FT91949
ПЕРЕКЛЮЧАТЕЛЬ СТЕКЛОПОДЪЕМНИКА ЛЕВ
6490.X8 / 735487419 / 735532903

FT91937
ПЕРЕКЛЮЧАТЕЛЬ СТЕКЛОПОДЪЕМНИКА ЛЕВ DUCATO 06>
735461275

FT91952
ПЕРЕКЛЮЧАТЕЛЬ СТЕКЛОПОДЪЕМНИКА ПРАВ
6490.H0 / 735461282

FT91946
СТЕКЛОПОДЪЕМНИК ПЕРЕД ЛЕВ ЭЛЕКТР. БЕЗ МОТОРЧИКА
1340453080 / 1368043080 / 9221.X7

FT91947
СТЕКЛОПОДЪЕМНИК ПЕРЕД ПРАВ ЭЛЕКТР. БЕЗ МОТОРЧИКА
1340398080 / 1358175080 / 9222.X6

FT91954
ПЕРЕКЛЮЧАТЕЛЬ СТЕКЛОПОДЪЕМНИКА ЛЕВ КПЛ
735461275

FT91952
ПЕРЕКЛЮЧАТЕЛЬ СТЕКЛОПОДЪЕМНИКА ПРАВ
6490.H0 / 735461282

Fiat > Ducato 06> / Jumper / Boxer

FT91956
ПЕРЕКЛЮЧАТЕЛЬ СТЕКЛОПОДЪЕМНИКА ЛЕВ КПЛ
6490.X8 / 735487419 / 735532903

FT93113
ТРАПЕЦИЯ СТЕКЛООЧИСТИТЕЛЯ ПЕРЕД
1340683080 / 1363338080

FT93118
ТРАПЕЦИЯ СТЕКЛООЧИСТИТЕЛЯ ПЕРЕД КПЛ. З МОТОРЧИКОМ
1340683080 / 1363338080

FT93217
ЩЕТКА СТЕКЛООЧИСТИТЕЛЯ ПЕРЁД КОМПЛЕКТ ЛЕВ +ПРАВ 650/550ММ
1343900080 / 3 397 007 225 / 71805143

FT94150
ЗАМОК КАПОТА
1340462080 / 1369755080

FT94156
ЛИЧИНКА ЗАМКА 1-РС
80/1024

FT94157
КОРПУС ЛИЧИНКИ ЗАМКА 1-РС +LOCK CYLINDER
735423244^

FT94389
РУЧКА ВНУТ. БОК Л/П
735426421 / 735631202 / 9101.CV

FT94394
РУЧКА ВНУТ. ЗАД ПРАВ
735469968

FT94536
РУЧКА ВН. ЗАД ЛЕВ
53282489 / 735471000 / 735536268

FT94537
МЕХАНИЗМ РУЧКИ ЗАД
1308395070 / 1356490080

FT94539
МЕХАНИЗМ РУЧКИ БОК ПРАВ

FT94540
РУЧКА ВН. БОК
735539555

FT94642
ГАЙКА БАК ТОПЛИВНЫЙ
1531 38 / 1531.38 / 46523405

FT94541
РУЧКА ВН. ПЕРЕД ЛЕВ
735532897

FT94542
РУЧКА ВН. ПЕРЕД ПРАВ
735532888

Fiat > Ducato 06> / Jumper / Boxer

FT94645
ПРОБКА ТОПЛИВНОГО БАКА КЛЮЧ
1333085080 / 1508.G3

FT94704
ПРОБКА БАКА ОХЛ.ЖИДКЛСТИ 1.4 BAR
1306.F8 / 46799364

FT94705
КОРПУС ФИЛЬТРА МАСЛА КРЫШКА 2.2JTD
1103.L7 / 9467577088

FT94706
ПРОБКА МАСЛОЗАЛИВНОЙ ГОРЛОВИНЫ 2.2JTD
1180.R1 / 9662149180

FT94709
КОРПУС ФИЛЬТРА МАСЛА КРЫШКА PURFLUX
1103.L7 / 73500070 / 9467577088

FT94711
ПРОБКА МАСЛЯНОГО ПОДДОНА ПОДКЛАДКА M18X1.5X21
55188007 / 55196505

FT94713
ПРОБКА МАСЛЯНОГО ПОДДОНА
031125 / 4847102

FT94717
ПРОБКА МАСЛЯНОГО ПОДДОНА 2.5 D M22X1.5X10
16993411 / 16993411 / 503633291

FT94718
ПРОБКА МАСЛОЗАЛИВНОЙ ГОРЛОВИНЫ
500301568 / 500301568

FT95208
УПОР ЗАМКА БОК ПРАВ ПЕРЕД
1313566080 / 9164.33

FT95209
УПОР ЗАМКА БОК Л/П ПЕРЕД 94> 02> METAL
1312924080

FT95210
УПОР ЦЕНТРИРУЮЩИЙ БОК Л/П 02> 94>
1312920080 / 1358687080 / 9147.25

FT95340
УПОР ЗАМКА БОК Л/П ВЕРХ
1344903080 / 1375874080 / 8503.KX

FT95350
ШИНА ДВЕРИ БОК ВЕРХ ???????
1344234080 / 1376700080 / 9033.V3

FT95351
ШИНА ДВЕРИ БОК НИЗ ???????
1344239080 / 1376702080 / 9033.V8

FT95352
ШИНА ДВЕРИ БОК ???????
1344266080 / 1376704080 / 9033.S3

Fiat > Ducato 06> / Jumper / Boxer

FT95359
ПЕТЛЯ ЗАМКА ДВЕРИ ЗАД НИЗ
1345736080 / 1369006080 / 8726.E6

FT95361
ПЕТЛЯ ЗАМКА ДВЕРИ
1356353080 / 51864555 / 9164.94

FT95371
ШИНА ДВЕРИ БОК ВЕРХ ПРАВ SET
1344234080 / 1376700080 / 9033.V3

FT95372
ШИНА ДВЕРИ БОК НИЗ ПРАВ SET
1344239080 / 1376702080 / 9033.V8

FT95373
ШИНА ДВЕРИ БОК ПРАВ SET
1344266080 / 1376704080 / 9033.S3

FT95376
ЗАМОК ДВЕРИ БОК ПРАВ ВЕРХ
1344901080 / 53302308 / 8726.T9

FT95379
ОГРАНИЧИТЕЛЬ ДВЕРИ ПЕРЕД Л/П
1358220080 / 9181.N9

FT95382
ЗАМОК ДВЕРИ ЗАД ЛЕВ НИЗ
1345734080 / 1379732080

FT95380
ЗАМОК ДВЕРИ ЗАД ЛЕВ ВЕРХ
1362415080 / 1379730080

FT95418
ЗАМОК ДВЕРИ ЗАД ПРАВ ВЕРХ
1350044080 / 1362412080 / 1379727080

FT95381
ЗАМОК ДВЕРИ ЗАД ЛЕВ ВЕРХ
1362414080 / 1379729080

FT95384
ЗАМОК ДВЕРИ ЗАД ПРАВ ВЕРХ
1306735070 / 1362411080 / 1379726080

FT95387
РОЛИК КАРЕТКИ ДВЕРИ БОК ВЕРХ
1344234080 / 1376700080 / 9033.V3

FT95388
РОЛИК КАРЕТКИ ДВЕРИ БОК
1344266080 / 1376704080 / 9033.S3

FT95389
РОЛИК КАРЕТКИ ДВЕРИ БОК НИЗ
1344239080 / 1376702080 / 9033.V8

FT95423
ПЕТЛЯ ЗАМКА ДВЕРИ ЗАД ВЕРХ
1362281080 / 8724.H5

Fiat > Ducato 06> / Jumper / Boxer

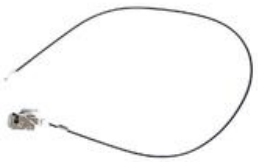

FT95417
ЗАМОК ДВЕРИ ЗАД ЛЕВ ВЕРХ
1362416080 / 1379731080

FT95383
ЗАМОК ДВЕРИ ЗАД ПРАВ ВЕРХ
1350047080 / 1362413080 / 1379728080

FT95427
ОГРАНИЧИТЕЛЬ ДВЕРИ ЗАД ЛЕВ
1358222080 / 8731.R1

FT95426
ОГРАНИЧИТЕЛЬ ДВЕРИ ЗАД ПРАВ
1358221080

FT96102
КОВРИК РЕЗИНОВЫЙ
50901500 / 59110145

FT96300
ЗАЩЕЛКА ОБШИВКИ САЛОНА
71728806

FT99006
ЗАЩИТА ДВИГАТЕЛЯ СЕРЕДИНА
1341340080 / 1341340080 / 1367474080

FT99007
ЗАЩИТА ДВИГАТЕЛЯ ЛЕВ
1345517080 / 1353291080 / 1357934080

FT99008
ЗАЩИТА ДВИГАТЕЛЯ ПРАВ
1345512080 / 1356312080 / 1357933080

Fiat > Ducato 14>/ Jumper / Boxer

FT11275
АМОРТИЗАТОР ПЕРЕД ЛЕВ/ПРАВ ГАЗ LIGHT
50707078 / 50708386 / 5208.L2

FT11276
АМОРТИЗАТОР ПЕРЕД ЛЕВ/ПРАВ ГАЗ HEAVY
50707867 / 50707946 / 5208 L4

FT11286
АМОРТИЗАТОР ЗАД ЛЕВ/ПРАВ МАСЛО LIGHT 417/282X50MM
1355825080 / 1357470080 / 5206.KP

FT11287
АМОРТИЗАТОР ЗАД ЛЕВ/ПРАВ ГАЗ LIGHT 470/320X60MM
1355826080 / 1356966080 / 1362551080

FT11288

АМОРТИЗАТОР ЗАД ЛЕВ/ПРАВ МАСЛО LIGHT 443/282X50MM

1357401080 / 1362547080 / 1362577080

FT12190

ЗАЩИТА АМОРТИЗАТОРА ПЕРЕД

50705790

FT12223

ПРУЖИНА ПОДВЕСКИ ПЕРЕД 10/15

50706847 / 50706848

FT12230

ПРУЖИНА ПОДВЕСКИ ПЕРЕД HEAVY 18/20

5002.SN / 5002ST / 50707857

FT12279

ПОДУШКА АМОРТИЗАТОРА ПЕРЕД ЛЕВ

1374666080 / 1612736180

FT12278

ПОДУШКА АМОРТИЗАТОРА ПЕРЕД ПРАВ

1374667080 / 1612735980

FT13062

КРЕПЛЕНИЕ РАДИАТОРА Л/П

1302402080

FT13311

РЕССОРА ЗАД 1-ЛИСТ

1355403080 / 1355466080 / 5826107

FT13317

РЕССОРА ЗАД 2-ЛИСТА L=715 | W=70

1355467080 / 1369843080

FT13318

РЕССОРА ЗАД 2-ЛИСТА CAMPER

1356977080

FT13319

РЕССОРА ЗАД 2-ЛИСТА (1+1)

1357567080 / 5826109

FT13320

СТРЕМЯНКА РЕССОРА M14X70X76

1350015080

FT13332

РЕССОРА ЗАД 2-ЛИСТА SEMI-ELLIPTIC

1350009080

FT13339

СТРЕМЯНКА РЕССОРА 12Q/15Q/17Q M14X70X60

1350014080

FT16074

РУЛЕВОЙ НАКОНЕЧНИК ЛЕВ

1376346080 / 3817.77 / 77364253

FT16073

РУЛЕВОЙ НАКОНЕЧНИК ПРАВ

1376345080 / 3817.70 / 77364009

Fiat > Ducato 14>/ Jumper / Boxer

FT17040
ШАРОВАЯ ОПОРА Л/П НИЗ
3640.67 / 50705629 / 93501837

FT18352
САЙЛЕНТБЛОК РЕССОРЫ ПЕРЕД НИЗ
1357567080^ / 1361231080^ / 1369842080^

FT18356
ВТУЛКА РЕССОРЫ
1351264080 / 1369388080 / 53313410

FT18395
САЙЛЕНТБЛОК РЕССОРЫ SET
1351264080 / 1369388080 / 53313410

FT18397
ОТБОЙНИК ПОДВЕСКИ ЗАД 20Q
1355891080

FT18398
ОТБОЙНИК ПОДВЕСКИ ЗАД
1362685080

FT18399
ОТБОЙНИК ПОДВЕСКИ ЗАД 30/33/35/40Q
1351266080

FT20171
СТОЙКА СТАБИЛИЗАТОРА ЗАД ЛЕВ/ПРАВ
1369845080 / 5170.F5 / 5170.F6

FT20322
ЗАЩИТА РУЛЕВОЙ ТЯГИ Л/П
1376348080 / 4066.86 / 77364254

FT21025
ПОДШИПНИК СТУПИЦЫ ABS
3326.71 / 51745702 / VKBA 6570

FT23055
ПОДШИПНИК СТУПИЦЫ СТУПИЦА ЗАД 11/15/17LIGHT
3701.82 / 51754942

FT23056
ПОДШИПНИК СТУПИЦЫ СТУПИЦА ЗАД ABS 17H/20Q
3701.83 / 51754941 / VKBA 6572

FT23058
СТУПИЦА КОЛЕСА ПЕРЕД 17H/20Q
3307.88 / 51750868

FT23059
СТУПИЦА КОЛЕСА ПЕРЕД 11/15/17L
3307.A5 / 51753218 / 93502106

FT25078K
ШРУС ВНЕШ 15/17Q LOCK MIDDLE
15-1726 / 46308484 / 71791750

FT25079K
ШРУС ВНЕШ 11Q
3272.PA / 46308369 / 46308483

Fiat > Ducato 14>/ Jumper / Boxer

FT25080K
ШРУС ВНЕШ 15/17Q LOCK INNER
1349790080 / 15-1718 / 46308370

FT26031
ГАЙКА СТУПИЦЫ ЗАД
504166180 / 51785499

FT27118
ПОЛУОСЬ ЛЕВ 2.3JTD
1369961080 / 3272.PA / 71790994

FT27117
ПОЛУОСЬ ПРАВ 2.3JTD
1349786080 / 1369960080 / 3273.PJ

FT27120
ПОЛУОСЬ ЛЕВ 3.0 JTD
1369962080 / 3272.PF / 3272.SS

FT27119
ПОЛУОСЬ ПРАВ 3.0 JTD
1369959080 / 3273.PN / 3273.PX

FT28108
КРЕСТОВИНА ПРИВОДНОГО ВАЛА 29/42.1X32.7X14.7
46308312

FT29098
КОЛОДКИ ТОРМОЗНЫЕ ЗАД 2-ДАТЧИКА 12/15/17/20Q BOSCH
16 124 341 80 / 77366679

FT29130
КОЛОДКИ ТОРМОЗНЫЕ ПЕРЕД 1-ДАТЧИК 12/15/17Q LIGHT
4253.55 / 77364014 / 77364160

FT29130HD
КОЛОДКИ ТОРМОЗНЫЕ ПЕРЕД 1-ДАТЧИК 12/15/17Q LIGHT
4253.55 / 77364014 / 77364160

FT29131
КОЛОДКИ ТОРМОЗНЫЕ ЗАД БЕЗ ДАТЧИКА 12/15/17/20Q SYSTEM BOSCH
4254.69 / 71773149 / GDB1682

FT29131HD
КОЛОДКИ ТОРМОЗНЫЕ ЗАД БЕЗ ДАТЧИКА 12/15/17/20Q SYSTEM BOSCH
4254.69 / 71773149 / GDB1682

FT29132
КОЛОДКИ ТОРМОЗНЫЕ ПЕРЕД 1-ДАТЧИК 20Q
4254.64 / 77364161 / 77364319

FT29132HD
КОЛОДКИ ТОРМОЗНЫЕ ПЕРЕД 1-ДАТЧИК 20Q
4254.64 / 77364161 / 77364319

FT29152
КОЛОДКИ ТОРМОЗНЫЕ ПЕРЕД 1-ДАТЧИК 17Q HEAVY
4253.75 / 77364015 / 77364318

FT29152HD
КОЛОДКИ ТОРМОЗНЫЕ ПЕРЕД 1-ДАТЧИК 17Q HEAVY
4253.75 / 77364015 / 77364318

Fiat > Ducato 14>/ Jumper / Boxer

FT29155
КОЛОДКИ ТОРМОЗНЫЕ ПЕРЕД 2-ДАТЧИКА 12/15/17Q LIGHT
4253.55 / 77364014 / 77364160

FT29155HD
КОЛОДКИ ТОРМОЗНЫЕ ПЕРЕД 2-ДАТЧИКА 12/15/17Q LIGHT
4253.55 / 77364014 / 77364160

FT29158
КОЛОДКИ ТОРМОЗНЫЕ ПЕРЕД 2-ДАТЧИКА 17Q HEAVY
71770042 / 77366022 / GDB1982

FT29158HD
КОЛОДКИ ТОРМОЗНЫЕ ПЕРЕД 2-ДАТЧИКА 17Q HEAVY 11>
71770042 / 77366022 / GDB1982

FT30068
ТОРМОЗНЫЕ КОЛОДКИ ЗАД РУЧНОГО ТОРМОЗА
4241N5 / 77364023 / GS8744

FT31007
ДИСК ТОРМОЗНОЙ ПЕРЕД ЛЕВ/ПРАВ НИПЕЛЬ 10/14Q 2.5TD 280x24x73x66
1300501080 / 4246.L2 / 4249K3

FT31034
ДИСК ТОРМОЗНОЙ ПЕРЕД ЛЕВ/ПРАВ НИПЕЛЬ 17Q HEAVY 300x24x80x66
1307356080 / 4246.K2 / 4249 H2

FT31069
ДИСК ТОРМОЗНОЙ ЗАД ЛЕВ/ПРАВ ПОЛНАЯ 10/14Q 280x16x72x82
4246.Y7 / 46833806

FT31095
ДИСК ТОРМОЗНОЙ ЗАД ЛЕВ/ПРАВ ПОЛНАЯ 11/15/17Q LIGHT 280X16X72X80
51740245 / 51749274

FT31096
ДИСК ТОРМОЗНОЙ ЗАД ЛЕВ/ПРАВ ПОЛНАЯ 17Q HEAVY 280x80x16x79
424940 / 4249K9 / 51740248

FT31108
ДИСК ТОРМОЗНОЙ ПЕРЕД ЛЕВ/ПРАВ НИПЕЛЬ
4249.28 / 4249.29 / 51705749

FT32255
НАПРАВЛЯЮЩАЯ СУППОРТА ПЕРЕД [+] РЕЗИНКИ 35C
77364046 / 93162193

FT32324
РЕМКОМПЛЕКТ ТОРМОЗОВ ЗАД ЛЕВ/ПРАВ SET
77364020 / 77364021 / 77364022

FT32326
ПРУЖИНА ТОРМ. КОЛОДОК Л/П РУЧНОГО ТОРМОЗА SET
105-0875 / 430871 / D3902A

FT32424
САМОРЕГУЛЯТОР ТОРМОЗНЫХ КОЛОДОК Л/П
4341.08 / 9949469

FT32426
ПРУЖИНА ТОРМ. КОЛОДОК Л/П
77364020

Fiat > Ducato 14>/ Jumper / Boxer

FT32428
РАЗВОДНОЙ МЕХАНИЗМ ТОРМОЗА Л/П

77364022

FT33094
НАСОС ТОРМОЗНОЙ 25.4ММ М12Х1

77364121

FT32512
ЗАЩИТА ТОРМОЗНОГО ДИСКА ЗАД ЛЕВ

77364017

FT32513
ЗАЩИТА ТОРМОЗНОГО ДИСКА ЗАД ПРАВ

77364018

FT35119
ТОРМОЗНОЙ ШЛАНГ ЗАД ЛЕВ/ПРАВ 440ММ

1367814080 / 4806.G7 / 51725096

FT35122
ТОРМОЗНОЙ ШЛАНГ ЗАД ЛЕВ/ПРАВ 515ММ

1367815080 / 4806.H4 / 4806.P6

FT35125
ТОРМОЗНОЙ ШЛАНГ ПЕРЕД ЛЕВ/ПРАВ 515ММ

4806G6 / 51725095 / 52026548

FT37116
ФИЛЬТР ВОЗДУШНЫЙ 2.3 3.0 JTD

1349042080 / 1359643080 / 1444 QT

FT37317
ФИЛЬТР САЛОНА 3.0 JTD

16 137 330 80 / 6447.YC / 77364063

FT38069
ФИЛЬТР МАСЛЯНЫЙ 2.3 HPI

2995811 / 504091563 / 8094872

FT38072
ФИЛЬТР МАСЛЯНЫЙ 3.0 HPI/HPT

2995655 / 71749828 / 8094864

FT38076
ФИЛЬТР КВКГ 3.0 JTD

504075145 / 504075145 / 5801686484

FT38084
ФИЛЬТР МАСЛЯНЫЙ 1.6/2.0JTD

55223416 / 650111 / 71754237

FT39066
ФИЛЬТР ТОПЛИВА КАРТРИДЖ 1.3MJTD

77366216 / 77366607 / 818021

FT39502
ТОПЛИВНАЯ ТРУБКА ПОВОРОТНЫЙ 2.3JTD

500392262 / 500392262

FT44087
НАТЯЖИТЕЛЬ ГРМ РОЛИК

9400830509

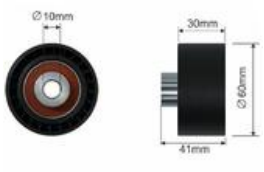

Fiat > Ducato 14>/ Jumper / Boxer

FT44548
НАТЯЖИТЕЛЬ РЕМНЯ MICRO-V 2.3 JTD

2994029 / 504000410 / 504086751

FT44575
НАТЯЖИТЕЛЬ РЕМНЯ MICRO-V РОЛИК 2.3 JTD

504000412 / 504000412

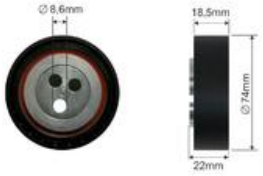

FT44587
НАТЯЖИТЕЛЬ РЕМНЯ MICRO-V РОЛИК 2.3JTD

500393575

FT44596
НАТЯЖИТЕЛЬ РЕМНЯ MICRO-V КПЛ 2.3JTD

2994029 / 504000410 / 504086751

FT44642
НАТЯЖИТЕЛЬ ГРМ РОЛИК 2.3 JTD

504010846 / 504183759 / 504183759

FT44643
РОЛИК ГРМ РОЛИК 2.3 JTD

500388688 / 500388688

FT45625
ШКИВ ГЕНЕРАТОРА 2.3 JTD

9949580

FT49362
МАСЛЯНЫЙ ПОДДОН 2.3JTD

504018305 / 504328878

FT49363
МАСЛЯНЫЙ ПОДДОН 3.0 JTD

504048131 / 5801850699

FT52416
ПОДУШКА ДВИГАТЕЛЯ ЗАД КРЕПЛЕНИЕ 2.2/2.3JTD

1348993080 / 1806.91

FT52487
ПОДУШКА ДВИГАТЕЛЯ ЗАД РЫЧАГ 3.0JTD

1343262080 / 1352888080 / 1846.C1

FT55304
КОНДЕНСАТОР КЛИМАТИЗАЦИИ 2.3/3.0JTD

1343785080

FT52489
ПОДУШКА ДВИГАТЕЛЯ ЛЕВ 2.2JTD/2.3JTD

1363378080 / 1846.C2 / 71753300

FT52488
ПОДУШКА ДВИГАТЕЛЯ ПРАВ 2.3JTD

1358087080 / 1363376080 / 71753299

FT55309
КОНДЕНСАТОР КЛИМАТИЗАЦИИ 2.3

1344098080 / 1361236080 / 6455.EQ

FT55512
РАДИАТОР 2.2/2.3/3.0 INTERCOOLER MOUNT 35MM

1342588080

Fiat > Ducato 14>/ Jumper / Boxer

FT55524
ИНТЕРКУЛЛЕР 2.2/2.3/3.0JTD
1347700080

FT56532
ВЕНТИЛЯТОР ПЕЧКИ [+/-] AC
6441.Y2 / 77364058

FT57135
ПОМПА ОХЛАЖД ЖИДКОСТИ 2.3 JTD
504033770 / 504033770 / 504323990

FT57147
ПОМПА ОХЛАЖД ЖИДКОСТИ 3.0 JTD
1201.J4 / 504102572 / 504248581

FT58165
ТЕРМОСТАТ КПЛ С ДАТЧИКОМ IVECO DAILY 06> 2.3 JTD
504110432 / 504387382

FT59100
РЕЗИСТОР ПЕЧКИ
6450.XR / 77364061

FT59150
ПЕРЕКЛЮЧАТЕЛЬ ОБДУВА
1607508680 / 77362439 / 77366210

FT61437
ТРУБА СИСТ. ОХЛАЖДЕНИЯ РАДАТОРА НИЗ 2.3JTD
1342722080 / 1369562080

FT61780
ТРУБА ИНТЕРКУЛЛЕРА ПРАВ 2.3JTD
0382LK / 1344787080

FT62003
ЗУБЧАТАЯ ШЕСТЕРНЯ КПП 5 BIEG 33T
2338.70 / 9648816088

FT62005
СИНХРОНИЗАТОР
2388.26 / 9464823088 / 9648057688

FT62257
СИНХРОНИЗАТОР 3/4 ???????? КПЛ
2353.58 / 9464466288 / 9567437888

FT62258
СИНХРОНИЗАТОР 1/2 ????????
2323.E5 / 9464466188 / 9467633588

FT62283
СИНХРОНИЗАТОР КПЛ
2388.26 / 9464823088 / 9648057688

FT62377
ЗУБЧАТАЯ ШЕСТЕРНЯ КПП 5 СКОРОСТЬ 49T
2333.72 / 9649267388

FT62408
КРОНШТЕЙН КУЛИСЫ КПП
1318418080 / 2549.17

Fiat > Ducato 14>/ Jumper / Boxer

FT62424
СИНХРОНИЗАТОР 3/4 ???????? 4 BIEG

2353.58 / 9464466288 / 9567437888

FT62425
СИНХРОНИЗАТОР 3/4 ???????? 3 BIEG

2353.58 / 9464466288 / 9567437888

FT62426
СИНХРОНИЗАТОР 1/2 ???????? КПЛ

2323.E5 / 9464466188 / 9467633588

FT62454
ЗУБЧАТАЯ ШЕСТЕРНЯ КПП ВАЛ ВТОРИЧНЫЙ 6 СКОРОСТЬ 37T

2338.90 / 55214122

FT62456
ЗУБЧАТАЯ ШЕСТЕРНЯ КПП ВАЛ ПЕРВИЧНЫЙ 4/6 ???????? 67T

55210465

FT62458
ЗУБЧАТАЯ ШЕСТЕРНЯ КПП ВАЛ ВТОРИЧНЫЙ 4 ???????? 64T

55558546

FT62459
ЗУБЧАТАЯ ШЕСТЕРНЯ КПП ВАЛ ПЕРВИЧНЫЙ 5 СКОРОСТЬ 59T

55210467 / 55355143

FT62460
ЗУБЧАТАЯ ШЕСТЕРНЯ КПП 3 ???????? 76T

55244552 / 55355160

FT62461
ЗУБЧАТАЯ ШЕСТЕРНЯ КПП ВАЛ ВТОРИЧНЫЙ 6 СКОРОСТЬ 31T

9649780288

FT67026
ПОДШИПНИК ПОДВЕСНОЙ КАРД. 2.0 JTD

2041.72 / 9647162280 / 9675835180

FT67027
ПОДШИПНИК ПОДВЕСНОЙ КАРД.

55199563 / 55228666 / 55230696

FT67028
ПОДШИПНИК ПОДВЕСНОЙ КАРД. 3.0 JTD

2041.89 / 55207502 / 55251546

FT68029
НАСОС СЦЕПЛЕНИЯ 2.2JTD

2182.80 / 55192726

FT69181
ТРОС ТОРМОЗНОЙ ЗАД Л/П

1341031080 / 4746.17 / GCH483

FT69182
ТРОС ТОРМОЗНОЙ ПЕРЕД

1350313080 / 4746.27

FT69207
ТРОС ТОРМОЗНОЙ ПЕРЕД

1359245080 / 4746.47 / K10041

Fiat > Ducato 14>/ Jumper / Boxer

FT69208
ТРОС ТОРМОЗНОЙ ПЕРЕД
1350315080 / 1359248080 / 4746.28

FT73202
РУЧКА ПЕРЕКЛЮЧЕНИЯ КПП 6 СКОРОСТЬ
55349302

FT74138
СТАРТЕР 1.9 JTD
46430784 / 46473784 / 46478945

FT74139
ГЕНЕРАТОР 2.0JTD 120A
51793678 / 51820624 / 51854902

FT74217
СТАРТЕР 2.3JTD 1.7 kW
51832949

FT75024
КЛЕМА [+]

FT75027
КЛЕМА [-]
1362822080^ / 1376738080^ / 69500774^

FT76005
ДАТЧИК ПАРКТРОНИКА DOBLO 09>
1368915080

FT76111
ШТЕКЕР ГЕНЕРАТОР
504009978^ / 504010576^ / 504057813^

FT76114
ШТЕКЕР МОТОРЧИК СТЕКЛООЧИСТИТЕЛЯ
1363338080^ / 71774103 / 77364080^

FT80506
ДАТЧИК ABS ЗАД Л/П 100 cm
4545.H1 / 51787753

FT80507
ДАТЧИК ABS ПЕРЕД Л/П
4545.F1 / 5172 5099 / 51725099

FT80516
ДАТЧИК ABS ЗАД Л/П 105 cm
51801310

FT81085
ДАТЧИК ЗАДНЕГО ХОДА 2.0 JTD
2257.42 / 9662906780

FT81366
БЕНДИКС FIAT DUCATO 2.3/2.8JTD
500053150 / 500053567 / 51832949^

FT81532
РЕЛЕ СТАРТЕРА FIAT DUCATO 2.3/2.8JTD
0331303006

Fiat > Ducato 14>/ Jumper / Boxer

FT82203
ПЕРЕКЛЮЧАТЕЛЬ СТЕКЛОПОДЪЕМНИКА ПРАВ
735421717 / 735532906

FT82228
ПЕРЕКЛЮЧАТЕЛЬ СТЕКЛОПОДЪЕМНИКА ЛЕВ ЗЕРКАЛО
735487423

FT82229
ПЕРЕКЛЮЧАТЕЛЬ ЗЕРКАЛА DOBLO 09> FIORINO 07>
735511514

FT82321
ЗАМОК ЗАЖИГАНИЯ 5-PIN
1348421080 / 1361031080

FT82743
СВЕЧА НАКАЛА 1.6 HDI
5960.K6

FT82803
МОТОРЧИК СТЕКЛООЧИСТИТЕЛЯ ПЕРЕД
77364080

FT83303
РЕЛЕ 10/20A 12V
11130088 / 46520413 / 46520423

FT83556
ЩЕТКОДЕРЖАТЕЛЬ СТАРТЕРА
77364102 / 77364266

FT86040
КОРПУС ЗЕРКАЛА ЛЕВ КОРОТКАЯ
735424420^ / 735424438^ / 735440414^

FT86041
КОРПУС ЗЕРКАЛА ПРАВ КОРОТКАЯ
735424396^ / 735424398^ / 735424400^

FT86346
СТЕКЛО ФАРЫ ЗАД Л/П 12> TRUCK
1372698080^ / 1372699080^

FT86349
ЛАМПА ГАБАРИТНАЯ VAN
41200664 / 6303.A1 / 735438349^

FT86354
ФАРА ЗАД. ЛЕВ VAN
1374302080 / 1380673080 / 712206201120

FT86355
ФАРА ЗАД. ПРАВ VAN
1374300080 / 1380672080 / 712206101120

FT86360
ФАРА ЗАД. ЛЕВ TRUCK 12>
1372699080

FT86361
ФАРА ЗАД. ПРАВ TRUCK 12>
1372698080

Fiat > Ducato 14>/ Jumper / Boxer

FT87079
УКАЩАТЕЛЬ ПОВОРОТА ЗЕРКАЛО ЛЕВ 08> 16W

71748254

FT87080
УКАЩАТЕЛЬ ПОВОРОТА ЗЕРКАЛО ПРАВ. 08>

71748255

FT87081
ЛАМПА ОСВ НОМ. ЗНАКА SET

1307272070 / 6350.AX / 735430904

FT87082
ЛАМПА ОСВ НОМ. ЗНАКА 1-РС

1307272070 / 6350.AX / 735430904

FT87254
ОТРАЖАТЕЛЬ ЗАД L/R

1348401080 / 1617417980

FT88266
ЗЕРКАЛО РУЧНОЕ. КОРОТК. ЛЕВ ДАТЧИК

735424438 / 735517083

FT88168
ЗЕРКАЛО ЭЛЕКТР. ДЛИН. ЛЕВ ПОДОГРЕВ+ДАТЧИК

735424433 / 735440425 / 735620753

FT88263
ЗЕРКАЛО ЭЛЕКТР. ДЛИН. ПРАВ ПОДОГРЕВ

735424399 / 735440390 / 735517043

FT88260
ЗЕРКАЛО РУЧНОЕ. КОРОТК. ЛЕВ ПОДОГРЕВ

735424420 / 735480931 / 735517070

FT88261
ЗЕРКАЛО РУЧНОЕ. КОРОТК. ПРАВ ПОДОГРЕВ

735424394 / 735480884 / 735620706

FT88264
ЗЕРКАЛО ЭЛЕКТР. КОРОТК. ЛЕВ ПОДОГРЕВ

735424423 / 735480934 / 735517073

FT88265
ЗЕРКАЛО ЭЛЕКТР. КОРОТК. ПРАВ ПОДОГРЕВ

735424397 / 735620709 / 8153.Y6

FT88269
ЗЕРКАЛО ЭЛЕКТР. КОРОТК. ЛЕВ ПОДОГРЕВ+ДАТЧИК

735424431 / 735620699 / 8153.X8

FT88545
СТЕКЛО ЗЕРКАЛА ЛЕВ ВЕРХ

71748244

FT88542
СТЕКЛО ЗЕРКАЛА ЛЕВ ВЕРХ ПОДОГРЕВ

71748246

FT88543
СТЕКЛО ЗЕРКАЛА ПРАВ ВЕРХ ПОДОГРЕВ

350319420300 / 71748247

Fiat > Ducato 14>/ Jumper / Boxer

FT88544
СТЕКЛО ЗЕРКАЛА ЛЕВ НИЗ ПОДОГРЕВ
350319420330 / 71748250

FT88547
СТЕКЛО ЗЕРКАЛА ПРАВ НИЗ ПОДОГРЕВ
350319420340 / 71748251

FT88546
СТЕКЛО ЗЕРКАЛА ПРАВ ВЕРХ
350319420280 / 71748245

FT90530
ПОДКРЫЛЬНИК ЗАД ЛЕВ/ПРАВ TRUCK SINGLE WHEELS DUCATO / MASTER / TRANSIT / SPRINTER
1372761080

FT88548
СТЕКЛО ЗЕРКАЛА ЛЕВ НИЗ
71748248

FT88549
СТЕКЛО ЗЕРКАЛА ПРАВ НИЗ
71748249

FT88807
КОРПУС ЗЕРКАЛА ЛЕВ ДЛИННАЯ
735424425^ / 735440419^ / 735517075^

FT88808
КОРПУС ЗЕРКАЛА ПРАВ ДЛИННАЯ
735424399^ / 735440390^ / 735517043^

FT90531
ПОДКРЫЛЬНИК ЗАД ЛЕВ/ПРАВ TRUCK TWIN WHEELS DUCATO / MASTER / TRANSIT / SPRINTER
93939052^

FT90748
МОЛДИНГ ВНЕШНИЙ РАЗДВИЖНЫЕ ДВЕРИ ПРАВ
735422720

FT90751
НАКЛАДКА КРЫЛА ЗАД ПРАВ
735422800

FT90752
НАКЛАДКА КРЫЛА ЗАД ЛЕВ
735422802

FT90754
МОЛДИНГ ВНЕШНИЙ ДВЕРЬ ПЕРЕД ЛЕВ
735422817

FT90753
МОЛДИНГ ВНЕШНИЙ ДВЕРЬ ПЕРЕД ПРАВ
735422811

FT90754
МОЛДИНГ ВНЕШНИЙ ДВЕРЬ ПЕРЕД ЛЕВ
735422817

FT90755
МОЛДИНГ ВНЕШНИЙ ДВЕРЬ ПЕРЕД ПРАВ
735422830 / 735646206

Fiat > Ducato 14>/ Jumper / Boxer

FT90756
МОЛДИНГ ВНЕШНИЙ ДВЕРЬ ПЕРЕД ЛЕВ
735422832 / 735646207

FT90753
МОЛДИНГ ВНЕШНИЙ ДВЕРЬ ПЕРЕД ПРАВ
735422811

FT90758
МОЛДИНГ ВНЕШНИЙ БОК ЗАД ЛЕВ 80
735422848

FT90757
МОЛДИНГ ВНЕШНИЙ БОК ЗАД ПРАВ 80
735422845

FT90759
МОЛДИНГ ВНЕШНИЙ БОК БОК ЛЕВ
735422921

FT90785
КРЫШКА ЗАПРАВОЧНОЙ ГОРЛОВИНЫ
1362671080

FT90762
МОЛДИНГ ВНЕШНИЙ БОК СЕРЕДИНА ЛЕВ
735422953

FT90760
МОЛДИНГ ВНЕШНИЙ ДВЕРЬ СТОЙКА ПР
735422945

FT90765
МОЛДИНГ ВНЕШНИЙ ДВЕРЬ ЗАД ЛЕВ
735423005

FT90764
МОЛДИНГ ВНЕШНИЙ ДВЕРЬ ЗАД ПРАВ
735423004

FT90771
МОЛДИНГ ВНЕШНИЙ БОК ЗАД ЛЕВ
735438350

FT90770
МОЛДИНГ ВНЕШНИЙ БОК ЗАД ПРАВ
735438349

FT90773
НАКЛАДКА КРЫЛА ПЕРЕД ЛЕВ ЗАД
735465362

FT90772
НАКЛАДКА КРЫЛА ПЕРЕД ПРАВ ЗАД
735465361

FT90779
МОЛДИНГ ВНЕШНИЙ БОК ШИРОКАЯ ЗАД ЛЕВ
735491686

FT90776
МОЛДИНГ ВНЕШНИЙ БОК ШИРОКАЯ ЗАД ПРАВ
735491683

Fiat > Ducato 14>/ Jumper / Boxer

FT90779
МОЛДИНГ ВНЕШНИЙ БОК ШИРОКАЯ ЗАД ЛЕВ
735491686

FT90777
МОЛДИНГ ВНЕШНИЙ БОК ШИРОКАЯ ЗАД ПРАВ
735491684

FT90779
МОЛДИНГ ВНЕШНИЙ БОК ШИРОКАЯ ЗАД ЛЕВ
735491686

FT90778
МОЛДИНГ ВНЕШНИЙ БОК ШИРОКАЯ ЗАД ПРАВ
735491685

FT90780
МОЛДИНГ ВНЕШНИЙ БОК ШИРОКАЯ ЗАД ЛЕВ
735491687

FT90776
МОЛДИНГ ВНЕШНИЙ БОК ШИРОКАЯ ЗАД ПРАВ
735491683

FT90781
МОЛДИНГ ВНЕШНИЙ БОК ШИРОКАЯ ЗАД ЛЕВ
735491688

FT90776
МОЛДИНГ ВНЕШНИЙ БОК ШИРОКАЯ ЗАД ПРАВ
735491683

FT90815
НАКЛАДКА КРЫЛА ПЕРЕД ЛЕВ ПЕРЕД
735589793

FT90816
НАКЛАДКА КРЫЛА ПЕРЕД ПРАВ ПЕРЕД
735589792

FT90822
МОЛДИНГ ВНЕШНИЙ БОК ПРАВ
735422946

FT90823
МОЛДИНГ ВНЕШНИЙ БОК ЛЕВ
735422954

FT91445
УГОЛ БАМПЕРА ЗАД ЛЕВ ОТРАЖАТЕЛЬ LIGHT
735423234

FT91446
УГОЛ БАМПЕРА ЗАД ПРАВ ОТРАЖАТЕЛЬ LIGHT
735423230

FT91452
БАМПЕР ПЕРЕД ЛЕВ LIGHT
71775726

FT91451
БАМПЕР ПЕРЕД ПРАВ LIGHT
735589785

Fiat > Ducato 14>/ Jumper / Boxer

FT91456
БАМПЕР ПЕРЕД ЛЕВ HEAVY
71775727

FT91455
БАМПЕР ПЕРЕД ПРАВ HEAVY
735589795

FT91458
БАМПЕР ЗАД VAN
735423238 / 7410AL

FT91459
БАМПЕР
735589784 / 735619717

FT91949
ПЕРЕКЛЮЧАТЕЛЬ СТЕКЛОПОДЪЕМНИКА ЛЕВ
6490.X8 / 735487419 / 735532903

FT91956
ПЕРЕКЛЮЧАТЕЛЬ СТЕКЛОПОДЪЕМНИКА ЛЕВ КПЛ
6490.X8 / 735487419 / 735532903

FT93113
ТРАПЕЦИЯ СТЕКЛООЧИСТИТЕЛЯ ПЕРЕД
1340683080 / 1363338080

FT93118
ТРАПЕЦИЯ СТЕКЛООЧИСТИТЕЛЯ ПЕРЕД КПЛ. З МОТОРЧИКОМ
1340683080 / 1363338080

FT93217
ЩЕТКА СТЕКЛООЧИСТИТЕЛЯ ПЕРЁД КОМПЛЕКТ ЛЕВ +ПРАВ 650/550ММ
1343900080 / 3 397 007 225 / 71805143

FT94156
ЛИЧИНКА ЗАМКА 1-РС
80/1024

FT94157
КОРПУС ЛИЧИНКИ ЗАМКА 1-РС +LOCK CYLINDER
735423244^

FT94389
РУЧКА ВНУТ. БОК Л/П
735426421 / 735631202 / 9101.CV

FT94391
РУЧКА ВНУТ. ПЕРЕД ЛЕВ
735423244 / 9101.CY

FT94390
РУЧКА ВНУТ. ПЕРЕД ПРАВ
735423241 / 9101.CW

FT94394
РУЧКА ВНУТ. ЗАД ПРАВ
735469968

FT94536
РУЧКА ВН. ЗАД ЛЕВ
53282489 / 735471000 / 735536268

FT94537

МЕХАНИЗМ РУЧКИ ЗАД

1308395070 / 1356490080

FT94539

МЕХАНИЗМ РУЧКИ БОК ПРАВ

FT94540

РУЧКА ВН. БОК

735539555

FT94642

ГАЙКА БАК ТОПЛИВНЫЙ

1531 38 / 1531.38 / 46523405

FT94541

РУЧКА ВН. ПЕРЕД ЛЕВ

735532897

FT94542

РУЧКА ВН. ПЕРЕД ПРАВ

735532888

FT94645

ПРОБКА ТОПЛИВНОГО БАКА КЛЮЧ

1333085080 / 1508.G3

FT94704

ПРОБКА БАКА ОХЛ.ЖИДКЛСТИ 1.4 BAR

1306.F8 / 46799364

FT94718

ПРОБКА МАСЛОЗАЛИВНОЙ ГОРЛОВИНЫ

500301568 / 500301568

FT95340

УПОР ЗАМКА БОК Л/П ВЕРХ

1344903080 / 1375874080 / 8503.KX

FT95350

ШИНА ДВЕРИ БОК ВЕРХ ???????

1344234080 / 1376700080 / 9033.V3

FT95351

ШИНА ДВЕРИ БОК НИЗ ???????

1344239080 / 1376702080 / 9033.V8

FT95352

ШИНА ДВЕРИ БОК ???????

1344266080 / 1376704080 / 9033.S3

FT95359

ПЕТЛЯ ЗАМКА ДВЕРИ ЗАД НИЗ

1345736080 / 1369006080 / 8726.E6

FT95361

ПЕТЛЯ ЗАМКА ДВЕРИ

1356353080 / 51864555 / 9164.94

FT95371

ШИНА ДВЕРИ БОК ВЕРХ ПРАВ SET

1344234080 / 1376700080 / 9033.V3

Fiat > Ducato 14>/ Jumper / Boxer

FT95372
ШИНА ДВЕРИ БОК НИЗ ПРАВ SET

1344239080 / 1376702080 / 9033.V8

FT95373
ШИНА ДВЕРИ БОК ПРАВ SET

1344266080 / 1376704080 / 9033.S3

FT95376
ЗАМОК ДВЕРИ БОК ПРАВ ВЕРХ

1344901080 / 53302308 / 8726.T9

FT95379
ОГРАНИЧИТЕЛЬ ДВЕРИ ПЕРЕД Л/П

1358220080 / 9181.N9

FT95380
ЗАМОК ДВЕРИ ЗАД ЛЕВ ВЕРХ

1362415080 / 1379730080

FT95418
ЗАМОК ДВЕРИ ЗАД ПРАВ ВЕРХ

1350044080 / 1362412080 / 1379727080

FT95381
ЗАМОК ДВЕРИ ЗАД ЛЕВ ВЕРХ

1362414080 / 1379729080

FT95384
ЗАМОК ДВЕРИ ЗАД ПРАВ ВЕРХ

1306735070 / 1362411080 / 1379726080

FT95382
ЗАМОК ДВЕРИ ЗАД ЛЕВ НИЗ

1345734080 / 1379732080

FT95387
РОЛИК КАРЕТКИ ДВЕРИ БОК ВЕРХ

1344234080 / 1376700080 / 9033.V3

FT95388
РОЛИК КАРЕТКИ ДВЕРИ БОК

1344266080 / 1376704080 / 9033.S3

FT95389
РОЛИК КАРЕТКИ ДВЕРИ БОК НИЗ

1344239080 / 1376702080 / 9033.V8

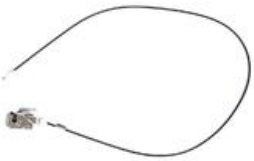

FT95417
ЗАМОК ДВЕРИ ЗАД ЛЕВ ВЕРХ

1362416080 / 1379731080

FT95383
ЗАМОК ДВЕРИ ЗАД ПРАВ ВЕРХ

1350047080 / 1362413080 / 1379728080

FT95423
ПЕТЛЯ ЗАМКА ДВЕРИ ЗАД ВЕРХ

1362281080 / 8724.H5

FT96102
КОВРИК РЕЗИНОВЫЙ

50901500 / 59110145

Fiat > Ducato 14>/ Jumper / Boxer

FT95427
ОГРАНИЧИТЕЛЬ ДВЕРИ ЗАД ЛЕВ
1358222080 / 8731.R1

FT95426
ОГРАНИЧИТЕЛЬ ДВЕРИ ЗАД ПРАВ
1358221080

FT96300
ЗАЩЕЛКА ОБШИВКИ САЛОНА
71728806

FT96302
ЗАЩЕЛКА КРЫШКА ДВИГАТЕЛЯ
7622907

FT99006
ЗАЩИТА ДВИГАТЕЛЯ СЕРЕДИНА
1341340080 / 1341340080 / 1367474080

FT99007
ЗАЩИТА ДВИГАТЕЛЯ ЛЕВ
1345517080 / 1353291080 / 1357934080

FT99008
ЗАЩИТА ДВИГАТЕЛЯ ПРАВ
1345512080 / 1356312080 / 1357933080

Fiat > Ducato 90> / C25 / J5

FT12001
ПОДШИПНИК ОПОРНЫЙ АМОРТ. ПЕРЕД
1318573080 / 1355179080 / 5035.39

FT12078
ЗАЩИТА АМОРТИЗАТОРА ПЕРЕД С ОТБОЙНИКОМ 10/14Q
1313045080 / 5033.41

FT12010
ПОДУШКА АМОРТИЗАТОРА ПЕРЕД ЛЕВ
1307241080 / 1323165080 / 5038.18

FT12009
ПОДУШКА АМОРТИЗАТОРА ПЕРЕД ПРАВ
1307242080 / 1323166080 / 5038.29

FT13052
САЙЛЕНТБЛОК ФИЛЬТР ВОЗДУШНЫЙ
1436.18 / 7657109

FT13329
РЕССОРА ЗАД 4-ЛИСТА 10Q 14Q
4478130

Fiat > Ducato 90> / C25 / J5

FT17006
ШАРОВАЯ ОПОРА Л/П 86>94

3640.26 / 3640.29 / 7567284

FT18394
САЙЛЕНТБЛОК РЕССОРЫ ЗАД ВЕРХ

51774010 / 7763865

FT22005
ПОДШИПНИК СТУПИЦЫ ПЕРЕД КПЛ

3350.29 / 71714450 / VKBA 1444

FT25001K
ШРУС ВНЕШ

3273.60 / 3273.C7 / 95646292

FT26002
ГАЙКА СТУПИЦЫ ПЕРЕД

3318.17 / 4383002 / 7627585

FT28305
ЗАЩИТА ШРУСа ВНЕШ 10/14

9464383780 / 9564478680

FT28305K
ЗАЩИТА ШРУСа ВНЕШ 10/14 SET

9464383780 / 9564478680

FT29157
КОЛОДКИ ТОРМОЗНЫЕ ПЕРЕД 1-ДАТЧИК

77365396

FT30007
ТОРМОЗНЫЕ КОЛОДКИ ЗАД 10/14 254 X 57

42.41H8 / 4238.99 / 7701104639

FT32005
БАРАБАН ТОРМОЗНОЙ ЗАД 10/14

1313675080 / 4449694 / DB4023

FT34020
ЦИЛИНДР ТОРМОЗНОЙ 18Q <02.94

9940558 / 9945939

FT34021
ЦИЛИНДР ТОРМОЗНОЙ 25.40

9945896

FT36016
РЕГУЛЯТОР ТОРМОЗНЫХ УСИЛИЙ 59.12

4792417

FT36023
НАСОС ВАКУУМНЫЙ 2.5D/TD

4565.32

FT37003
ФИЛЬТР ВОЗДУШНЫЙ D/TD 85>94 D 94>

190 2457 / 1902457 / 5980183

FT38002
ФИЛЬТР МАСЛЯНЫЙ 2.5D/TD

1903628 / 2994057 / 71713782

Fiat > Ducato 90> / C25 / J5

FT38006
ФИЛЬТР МАСЛЯНЫЙ D
60507080 / 60810474 / 7773854

FT38038
ФИЛЬТР МАСЛЯНЫЙ 1.9 TD
46805832 / 60814435 / 71736158

FT39001
ФИЛЬТР ТОПЛИВА
1908556 / 5951661 / 60507208

FT39503
ТОПЛИВНАЯ ТРУБКА ПОВОРОТНЫЙ
7303520 / 7303520

FT44001
РОЛИК ГРМ РОЛИК
2992484 / 99432547 / VKM 22385

FT44003
НАТЯЖИТЕЛЬ ГРМ РОЛИК НИЗ 2.5 D/TD 63.7X25X34
0818.24 / 2997798 / 4740847

FT44004
НАТЯЖИТЕЛЬ ГРМ РОЛИК 61X33/57.5X10.5
7596877

FT44005
РОЛИК ГРМ 61X33/57.5X10.5
7596876

FT44081
НАТЯЖИТЕЛЬ ГРМ
4279745

FT45504
ШКИВ ГРМ 2.5 TD
98415206 / 98415206

FT45506
ШКИВ ГРМ КОЛЕНВАЛ 2.5 D/TD
98419244 / 98419310

FT45510
ШКИВ ГРМ 2.5 TD
98415210

FT53025
НАСОС ТОПЛИВНЫЙ 2.5D/TD IVECO
4764289 / 4830098

FT53152
ТРУБА СИСТ. ОХЛАЖДЕНИЯ НИПЕЛЬ САПУН ТОРМОЗНОЙ
5937436

FT55009
ПЕЧКА
1307156080 / 1320774080 / 1320776080

FT55230
МАСЛЯНЫЙ РАДИАТОР
4866350

Fiat > Ducato 90> / C25 / J5

FT58113
ТЕРМОСТАТ КАРТРИДЖ 2.5 D 28/30/32/35

4809019

FT58155
ТЕРМОСТАТ 2.5 D/TD

500329622

FT63001
ЭЛЕКТРОКЛАПАН СВЕЧА ПРЕДПУСКОВАЯ

4832277 / 98494902

FT69014
ТРОС ТОРМОЗНОЙ ПЕРЕД

1308638080 / 4745.G2 / GCH1605

FT73005
ТРОС ПЕРЕКЛЮЧЕНИЯ КПП 90>94

7686780

FT81001
ДАТЧИК STOP EUROCARGO

4345643 / 4345645

FT82513
РЕЛЕ СВЕЧИ НАКАЛА 2.5 TD

4642 8175 / 46428175 / 7664763

FT82710
СВЕЧА НАКАЛА 1.9TD

4781 356 / 4781 356 / 4781356

FT84504
ПОДВЕС ВЫХЛОПА 2.5 D/TD

4422885 / 4422885 / 4437668

FT84548
ХОМУТ ГЛУШИТЕЛЯ М8 52ММ

1506043 / 17452-16160 / 6U0253460

FT84552
ХОМУТ ГЛУШИТЕЛЯ М8 65ММ

1096831 / 1713.01 / 1736.15

FT88065
СТЕКЛО ЗЕРКАЛА Л/П FIAT DUCATO 94>

7750625 / 8151.H4 / 93160520

FT86243
СТЕКЛО ФАРЫ ЗАД ЛЕВ >06 TRUCK 84-96

7984016 / 93158535 / 93163435

FT86252
СТЕКЛО ФАРЫ ЗАД ПРАВ >06 TRUCK 84-96

7984015 / 93158536 / 93163436

FT90531
ПОДКРЫЛЬНИК ЗАД ЛЕВ/ПРАВ TRUCK TWIN WHEELS DUCATO / MASTER / TRANSIT / SPRINTER

93939052^

FT94710
ПРОБКА МАСЛЯНОГО ПОДДОНА M18X1.5X13

55189930 / K68105328AA

Fiat > Ducato 90> / C25 / J5

FT94716
ПРОКЛАДКА ПРОБКИ ПОДДОНА МАСЛ. 16X22
1643.09 / 2091016 / 77 03 062 206

Fiat > Ducato 94> / Jumper / Boxer

FT11005
АМОРТИЗАТОР ПЕРЕД ЛЕВ/ПРАВ МАСЛО 10/14Q
1317926080 / 1351194080 / 5202.J3

FT11009
АМОРТИЗАТОР ПЕРЕД ЛЕВ/ПРАВ ГАЗ 18Q
1317924080 / 5202.J2

FT11011
АМОРТИЗАТОР ЗАД ЛЕВ/ПРАВ ГАЗ 10/14Q
1314562080 / 1317684080

FT11047
АМОРТИЗАТОР ЗАД ЛЕВ/ПРАВ ГАЗ 18Q
1317401080 / 5206.C6

FT11305
АМОРТИЗАТОР ПЕРЕД ЛЕВ/ПРАВ ГАЗ 10/14Q
1317926080 / 1351194080 / 5202.J3

FT12001
ПОДШИПНИК ОПОРНЫЙ АМОРТ. ПЕРЕД
1318573080 / 1355179080 / 5035.39

FT12010
ПОДУШКА АМОРТИЗАТОРА ПЕРЕД ЛЕВ
1307241080 / 1323165080 / 5038.18

FT12009
ПОДУШКА АМОРТИЗАТОРА ПЕРЕД ПРАВ
1307242080 / 1323166080 / 5038.29

FT12078
ЗАЩИТА АМОРТИЗАТОРА ПЕРЕД С ОТБОЙНИКОМ 10/14Q
1313045080 / 5033.41

FT12079
ЗАЩИТА АМОРТИЗАТОРА ПЕРЕД 18Q
1313046080 / 5033.42

FT12149
САЙЛЕНТБЛОК ПРУЖИНЫ ПЕРЕД
1301642080 / 5037.30

FT12189
ТАРЕЛКА АМОРТИЗАТОРА ПЕРЕД
1307628080 / 5031.40

Fiat > Ducato 94> / Jumper / Boxer

FT12192
ЗАЩИТА ПОДШИПНИК ОПОРНЫЙ АМОРТ.
1320987080

FT12269
ПРУЖИНА ПОДВЕСКИ ПЕРЕД 18Q
1318989080 / 5002J5

FT13052
САЙЛЕНТБЛОК ФИЛЬТР ВОЗДУШНЫЙ
1436.18 / 7657109

FT13062
КРЕПЛЕНИЕ РАДИАТОРА Л/П
1302402080

FT13330
РЕССОРА 18Q
1311825080 / 5815601

FT13336
СТРЕМЯНКА РЕСОРА ЗАД 1-ЛИСТ M14X80X80
1304637080

FT13338
СТРЕМЯНКА РЕСОРА 2-ЛИСТА M14X80X100
1341532080

FT16003
РУЛЕВОЙ НАКОНЕЧНИК Л/П M12
1306716080 / 1471655080 / 4018.A3

FT15022
РЫЧАГ ПОДВЕСКИ ОСЬ ПЕРЕДНЯЯ ЛЕВ 10/14Q
1320786080 / 3520.95

FT15021
РЫЧАГ ПОДВЕСКИ ОСЬ ПЕРЕДНЯЯ ПРАВ 10/14Q
1320787080 / 3521.H2

FT15024
РЫЧАГ ПОДВЕСКИ ОСЬ ПЕРЕДНЯЯ ЛЕВ 18Q MAXI
1320755080 / 3520.L1

FT15023
РЫЧАГ ПОДВЕСКИ ОСЬ ПЕРЕДНЯЯ ПРАВ 18Q MAXI
1320756080 / 3521.H3

FT15119
РЫЧАГ ПОДВЕСКИ ОСЬ ПЕРЕДНЯЯ ЛЕВ 11Q/15Q HEAVY DUTY
1331938080 / 1339465080 / 3520.N3

FT15118
РЫЧАГ ПОДВЕСКИ ОСЬ ПЕРЕДНЯЯ ПРАВ 11Q/15Q HEAVY DUTY
1331940080 / 1339467080

FT16503
РУЛЕВАЯ ТЯГА Л/П
1471 6540 80 / 4018.A4 / 9945836

FT17002
ШАРОВАЯ ОПОРА Л/П 10/14Q
1302368080

Fiat > Ducato 94> / Jumper / Boxer

FT17003
ШАРОВАЯ ОПОРА Л/П 18Q
1300473080

FT17034
ШАРОВАЯ ОПОРА Л/П 10/14Q
1331640080 / 3640.55

FT17035
ШАРОВАЯ ОПОРА Л/П 18Q
1331641080 / 3640.54

FT18011
САЙЛЕНТБЛОК РЫЧАГА ОСЬ ПЕРЕДНЯЯ ПЕРЕД ЛЕВ/ПРАВ
1320348080 / 1320756080

FT18012
САЙЛЕНТБЛОК РЫЧАГА ОСЬ ПЕРЕДНЯЯ ЗАД ЛЕВ/ПРАВ
1308694080 / 1338373080

FT18096K
СТОЙКА СТАБИЛИЗАТОРА ПЕРЕД ЛЕВ/ПРАВ КПЛ 132ММ
1300720080^ / 5087.37^ / 5093.16^

FT18097
САЙЛЕНТБЛОК СТАБИЛИЗАТОРА ПЕРЕД СТОЙКА СТАБИЛИЗАТОРА
1300720080 / 5093.15 / 5093.16

FT18098
САЙЛЕНТБЛОК РЕССОРЫ ПЕРЕД НИЗ
1304641080 / 5131.73

FT18100
ОТБОЙНИК ПОДВЕСКИ ЗАД 14Q
1311826080

FT18101
ОТБОЙНИК ПОДВЕСКИ ЗАД 18Q
1311858080

FT18312
САЙЛЕНТБЛОК РЕССОРЫ
1304640080 / 5131.72

FT18312P
САЙЛЕНТБЛОК РЕССОРЫ
1304640080 / 5131.72

FT18332
РЕССОРА ЗАД 1-ЛИСТ 14Q/18Q
1311824080

FT18354
КРЕПЛЕНИЕ РАДИАТОРА
1321.27 / 1321001080

FT18357
НАТЯЖИТЕЛЬ ГРМ
500326919

FT18425
САЙЛЕНТБЛОК СТАБИЛИЗАТОРА ПЕРЕД КОМПЛЕКТ
1311229080 / 5081.83 / 7760426

Fiat > Ducato 94> / Jumper / Boxer

FT18430
САЙЛЕНТБЛОК СТАБИЛИЗАТОРА ПЕРЕД ВНУТР 24ММ
1311229080 / 5081.83 / 7760426

FT19035
РУЛЕВАЯ РЕЙКА ГИДРОУСИЛИТЕЛЬ
1310352080 / 1323199080 / 71722558

FT20081
ЗАЩИТА РУЛЕВОЙ ТЯГИ ГИДРО-УСЕЛИТЕЛЬ ЛЕВ
400622 / 4066.35

FT20080
ЗАЩИТА РУЛЕВОЙ ТЯГИ ГИДРО-УСЕЛИТЕЛЬ ПРАВ
4018.A5 / 4066.31 / 9946982

FT20173
РУЛЕВАЯ РЕЙКА ГИДРОУСИЛИТЕЛЬ НИЗ
1307259080 / 4103.E4 / 41030000

FT20300
РЕМКОМПЛЕКТ РУЛЕВОЙ РЕЙКИ
1310352080^

FT21024
ПОДШИПНИК СТУПИЦЫ ПЕРЕД
1346651080 / BTHB329129DE / VKBA 3640

FT21100
ПОДШИПНИК СТУПИЦЫ ЗАД КПЛ
1328029080 / 3730.32 / VKBA 3642

FT21506
БОЛТ КОЛЕСА 18Q
13229924 / 1345714080 / 5405.76

FT21507
БОЛТ КОЛЕСА
13229824 / 1345713080 / 504115535

FT22005
ПОДШИПНИК СТУПИЦЫ ПЕРЕД КПЛ
3350.29 / 71714450 / VKBA 1444

FT22025
ПОДШИПНИК СТУПИЦЫ ПЕРЕД КПЛ 18Q
1300535080 / 3326.41 / 3350.24

FT22033
ПОДШИПНИК СТУПИЦЫ ЗАД КПЛ 18Q
3350.26 / 3350.30 / 71714452

FT22052
ПОДШИПНИК СТУПИЦЫ ЗАД КПЛ 10/14
55225248

FT23002
СТУПИЦА КОЛЕСА ПЕРЕД 10/14Q
1300472080 / 3307.65

FT23008
СТУПИЦА КОЛЕСА ПЕРЕД 18Q MAXI 16"
1307355080 / 3307.66

Fiat > Ducato 94> / Jumper / Boxer

FT23038
СТУПИЦА КОЛЕСА ПЕРЕД 10/14Q

1328045080 / 1346653080 / 3307.77

FT23039
СТУПИЦА КОЛЕСА ПЕРЕД 18Q MAXI

1328053080 / 3307.78 / 3307.83

FT24040
СТУПИЦА КОЛЕСА ЗАД 10/14Q

1306691080

FT24046
СТУПИЦА КОЛЕСА ЗАД 10/14Q

1329940080

FT24048
СТУПИЦА КОЛЕСА ЗАД 18Q MAXI

1333113080

FT25006K
ШРУС ВНЕШ 10/14Q [+]ABS

1495537080 / 1495541080 / 9566722180

FT25026K
ШРУС ВНЕШ 18Q >CHASS.5235557

1495545080 / 15-1132 / 9566722380

FT26002
ГАЙКА СТУПИЦЫ ПЕРЕД

3318.17 / 4383002 / 7627585

FT27006
ПОЛУОСЬ ЛЕВ 14Q 2.5D [+] ABS

1463105080 / 17-0084 / 3272.J3

FT27003
ПОЛУОСЬ ПРАВ 14Q 2.5D [+] ABS

1463106080 / 17-0085 / 3273.5S

FT27042
ПОЛУОСЬ ЛЕВ 14Q 2.5TD [+] ABS

1473301080 / 1491239080 / 3272.J5

FT27041
ПОЛУОСЬ ПРАВ 14Q 2.5TD [+]ABS

1463108080 / 1495542080 / 3273.Q6

FT27044
ПОЛУОСЬ ЛЕВ 18Q [+]ABS

1478551080 / 3272.J2 / 51872271

FT27043
ПОЛУОСЬ ПРАВ 18Q [+]ABS

1478552080 / 3273.Q7 / 51872272

FT27092
ПОЛУОСЬ ЛЕВ 14Q 2.5TD [-] ABS

1495541080 / 32727K

FT28305
ЗАЩИТА ШРУСа ВНЕШ 10/14

9464383780 / 9564478680

Fiat > Ducato 94> / Jumper / Boxer

FT28305K
ЗАЩИТА ШРУСа ВНЕШ 10/14 SET
9464383780 / 9564478680

FT28306
ЗАЩИТА ШРУСа ВНЕШ 18Q
9564478780

FT28326
ЗАЩИТА ШРУСа ВНЕШ 18Q SET
3293.07 / 9464383688 / 9567512880

FT28408K
ЗАЩИТА ШРУСа ВНЕШ 94>14 SET
3287.90 / 9403287908 / 9564479480

FT28409K
ЗАЩИТА ШРУСа ВНУТР 18 SET
3287.78 / 9564479588

FT29007
КОЛОДКИ ТОРМОЗНЫЕ ПЕРЕД 2-ДАТЧИКА 10/14Q
4251.16 / 4251.17 / 71752980

FT29007HD
КОЛОДКИ ТОРМОЗНЫЕ ПЕРЕД 2-ДАТЧИКА 10/14Q
4251.16 / 4251.17 / 71752980

FT29012
КОЛОДКИ ТОРМОЗНЫЕ ПЕРЕД 2-ДАТЧИКА 18Q MAXI
4251.19 / 71752993 / 77362209

FT29107
КОЛОДКИ ТОРМОЗНЫЕ ПЕРЕД 1-ДАТЧИК 10/14Q
71752979

FT29107HD
КОЛОДКИ ТОРМОЗНЫЕ ПЕРЕД 1-ДАТЧИК 10/14Q
71752979

FT29108
КОЛОДКИ ТОРМОЗНЫЕ ПЕРЕД 1-ДАТЧИК 18Q MAXI
4252.44 / 77362216 / GDB1518

FT29109
КОЛОДКИ ТОРМОЗНЫЕ ЗАД БЕЗ ДАТЧИКА
4252.46 / 77362274 / GDB1521

FT30005
ТОРМОЗНЫЕ КОЛОДКИ ЗАД 10/14 254 X 57
4251.H4 / 9945885 / GS8545

FT30007
ТОРМОЗНЫЕ КОЛОДКИ ЗАД 10/14 254 X 57
42.41H8 / 4238.99 / 7701104639

FT30009
ТОРМОЗНЫЕ КОЛОДКИ ЗАД 18Q 254 X 57
4241.H5 / 77362428 / 9945884

FT30050
ТОРМОЗНЫЕ КОЛОДКИ ЗАД 2.0/2.3/2.8JTD
4241.L2 / 77362286 / 9949490

Fiat > Ducato 94> / Jumper / Boxer

FT30051
ТОРМОЗНЫЕ КОЛОДКИ ЗАД РУЧНОГО ТОРМОЗА
77363479 / 9949494 / GS8715

FT31007
ДИСК ТОРМОЗНОЙ ПЕРЕД ЛЕВ/ПРАВ НИПЕЛЬ 10/14Q 2.5TD 280x24x73x66
1300501080 / 4246.L2 / 4249K3

FT31032
ДИСК ТОРМОЗНОЙ ПЕРЕД ЛЕВ/ПРАВ ПОЛНАЯ 10/14Q 2.5D 280x18x72x66
1300500080 / 71738910

FT31034
ДИСК ТОРМОЗНОЙ ПЕРЕД ЛЕВ/ПРАВ НИПЕЛЬ 17Q HEAVY 300x24x80x66
1307356080 / 4246.K2 / 4249 H2

FT31069
ДИСК ТОРМОЗНОЙ ЗАД ЛЕВ/ПРАВ ПОЛНАЯ 10/14Q 280x16x72x82
4246.Y7 / 46833806

FT31070
ДИСК ТОРМОЗНОЙ ЗАД ЛЕВ/ПРАВ ПОЛНАЯ
4246.Z1 / 46833807 / 71740117

FT32005
БАРАБАН ТОРМОЗНОЙ ЗАД 10/14
1313675080 / 4449694 / DB4023

FT32011
БАРАБАН ТОРМОЗНОЙ ЗАД 18Q 94>11/2001
1306211080 / 4247.37

FT32255
НАПРАВЛЯЮЩАЯ СУППОРТА ПЕРЕД [+] РЕЗИНКИ 35C
77364046 / 93162193

FT32264
НАПРАВЛЯЮЩАЯ СУППОРТА ПЕРЕД [+] РЕЗИНКИ 35S
93162191

FT32283
ЦИЛИНДР СУППОРТА ТОРМ. ЗАД 65C11/13/15
42535793 / 42548326

FT32319
САМОРЕГУЛЯТОР ТОРМОЗНЫХ КОЛОДОК Л/П OLD TYPE SET
4310.82 / 9949460

FT32385
ПРУЖИНА ТОРМ. КОЛОДОК ЗАД 14 > 2001
9945885^

FT32387
ПРУЖИНА ТОРМ. КОЛОДОК 11/2001>
4308.64 / 4308.66 / 9949461

FT32388
ПРУЖИНА ТОРМ. КОЛОДОК ЗАД
4308.64 / 7550851 / 9949470

FT32392
ПРУЖИНА СУППОРТА ТОРМОЗНОГО ЗАД Л/П 96>
42530365

Fiat > Ducato 94> / Jumper / Boxer

FT32420
САМОРЕГУЛЯТОР ТОРМОЗНЫХ КОЛОДОК Л/П 1-PC

4310.82 / 9949460

FT32423
САМОРЕГУЛЯТОР ТОРМОЗНЫХ КОЛОДОК Л/П 18 SET

9945893^ / 9945894^

FT32424
САМОРЕГУЛЯТОР ТОРМОЗНЫХ КОЛОДОК Л/П

4341.08 / 9949469

FT32429
РАЗВОДНОЙ МЕХАНИЗМ ТОРМОЗА Л/П 94> 02>

4341.10 / 77362111

FT33027
НАСОС ТОРМОЗНОЙ 23.81

4601.D1 / 9946056 / 9946799

FT34005
ЦИЛИНДР ТОРМОЗНОЙ 14 94> 27.00

4402.A3 / 9945891

FT34021
ЦИЛИНДР ТОРМОЗНОЙ 25.40

9945896

FT34045
ЦИЛИНДР ТОРМОЗНОЙ TT 01> 27.0

4402.E4 / 9949459

FT35116
ТОРМОЗНОЙ ШЛАНГ ПЕРЕД ЛЕВ/ПРАВ ВЕРХ 495ММ

1311401080 / 4806.71 / 4806.C3

FT35127
ТОРМОЗНОЙ ШЛАНГ ЗАД ЛЕВ ВНУТР 385ММ

46833121 / 4806.C8

FT36023
НАСОС ВАКУУМНЫЙ 2.5D/TD

4565.32

FT36202
НАСОС ГУР БЕЗ КОЛЕСА 2.5 / 2.8

4007.Y8 / 46460675

FT36203
НАСОС ГУР БЕЗ КОЛЕСА

46406954 / 46413323 / 7658069

FT37003
ФИЛЬТР ВОЗДУШНЫЙ D/TD 85>94 D 94>

190 2457 / 1902457 / 5980183

FT37009
ФИЛЬТР ВОЗДУШНЫЙ

1310636080 / 1444.A0 / 71736124

FT38002
ФИЛЬТР МАСЛЯНЫЙ 2.5D/TD

1903628 / 2994057 / 71713782

Fiat > Ducato 94> / Jumper / Boxer

FT38006
ФИЛЬТР МАСЛЯНЫЙ D
60507080 / 60810474 / 7773854

FT38032
ФИЛЬТР МАСЛЯНЫЙ 1.9TD/2.0IE
7075753 / 7571543 / 96 20 029 980

FT39001
ФИЛЬТР ТОПЛИВА
1908556 / 5951661 / 60507208

FT39006
ФИЛЬТР ТОПЛИВА
46403933 / 46441236 / 46523087

FT39016
ФИЛЬТР ТОПЛИВА 2.8 JTD
46797378 / 60816460

FT39503
ТОПЛИВНАЯ ТРУБКА ПОВОРОТНЫЙ
7303520 / 7303520

FT39504
ТОПЛИВНАЯ ТРУБКА ПОВОРОТНЫЙ 2.8JTD
504007621 / 504007621

FT44001
РОЛИК ГРМ РОЛИК
2992484 / 99432547 / VKM 22385

FT44003
НАТЯЖИТЕЛЬ ГРМ РОЛИК НИЗ 2.5 D/TD 63.7X25X34
0818.24 / 2997798 / 4740847

FT44004
НАТЯЖИТЕЛЬ ГРМ РОЛИК 61X33/57.5X10.5
7596877

FT44005
РОЛИК ГРМ 61X33/57.5X10.5
7596876

FT44077
НАТЯЖИТЕЛЬ ГРМ РОЛИК
9400829629

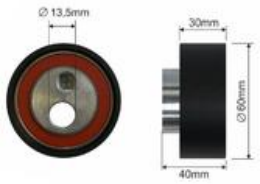

FT44081
НАТЯЖИТЕЛЬ ГРМ
4279745

FT44091
РОЛИК ГРМ РОЛИК 2.0JTD
0829.C4 / 0830.28 / 9400830289

FT44096
НАТЯЖИТЕЛЬ ГРМ РЫЧАГ 2.8TD
0829.87 / 500326852 / 500326852

FT44512
НАТЯЖИТЕЛЬ РЕМНЯ MICRO-V РОЛИК 2.5D [+] AC
500344132 / 98429701

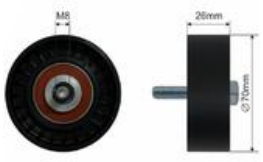

Fiat > Ducato 94> / Jumper / Boxer

FT44515
НАТЯЖИТЕЛЬ РЕМНЯ MICRO-V РОЛИК 1.9TD
5751.15 / 5751.38 / 9607451480

FT44531
НАТЯЖИТЕЛЬ РЕМНЯ MICRO-V РОЛИК 2.8 JTD
500346226 / 504106751

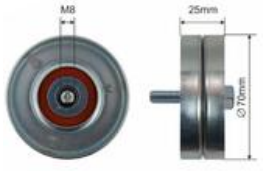

FT44534
НАТЯЖИТЕЛЬ РЕМНЯ MICRO-V РОЛИК 2.0 JTD
5751.74 / 9636782780 / 9653522780

FT44550
НАТЯЖИТЕЛЬ ГРМ РОЛИК 2.8 JTD/3.0 D
504084453

FT44555
РОЛИК ГРМ РОЛИК 2.0 JTD
5751.92 / 575192 / 9644759580

FT44556
НАТЯЖИТЕЛЬ ГРМ РОЛИК
1231 958 / 35456-86-CA0 / 5751.55

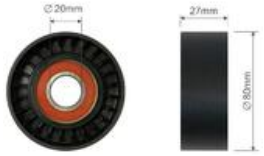

FT44590
НАТЯЖИТЕЛЬ РЕМНЯ MICRO-V РОЛИК
46439471

FT44595
НАТЯЖИТЕЛЬ РЕМНЯ MICRO-V РОЛИК 2.5 D/T DJ5/DJ5T
4007.E4 / 96 155 001

FT44598
НАТЯЖИТЕЛЬ РЕМНЯ MICRO-V КПЛ 2.0JTD
1231 958 / 35456-86-CA0 / 5751.55

FT44628
НАТЯЖИТЕЛЬ РЕМНЯ MICRO-V КПЛ 2.0 JTD
5751.74 / 9636782780 / 9653522780

FT45502
ШКИВ ГРМ 2.5 D
504090595 / 99454876 / 99454876

FT45504
ШКИВ ГРМ 2.5 TD
98415206 / 98415206

FT45506
ШКИВ ГРМ КОЛЕНВАЛ 2.5 D/TD
98419244 / 98419310

FT45510
ШКИВ ГРМ 2.5 TD
98415210

FT45558
ШКИВ
0515.P2 / 0515.T8 / 0515.V5

FT45571
ШКИВ 2.5D/TD
0515.H3

Fiat > Ducato 94> / Jumper / Boxer

FT45576
ШКИВ 1.9D/2.0JTD
0515.G3 / 9608938980

FT45600
ШКИВ 2.0/2.2HDI
0515.Q0 / 0515.S8

FT45605
ШКИВ ГРМ НИЗ HDI/DW8 6MM
0513.75 / 9664471089

FT49356
МАСЛЯНЫЙ ПОДДОН 2.8 TD
0301.J3 / 500323326

FT49838
УПЛОТНИТЕЛЬ КПП 06> / 14> 59X43X10
9632828880 / 9638559580 / 9640792780

FT52013
ПОДУШКА ДВИГАТЕЛЯ СЕРЕДИНА ЗАД
1308696080 / 1846.66

FT52018
ПОДУШКА ДВИГАТЕЛЯ ПРАВ 2.5/2.8
1307 9070 80 / 1307907080 / 1844.46

FT52145
ПОДУШКА ДВИГАТЕЛЯ СЕРЕДИНА ПЕРЕД
1310575080 / 1846.65

FT52146
ПОДУШКА ДВИГАТЕЛЯ ЗАД 10/14Q
1307905080 / 1827.18

FT52147
ПОДУШКА ДВИГАТЕЛЯ ЗАД 2.5/2.8TD
1307908080 / 1827.17

FT53152
ТРУБА СИСТ. ОХЛАЖДЕНИЯ НИПЕЛЬ САПУН ТОРМОЗНОЙ
5937436

FT54258
ДАТЧИК ДАВЛ. ВОЗДУХА 2.8JTD
1902.J7 / 46531222

FT55005
РАДИАТОР 1.9/2.5TD
1301.N0 / 1317828080

FT55009
ПЕЧКА
1307156080 / 1320774080 / 1320776080

FT55293
МАСЛЯНЫЙ РАДИАТОР 2.0 2.2 HDI
1103.H4 / 1103.N1 / 9650863380

FT55402
МАСЛЯНЫЙ РАДИАТОР 2.8 HDI
1103.G9 / 2275.38

Fiat > Ducato 94> / Jumper / Boxer

FT55511
ИНТЕРКУЛЛЕР 2.3/2.8JTD
1307012080 / 1340934080 / 1340934080

FT56071
ВЕНТИЛЯТОР РАДИАТОРА С КОРПУСОМ БЕЗ РЕЗИСТОРА
1305559080 / 1308.J0

FT56530
МОТОР ПЕЧКИ
1307829080 / 1318888080 / DEA09020

FT56543
ВЕНТИЛЯТОР ПЕЧКИ TT
71734232

FT56550
ВЕНТИЛЯТОР ПЕЧКИ
46722759 / 46722992 / DEA09023

FT57055
ПОМПА ОХЛАЖД ЖИДКОСТИ 2.5/2.8 D/TD
1201.C9 / 504083122 / 99440717

FT57111
ПОМПА ОХЛАЖД ЖИДКОСТИ 1.9D/TD
9566945688

FT57129
ПОМПА ОХЛАЖД ЖИДКОСТИ 2.0 JTD
1201.C4 / 1201C4 / 9569147388

FT58022
ТЕРМОСТАТ КАРТРИДЖ 2.0
1338.37 / 8200125655 / 96 050 286

FT58113
ТЕРМОСТАТ КАРТРИДЖ 2.5 D 28/30/32/35
4809019

FT58155
ТЕРМОСТАТ 2.5 D/TD
500329622

FT59107
РЕЗИСТОР ПЕЧКИ [+] AC
1306599080

FT59151
КОНТРОЛЛЕР ОТОПЛЕНИЯ
1305589080 / 6475.34

FT59201
РЕОСТАТ ВЕНТ. РАДИАТОРА
46533716 / 51736774 / 7782831

FT59204
РЕОСТАТ ВЕНТ. РАДИАТОРА 99>
51736821

FT61026
ТРУБА СИСТ. ОХЛАЖДЕНИЯ НАСОС ОХЛ. ЖИДКОСТИ 2.5/2.8TD
98472292

Fiat > Ducato 94> / Jumper / Boxer

FT61225
БАК ОХЛ ЖИДКОСТИ
1323.J6

FT61366
ТРУБА СИСТ. ОХЛАЖДЕНИЯ РАДАТОРА НИЗ 2.0/2.2JTD
1326972080 / 1341639080 / 1351.GC

FT61367
ТРУБА СИСТ. ОХЛАЖДЕНИЯ ТЕРМОСТАТА 2.0/2.2JTD
1307.ZY / 1328553080 / 1338717080

FT61369
ТРУБА СИСТ. ОХЛАЖДЕНИЯ ПЕЧКИ 2.0/2.2JTD
1336162080

FT61370
ТРУБА СИСТ. ОХЛАЖДЕНИЯ ПЕЧКИ 1.9/2.5D
1426.2C

FT61371
ТРУБА СИСТ. ОХЛАЖДЕНИЯ ПЕЧКИ 2.5/2.8TD
1316740080 / 6464.TF / 6466.TC

FT61372
ТРУБА СИСТ. ОХЛАЖДЕНИЯ ПЕЧКИ ВПУСК
46723318

FT61373
ТРУБА СИСТ. ОХЛАЖДЕНИЯ РАДАТОРА 2.0JTD
1307.PR / 9633045380

FT61391
ТРУБА СИСТ. ОХЛАЖДЕНИЯ РАДАТОРА ЛЕВ 2.2JTD
1326972080 / 1341639080 / 1351GC

FT61392
ТРУБА СИСТ. ОХЛАЖДЕНИЯ РАДАТОРА 2.5D/TD
1351.K6

FT61393
ТРУБА СИСТ. ОХЛАЖДЕНИЯ РАДАТОРА НИЗ 2.5TD
1351.K5

FT61394
ТРУБА СИСТ. ОХЛАЖДЕНИЯ 2.5TDI
1351.X5

FT61395
ТРУБА СИСТ. ОХЛАЖДЕНИЯ РАДАТОРА ВЕРХ 2.0/2.2JTD
1326971080 / 1341397080 / 1343FG

FT61396
ТРУБА СИСТ. ОХЛАЖДЕНИЯ 2.5D/TD
1343K3

FT61435
ТРУБА СИСТ. ОХЛАЖДЕНИЯ РАСШИРИТЕЛЬНЫЙ БАЧЕК 2.2JTD
1328639080

FT61592
ТРУБА СИСТ. ОХЛАЖДЕНИЯ РАДАТОРА ВЕРХ
1302461080 / 1317.A5

Fiat > Ducato 94> / Jumper / Boxer

FT61593
ТРУБА СИСТ. ОХЛАЖДЕНИЯ РАДАТОРА ЛЕВ 2.8TD

1302462080 / 1316758080 / 1317.A4

FT61594
ТРУБА СИСТ. ОХЛАЖДЕНИЯ ТЕРМОСТАТА УЗЕЛ

1317.A6 / 98475796

FT61656
ТРУБА СИСТ. ОХЛАЖДЕНИЯ ФИЛЬТР МАСЛЯНЫЙ ВЫПУСК 2.5/2.8

1317.C2 / 1317.R5 / 504096942

FT61657
ТРУБА СИСТ. ОХЛАЖДЕНИЯ ФИЛЬТР МАСЛЯНЫЙ ВПУСК 2.5/2.8

1317.A9 / 1317.R6 / 504096943

FT61702
ШЛАНГ ВОЗДУШНЫЙ 2.8D

1321182080 / 1426.3H

FT61703
ТРУБА ИНТЕРКУЛЛЕРА 2.8JTD

0382.AL / 1337346080

FT61704
ГРУБА ИНТЕРКУЛЛЕРА УЗЕЛ ВЕРХ 1.9TD

0382.72 / 0382.AK / 1337343080

FT61738
ТРУБА ИНТЕРКУЛЛЕРА ПРАВ 2.5/2.8TD

0382.Q8 / 1307421080

FT61739
ТРУБА ИНТЕРКУЛЛЕРА 2.5/2.8D

0382.Q5 / 1307121080

FT61740
ТРУБА ИНТЕРКУЛЛЕРА 2.8JTD

0382.V3 / 1326766080 / 59232015

FT61799
ТРУБКА КВКГ 2.5TD/2.8TD

1180.G9 / 500336538

FT61800
ТРУБКА КВКГ 2.0JTD

1192.X3 / 9641106580

FT61802
ШЛАНГ ТУРБИНЫ 2.0JTD

0382.X2 / 9642086980

FT61805
ШЛАНГ ТУРБИНЫ ВПУСК 2.8TD

1313440080 / 1426.3X

FT62112
ВТУЛКА РЫЧАГА СЦЕПЛЕНИЯ КПЛ

2175.53 / 9402175538

FT62257
СИНХРОНИЗАТОР 3/4 ???????? КПЛ

2353.58 / 9464466288 / 9567437888

Fiat > Ducato 94> / Jumper / Boxer

FT62258
СИНХРОНИЗАТОР 1/2
????????
2323.E5 / 9464466188 / 9467633588

FT62268
СИНХРОНИЗАТОР 5 СКОРОСТЬ
9463263388 / 9569140388

FT62408
КРОНШТЕЙН КУЛИСЫ КПП
1318418080 / 2549.17

FT62424
СИНХРОНИЗАТОР 3/4
???????? 4 BIEG
2353.58 / 9464466288 / 9567437888

FT62425
СИНХРОНИЗАТОР 3/4
???????? 3 BIEG
2353.58 / 9464466288 / 9567437888

FT62426
СИНХРОНИЗАТОР 1/2
???????? КПЛ
2323.E5 / 9464466188 / 9467633588

FT62427
СИНХРОНИЗАТОР 5 СКОРОСТЬ КПЛ
9463263388 / 9569140388

FT62428
ЗУБЧАТАЯ ШЕСТЕРНЯ КПП 5 СКОРОСТЬ SET 35/58T
2344.C9 / 9463263088 / 9566947087

FT62452
РЫЧАГ СЦЕПЛЕНИЯ
2117.66

FT63001
ЭЛЕКТРОКЛАПАН СВЕЧА ПРЕДПУСКОВАЯ
4832277 / 98494902

FT63004
ЭЛЕКТРОКЛАПАН КЛАПАН EGR 2.3 JTD
1626.25 / 46524556

FT64099
СЦЕПЛЕНИЕ С ПОДШИПНИКОМ 2.8 JTD
71719750 / 71734907 / 71784561

FT64126
СЦЕПЛЕНИЕ С ПОДШИПНИКОМ 2.0 JTD
2051.A5 / 2051.L9 / 9467575680

FT64136
СЦЕПЛЕНИЕ 1.9 TD
2004.Q9 / 9402050090

FT67025
ПОДШИПНИК ПОДВЕСНОЙ КАРД. 2.0JTD
2041.63 / 9633922480 / VKC 2523

FT69014
ТРОС ТОРМОЗНОЙ ПЕРЕД
1308638080 / 4745.G2 / GCH1605

Fiat > Ducato 94> / Jumper / Boxer

FT69100
ТРОС ТОРМОЗНОЙ ЗАД
1307963080 / 4745.G3 / GCH1606

FT69159
ТРОС ТОРМОЗНОЙ ЗАД
1329845080 / 1339394080 / 1339676080

FT69175
ТРОС ТОРМОЗНОЙ ПЕРЕД
1336889080 / 4745.V6 / GCH3024

FT69176
ТРОС ТОРМОЗНОЙ ЗАД
1329844080 / 1337440080

FT70034
ТРОС СЦЕПЛЕНИЯ 2.5TD
1310132080 / 1318446080 / 2150.T7

FT70089
ТРОС СЦЕПЛЕНИЯ 2.8 D
1335052080 / 2150.AV

FT70600
ПЕДАЛЬ СЦЕПЛЕНИЯ
1307107080 / 2127.A4

FT71032
ТРОС ОДОМЕТРА
1315808080 / 6123.K3

FT73001
ТРОС ПЕРЕКЛЮЧЕНИЯ КПП 1002/760ММ
1329695080 / 2444.S8

FT73002
ТРОС ПЕРЕКЛЮЧЕНИЯ КПП 960/685ММ
1329696080 / 2444.V3

FT73003
ТРОС ПЕРЕКЛЮЧЕНИЯ КПП 1000/745ММ
1329699080 / 2444.S7

FT73004
ТРОС ПЕРЕКЛЮЧЕНИЯ КПП 1035/720ММ
1329700080 / 2444.T3

FT73011
ТРОС ПЕРЕКЛЮЧЕНИЯ КПП 1055/750ММ
96204884A606

FT73201
РУЧКА ПЕРЕКЛЮЧЕНИЯ КПП 94>
1304026070 / 2403.S2 / 735316072

FT74105
ГЕНЕРАТОР 2.5/2.8D/TD 80A
46430110 / 98475877 / 98490185

FT74118
ГЕНЕРАТОР 2.0JTD 90A
71716609 / 71718905 / 9622410580

Fiat > Ducato 94> / Jumper / Boxer

FT74120
ГЕНЕРАТОР 2.8JTD 00> 120A

500371244

FT74131
ГЕНЕРАТОР 2.0 JTD

5702A0 / 5702A1 / 5705AA

FT74204
СТАРТЕР 2.8 JTD

1329201080 / 1349920080

FT74215
СТАРТЕР 2.3JTD/2.8JTD

1347058080

FT74218
СТАРТЕР

1320921080 / 1332419080 / 1342792080

FT74226
СТАРТЕР 1.6 HDI 05> 1.1 kW

95656487 / 95667754

FT75023
КЛЕМА [-]

FT75024
КЛЕМА [+]

FT75506
ДАТЧИК ПОЛОЖЕНИЯ ВАЛА ВМТ 1.8/1.9D

1920.W9 / 9606816880

FT75535
ДАТЧИК ПОЛОЖЕНИЯ ВАЛА ВМТ 2.0 JTD

1920.7N / 9632400580

FT75549
ДАТЧИК ПОЛОЖЕНИЯ ВАЛА ВМТ 01> 2.8JTD

500343018

FT80050
ДАТЧИК ТЕМПЕРАТУРЫ ВОДЫ 2.3 JTD

1338.93 / 4837950 / 4837950

FT80104
ДАТЧИК ТЕМПЕРАТУРЫ ВОДЫ

1338.1 / 9603324880 / 9621000680

FT80322
МАСЛЯНЫЙ ШЛАНГ

99441398

FT80500
ДАТЧИК ABS ПЕРЕД Л/П

46776188

FT81085
ДАТЧИК ЗАДНЕГО ХОДА 2.0 JTD

2257.42 / 9662906780

Fiat > Ducato 94> / Jumper / Boxer

FT81086
КНОПКА АВАРИЙКИ
1300456808 / 6552.CX / 6552CX

FT81088
ДАТЧИК ПЕДАЛИ СЦЕПЛЕНИЯ
46742976 / 46840511 / 60685431

FT81089
ДАТЧИК STOP
4534.49 / 51713873

FT81097
КНОПКА АВАРИЙКИ 99>01
1303500505 / 6554.38 / 655438

FT81529
РЕЛЕ СТАРТЕРА
77363816

FT82309
ЗАМОК ЗАЖИГАНИЯ CC
1315467080 / 46421642

FT82512
РЕЛЕ СВЕЧИ НАКАЛА
96 165 824 / 961 5959 48 / 961595948

FT82513
РЕЛЕ СВЕЧИ НАКАЛА 2.5 TD
4642 8175 / 46428175 / 7664763

FT82705
СВЕЧА НАКАЛА FIAT DUCATO 94> 2.8 D/TD/JTD 76MM
500316493 / 500316493 / 5960.71

FT82710
СВЕЧА НАКАЛА 1.9TD
4781 356 / 4781 356 / 4781356

FT82719
СВЕЧА ПРЕДПУСКОВАЯ 2.8 TDID
4849601 / 4849601 / 99473620

FT82722
СВЕЧА НАКАЛА 2.5 D/TD
71735460

FT82724
СВЕЧА НАКАЛА 2.5 D
7777837

FT82732
СВЕЧА НАКАЛА 2.0 JTD/HDI
5962.7F / 9623 6383 80 / 9623638380

FT82734
СВЕЧА НАКАЛА 2.5 TDI
5962.1Q

FT82745
СВЕЧА НАКАЛА IVECO DAILY 00> 2.8 D/TD/JTD 80MM
500316493 / 500316493 / 5960.71

Fiat > Ducato 94> / Jumper / Boxer

FT82746
СВЕЧА НАКАЛА FIAT DUCATO 1.9
9631658980

FT82800
МОТОРЧИК СТЕКЛООЧИСТИТЕЛЯ ПЕРЕД
9945855 / 9948873 / TGE422L

FT83303
РЕЛЕ 10/20A 12V
11130088 / 46520413 / 46520423

FT83305
РЕЛЕ 30A 12V BRAVO 10> GRANDE PUNTO 14> 500L
60673505 / 60679252 / 60679253

FT84504
ПОДВЕС ВЫХЛОПА 2.5 D/TD
4422885 / 4422885 / 4437668

FT84507
ПОДВЕС ВЫХЛОПА ЗАД
46416588 / 5983 764 / 77 00 686 644

FT84538
РЕМКОМПЛЕКТ ГЛУШИТЕЛЯ БОЛТ
9152.1270 / 9152.1271 / 9152127080

FT84543
ПОДВЕС ВЫХЛОПА ЗАД
1557731 / 1558875 / 1755F1

FT87807
ЛАМПА ОСВ НОМ. ЗНАКА 94> 02> TRUCK
4758185

FT88065
СТЕКЛО ЗЕРКАЛА Л/П FIAT DUCATO 94>
7750625 / 8151.H4 / 93160520

FT91942
СТЕКЛОПОДЪЕМНИК ПЕРЕД ЛЕВ ЭЛЕКТР.КПЛ. 94>
1341396080 / 9221.F2

FT91943
СТЕКЛОПОДЪЕМНИК ПЕРЕД ПРАВ ЭЛЕКТР.КПЛ. 94>
1313851080 / 1322757080 / 9222.F0

FT93114
ТРАПЕЦИЯ СТЕКЛООЧИСТИТЕЛЯ ПЕРЕД 02>
9949393

FT93211
ЩЕТКА СТЕКЛООЧИСТИТЕЛЯ ПЕРЕД ЛЕВ/ПРАВ ПЛОСКИЕ 550ММ+550ММ
1328815080

FT93311
РЫЧАГ СТЕКЛООЧИСТИТЕЛЯ ПЕРЕД ЛЕВ/ПРАВ
1320952080 / 1328632080

FT94107
ЛИЧИНКА ЗАМКА SET
1313412080 / 4162.C0

Fiat > Ducato 94> / Jumper / Boxer

FT94242
РУЧКА ВНУТ. РАЗДВИЖНЫЕ ДВЕРИ ПРАВ
1301418808 / 9101.E5

FT94432
РУЧКА ВН. РАЗДВИЖНЫЕ ДВЕРИ / REAR
1300835650 / 9117.47 / 9117.52

FT94434
РУЧКА ВН. РАЗДВИЖНЫЕ ДВЕРИ ПРАВ
1301413650 / 1301413808

FT94644
ПРОБКА ТОПЛИВНОГО БАКА КЛЮЧ
1321675080

FT94703
ПРОБКА БАКА ОХЛ.ЖИДКЛСТИ 1 BAR
1306.F3 / 46556737

FT94710
ПРОБКА МАСЛЯНОГО ПОДДОНА M18X1.5X13
55189930 / K68105328AA

FT94713
ПРОБКА МАСЛЯНОГО ПОДДОНА
031125 / 4847102

FT94715
ПРОКЛАДКА ПРОБКИ ПОДДОНА МАСЛ. 14X20X2
0313.27 / 9400313279

FT94716
ПРОКЛАДКА ПРОБКИ ПОДДОНА МАСЛ. 16X22
1643.09 / 2091016 / 77 03 062 206

FT94717
ПРОБКА МАСЛЯНОГО ПОДДОНА 2.5 D M22X1.5X10
16993411 / 16993411 / 503633291

FT94721
ПРОКЛАДКА ПРОБКИ ПОДДОНА МАСЛ. 14X21X2
031327 / 91503500001

FT95062
ЗАМОК ДВЕРИ ПЕРЕД ПРАВ
1308389080 / 9136.A7

FT95063
ЗАМОК ДВЕРИ ПЕРЕД ЛЕВ
1308390080

FT95064
ЗАМОК ДВЕРИ БОК ПРАВ
1308387080 / 1339729080 / 9138.C5

FT95065
ЗАМОК ДВЕРИ ЗАД ПРАВ
1308391080 / 1339728080 / 8726.Q1

FT95205
УПОР ЗАМКА ПЕРЕД ЛЕВ/ПРАВ
1301315080

FT95206

ПЕТЛЯ ЗАМКА ДВЕРИ ПЕРЕД ЛЕВ/ПРАВ

1320249080 / 1340174080 / 8503.ES

FT95207

ЗАМОК ДВЕРИ

1310595080 / 8726.83

FT95208

УПОР ЗАМКА БОК ПРАВ ПЕРЕД

1313566080 / 9164.33

FT95209

УПОР ЗАМКА БОК Л/П ПЕРЕД 94> 02> METAL

1312924080

FT95210

УПОР ЦЕНТРИРУЮЩИЙ БОК Л/П 02> 94>

1312920080 / 1358687080 / 9147.25

FT95211

УПОР ЗАМКА БОК ПРАВ ВЕРХ

1302526080

FT95213

УПОР ЗАМКА ЗАД ВЕРХ

1305220080

FT95250

ШИНА ДВЕРИ БОК ВЕРХ 94>

1324717080 / 1334552080 / 9033.L6

FT95250B

РОЛИК КАРЕТКИ ДВЕРИ БОК ВЕРХ

1324717080 / 1334552080 / 9033.L6

FT95250Z

РОЛИК КАРЕТКИ ДВЕРИ БОК ВЕРХ

1324717080 / 1334552080 / 9033.L6

FT95251

ШИНА ДВЕРИ БОК НИЗ ПРАВ

1324651080 / 1334554080 / 9033.C0

FT95251Z

РОЛИК КАРЕТКИ ДВЕРИ БОК НИЗ

1324651080 / 1334554080 / 9033.C0

FT95252

ШИНА ДВЕРИ БОК ПРАВ

1301669080 / 1334553080 / 9033.E9

FT95252Z

РОЛИК КАРЕТКИ ДВЕРИ БОК 02>

1301669080 / 1334553080 / 9033.E9

FT95296

ОГРАНИЧИТЕЛЬ ДВЕРИ ЗАД Л/П

1304902080 / 1330563080 / 8731.G1

FT95298

ПЕТЛЯ ЗАМКА ДВЕРИ ЗАД ЛЕВ ВЕРХ

1303898080 / 8724.52

Fiat > Ducato 94> / Jumper / Boxer

FT95299
СТОПОР ДВЕРИ ЗАД ЛЕВ НИЗ 02>
1303896080 / 500330150

FT95310
ШИНА ДВЕРИ БОК ПРАВ SET
1301669080 / 1334553080 / 9033.E9

FT95334
ЗАМОК ДВЕРИ ЗАД ЛЕВ
1303909080^ / 1304799080^ / 8726.N7

FT95358
ОГРАНИЧИТЕЛЬ ДВЕРИ ПЕРЕД Л/П 02>
1314825080

FT95365
УПОР ЗАМКА ЗАД ВЕРХ
1335390080

FT96101
КОВРИК РЕЗИНОВЫЙ
1302106808^

FT95408
ЗАВЕС КАПОТА ЛЕВ
1346681080

FT95409
ЗАВЕС КАПОТА ПРАВ
1346678080

FT96302
ЗАЩЕЛКА КРЫШКА ДВИГАТЕЛЯ
7622907

FT99005
ЗАЩИТА ДВИГАТЕЛЯ СЕРЕДИНА 02>
1327448080

Fiat > Fiorino / Qubo 07> / Nemo / Bipper

FT11290
АМОРТИЗАТОР ПЕРЕД ЛЕВ ГАЗ
51808792 / 5208.F5

FT11289
АМОРТИЗАТОР ПЕРЕД ПРАВ ГАЗ
51808790 / 51858314 / 5208.52

FT11291
АМОРТИЗАТОР ЗАД ЛЕВ/ПРАВ ГАЗ
51929883 / 51930007 / 5206.RG

FT13054
НАКЛАДКА ПЕДАЛИ
71746347

Fiat > Fiorino / Qubo 07> / Nemo / Bipper

FT12215
ПОДУШКА АМОРТИЗАТОРА ПЕРЕД ЛЕВ
5038.G8 / 51890881 / 51963725

FT12214
ПОДУШКА АМОРТИЗАТОРА ПЕРЕД ПРАВ
5038.G7 / 51890880 / 51963726

FT13065
САЙЛЕНТБЛОК ФИЛЬТР ВОЗДУШНЫЙ
46828259 / 55189138 / 7786064

FT17039
ШАРОВАЯ ОПОРА Л/П
51783056 / 55703627 / 93190907

FT13521
ЦАПФА ЛЕВ
3646.A2 / 51785024

FT13522
ЦАПФА ПРАВ
3647.A2 / 51785023

FT15136
РЫЧАГ ПОДВЕСКИ ОСЬ ПЕРЕДНЯЯ ЛЕВ
51783057 / 55703629

FT15137
РЫЧАГ ПОДВЕСКИ ОСЬ ПЕРЕДНЯЯ ПРАВ
51783056 / 55703627

FT18330
САЙЛЕНТБЛОК РЫЧАГА ОСЬ ПЕРЕДНЯЯ ПЕРЕД ЛЕВ/ПРАВ
352380 / 352947 / 55703232

FT18331
САЙЛЕНТБЛОК РЫЧАГА ОСЬ ПЕРЕДНЯЯ ЗАД ЛЕВ/ПРАВ
51783056^ / 51783057^ / 51895366^

FT18342
ОТБОЙНИК ПОДВЕСКИ ЗАД 180ММ
51804746

FT18360
САЙЛЕНТБЛОК СТАБИЛИЗАТОРА ПЕРЕД ВНУТР 20ММ
51785487

FT18386
ОТБОЙНИК АМОРТИЗАТОРА ПЕРЕД
51775545 / 51866009

FT18401
САЙЛЕНТБЛОК СТАБИЛИЗАТОРА ПЕРЕД ВНУТР 20ММ
51785031 / 51785484^

FT18402
САЙЛЕНТБЛОК СТАБИЛИЗАТОРА ПЕРЕД ВНУТР 21ММ
51785488

FT18404
САЙЛЕНТБЛОК БАЛКИ ОСЬ ЗАДНЯЯ Л/П
5131.G8 / 51783623

Fiat > Fiorino / Qubo 07> / Nemo / Bipper

FT18411
ОТБОЙНИК ПОДВЕСКИ ЗАД 220ММ
51805787

FT20172
СТОЙКА СТАБИЛИЗАТОРА ПЕРЕД ЛЕВ/ПРАВ
51704008 / 51815479 / 51815480

FT21520
БОЛТ КОЛЕСА
11294235

FT22017
ПОДШИПНИК СТУПИЦЫ ПЕРЕД КПЛ 1.4/1.6
71714459 / 71714468

FT22044
ПОДШИПНИК СТУПИЦЫ ПЕРЕД КПЛ 1.6
71745047

FT23001
СТУПИЦА КОЛЕСА ПЕРЕД
51824630 / 60800548 / 7595521

FT24030
ПОДШИПНИК СТУПИЦЫ СТУПИЦА ЗАД ABS
46512973 / 60815429 / VKBA 3540

FT24045
ПОДШИПНИК СТУПИЦЫ СТУПИЦА ЗАД ABS
46554135 / 51759727 / VKBA 3583

FT25084K
ШРУС ВНЕШ 1.3JTD
1603405 / 46308322 / 46308519

FT25098K
ШРУС ВНЕШ
46307710 / 51783824 / 51787180

FT25516K
ШРУС ВНЕШ 1.4HDI
1607735380 / 46308671 / 46308872

FT26032
САЙЛЕНТБЛОК ФИЛЬТР ВОЗДУШНЫЙ
46828259 / 55189138 / 7786064

FT27133
ПОЛУОСЬ ЛЕВ 1.4HDI
3272.SL / 3272.SN

FT27134
ПОЛУОСЬ ПРАВ 1.4HDI
3273.TC / 3273.TE

FT28017
КРЕСТОВИНА ПРИВОДНОГО ВАЛА 1.2 21/31.9X24X10.5
46307552 / 46307825

FT28020
КРЕСТОВИНА ПРИВОДНОГО ВАЛА 24/35.5X27X11.7
46307676

Fiat > Fiorino / Qubo 07> / Nemo / Bipper

FT28023
КРЕСТОВИНА ПРИВОДНОГО ВАЛА 23/33.9X26.5X11.7

46308327

FT28044K
ЗАЩИТА ШРУСа ВНУТР SET

46307675

FT28327
ЗАЩИТА ШРУСа ВНЕШ

46307716

FT28327K
ЗАЩИТА ШРУСа ВНЕШ SET

46307716

FT28401
ЗАЩИТА ШРУСа ВНУТР ЛЕВ

46307085 / 7625541

FT28402
ЗАЩИТА ШРУСа ВНУТР ПРАВ

7621245

FT28401K
ЗАЩИТА ШРУСа ВНУТР ЛЕВ SET 23ММ

46307085 / 7625541

FT28402K
ЗАЩИТА ШРУСа ВНУТР ПРАВ SET 23ММ

46307228 / 7635078 / 92601390

FT28440
ЗАЩИТА ШРУСа ВНУТР

46307675

FT29112
КОЛОДКИ ТОРМОЗНЫЕ ПЕРЕД 1-ДАТЧИК 1.2/1.6

4254.07 / 77362091

FT29123
КОЛОДКИ ТОРМОЗНЫЕ ПЕРЕД 1-ДАТЧИК

71772815 / 77362689 / 77362691

FT29144
КОЛОДКИ ТОРМОЗНЫЕ ПЕРЕД 2-ДАТЧИКА

71770086 / 71770116 / 77363958

FT30060
ТОРМОЗНЫЕ КОЛОДКИ ЗАД 1.2MPI 8V

77363855 / 77364744 / GS8720

FT30061
ТОРМОЗНЫЕ КОЛОДКИ ЗАД 1.3/1.4

77363858 / 77364264 / 9319 0003

FT31018
ДИСК ТОРМОЗНОЙ ПЕРЕД ЛЕВ/ПРАВ НИПЕЛЬ

46403088 / 46445004 / 46455892

FT31048
ДИСК ТОРМОЗНОЙ ПЕРЕД ЛЕВ/ПРАВ НИПЕЛЬ 1.2/1.6

46401356 / 60812137

Fiat > Fiorino / Qubo 07> / Nemo / Bipper

FT32006
БАРАБАН ТОРМОЗНОЙ ЗАД

7769850 / DB4210

FT32016
БАРАБАН ТОРМОЗНОЙ ЗАД 203X61

51822458 / 51916180 / 51945971

FT32433
САМОРЕГУЛЯТОР ТОРМОЗНЫХ КОЛОДОК Л/П

7701059740 / 77362444

FT32434
НАПРАВЛЯЮЩАЯ СУППОРТА ЗАД [+] РЕЗИНКИ

77363928 / 77364641

FT32448
НАПРАВЛЯЮЩАЯ СУППОРТА ЗАД [+] РЕЗИНКИ 00>

77363928 / 77364641

FT34046
ЦИЛИНДР ТОРМОЗНОЙ

4402.F3 / 77363849

FT35117
ТОРМОЗНОЙ ШЛАНГ ПЕРЕД ЛЕВ/ПРАВ 425ММ

4806.J9 / 55701047 / 562 275

FT35129
ТОРМОЗНОЙ ШЛАНГ ЗАД ЛЕВ/ПРАВ 195ММ

4806K0 / 51790084

FT37096
ФИЛЬТР ВОЗДУШНЫЙ

51775324 / 55183265 / 55193849

FT37105
ФИЛЬТР ВОЗДУШНЫЙ 1.4

1542 777 / 1706 917 / 55192012

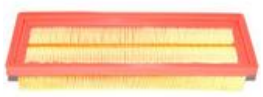

FT37118
ФИЛЬТР ВОЗДУШНЫЙ 1.3MJTD

51897086 / 51920958 / 51925027

FT37147
ФИЛЬТР ВОЗДУШНЫЙ 1.4 HDI

1672 497 / 1735 085 / SU001-00901

FT37313
ФИЛЬТР САЛОНА

55702456 / 6479.84 / 647984

FT37327
ФИЛЬТР САЛОНА FIORINO 07> TIPO 16>

1808029 / 77364561 / 95514195

FT38019
ФИЛЬТР МАСЛЯНЫЙ МОТ 140454->

46544820 / 55230822 / 71736161

FT38060
ФИЛЬТР МАСЛЯНЫЙ 1.3JTD

5650 342 / 73500049

Fiat > Fiorino / Qubo 07> / Nemo / Bipper

FT38068
ФИЛЬТР МАСЛЯНЫЙ 1.3JTD

55197218 / 55238304 / 5650 367

FT38074
ФИЛЬТР МАСЛЯНЫЙ 2.2 JTD

1109.CK / 9467521180 / 9662282580

FT38077
ФИЛЬТР МАСЛЯНЫЙ 1.9JTDM 150KM

16510-M68L10 / 55207208 / 71751127

FT39066
ФИЛЬТР ТОПЛИВА КАРТРИДЖ 1.3MJTD

77366216 / 77366607 / 818021

FT39074
ФИЛЬТР ТОПЛИВА 1.4 HDI

1901.68 / 1901.73 / 1901.75

FT39075
ФИЛЬТР ТОПЛИВА С ПОДОГРЕВОМ 1.4 HDI

1901.68 / 1901.73 / 1901.75

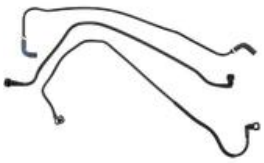

FT39515
ТОПЛИВНАЯ ТРУБКА КОМПЛЕКТ 1.3

51762137

FT44080
НАТЯЖИТЕЛЬ ГРМ РОЛИК 1.2MPI

1535 439 / 55183497 / 55233759

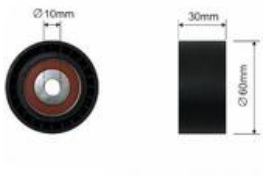

FT44085
РОЛИК ГРМ

083049 / 1690270 / 83048

FT44095
НАТЯЖИТЕЛЬ ГРМ 1.6JTD/HDI

0829.88 / 1145947 / 9400829889

FT44521
НАТЯЖИТЕЛЬ РЕМНЯ MICRO-V РОЛИК

46548452 / 55195023 / 55242399

FT44539
НАТЯЖИТЕЛЬ РЕМНЯ MICRO-V РОЛИК 1.3JTD

1598 372 / 51821652 / 51821653

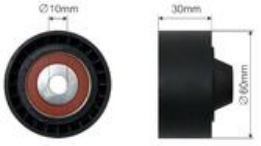

FT44563
НАТЯЖИТЕЛЬ ГРМ РОЛИК

1611422980 / 5751.G3 / 96426581

FT44565
НАТЯЖИТЕЛЬ ГРМ РОЛИК 1.6D

5751F3 / 9654127380

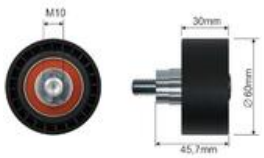

FT44566
НАТЯЖИТЕЛЬ РЕМНЯ MICRO-V РОЛИК 1.6 D

5751.E6 / 5751.F4 / 9658559480

FT44600
НАТЯЖИТЕЛЬ РЕМНЯ MICRO-V РОЛИК 60X17X25

1611424580 / 5751.A2 / 5751.C8

Fiat > Fiorino / Qubo 07> / Nemo / Bipper

FT44604
НАТЯЖИТЕЛЬ РЕМНЯ MICRO-V РОЛИК 65X17X25.5

1539115 / 1598372 / 46819146

FT44612
НАТЯЖИТЕЛЬ РЕМНЯ MICRO-V КПЛ

1611424580 / 5751.A2 / 5751.C8

FT44614
НАТЯЖИТЕЛЬ РЕМНЯ MICRO-V КПЛ 1.3 JTD

1611424180 / 55244469

FT45565
ШКИВ 1.4/1.6 HDI

0515.T3 / 9654961080 / AV6Q6B319AA

FT45574
ШКИВ 1.3JTD

55182506

FT45628
ШКИВ ГЕНЕРАТОРА 1.3 JTD

55186280 / 77362721

FT46634
ВТУЛКА РЫЧАГА СЦЕПЛЕНИЯ ВЕРХ

46784963

FT46635
ВТУЛКА РЫЧАГА СЦЕПЛЕНИЯ НИЗ

46784964

FT49371
МАСЛЯНЫЙ ПОДДОН 1.4 16V

0301.L5

FT49372
МАСЛЯНЫЙ ПОДДОН 1.4HDI

0301.N1 / 1342 630

FT52419
ПОДУШКА ДВИГАТЕЛЯ ЛЕВ 1.3JTD SELESPEED

51782560

FT52429
ПОДУШКА ДВИГАТЕЛЯ ЗАД РЫЧАГ 1.3JTD E4

51805431 / 51813604

FT52437
ПОДУШКА ДВИГАТЕЛЯ ЗАД РЫЧАГ 1.3MJTD

51782206 / 51805433

FT52449
ПОДУШКА ДВИГАТЕЛЯ ЗАД РЫЧАГ 1.4 8V / 1.4HDI

1844.C6 / 51805434 / 51805435

FT52448
ПОДУШКА ДВИГАТЕЛЯ ПЕРЕД ЛЕВ 1.4 8V/1.3JTD E4/1.4HDI

1807.GR / 51761609 / 51782160

FT52447
ПОДУШКА ДВИГАТЕЛЯ ПРАВ 1.3JTD E4

51810285

Fiat > Fiorino / Qubo 07> / Nemo / Bipper

FT52473
ПОДУШКА ДВИГАТЕЛЯ ЗАД РЫЧАГ 1.3JTD E5

51855676

FT52477
ПОДУШКА ДВИГАТЕЛЯ ПРАВ 1.4 8V

1807.GQ / 51782185 / 51821084

FT52476
ПОДУШКА ДВИГАТЕЛЯ ЛЕВ 1.4 16V

51813606

FT52481
ПОДУШКА ДВИГАТЕЛЯ ПРАВ 1.4 16V

51849522

FT52526
ПОДУШКА ДВИГАТЕЛЯ ПРАВ 1.4HDI

1807.GP

FT53271
ТРУБКА МАСЛОПРИЕМНИКА 1.3JTD

71740365

FT54259
ДАТЧИК ДАВЛ. ВОЗДУХА BERLINGO 08> 1.4/1.6

1920.AJ / 9639381480

FT55252
РАДИАТОР 1.3 MJTD

51780659 / 51790636

FT55261
МАСЛЯНЫЙ РАДИАТОР 1.3JTD

55193743 / 55193743^

FT55267
РАДИАТОР 1.4

1330.T8 / 51790774

FT55285
МАСЛЯНЫЙ РАДИАТОР С ФИЛЬТРОМ PANDA 1.3JTD UFI

55238294

FT55286
МАСЛЯНЫЙ РАДИАТОР С ФИЛЬТРОМ 1.3JTD PURFLUX

55210712

FT55314
КОНДЕНСАТОР КЛИМАТИЗАЦИИ 1.3 MJT

13310103 / 13389472 / 13400150

FT55407
МАСЛЯНЫЙ РАДИАТОР С ФИЛЬТРОМ UFI

55238286

FT55522
ИНТЕРКУЛЛЕР 1.3MJTD

0384.L7 / 51790623

FT56161
ВЕНТИЛЯТОР РАДИАТОРА 1.3MJTD [+] AC

51780703 / 8EW 351 040-321

Fiat > Fiorino / Qubo 07> / Nemo / Bipper

FT56563
ВЕНТИЛЯТОР ПЕЧКИ
77364528 / 77366871

FT57123
ПОМПА ОХЛАЖД ЖИДКОСТИ 1.2 16V
46422512 / 46520401 / 71713728

FT57140
ПОМПА ОХЛАЖД ЖИДКОСТИ 1.3 JTD 16V
46815125 / 46819138 / 71745026

FT57149
ПОМПА ОХЛАЖД ЖИДКОСТИ КПЛ
55221397

FT57158
ПОМПА ОХЛАЖД ЖИДКОСТИ 1.4HDI
1201-F9 / 1201-G8 / 1609313780

FT57159
ПОМПА ОХЛАЖД ЖИДКОСТИ 1.4
1201.G0 / 1609417080 / 9631169188

FT58007
ТЕРМОСТАТ 1.4
1336.N5 / 1336.Q1 / 9630066780

FT58013
ТЕРМОСТАТ 1.1 1.4 TU1/TU3A/L5
1336.Z2

FT58014
КОРПУС ТЕРМОСТАТА 1.4
1336.P9 / 1336.Y8 / 9654775080

FT58178
ТЕРМОСТАТ КПЛ С ДАТЧИКОМ 1.3
55194271 / 55202373

FT58181
ТЕРМОСТАТ КПЛ BERLINGO 1.0-1.4 TU
1336.N1 / 1336.Q2 / 9635317280

FT61219
БАК ОХЛ ЖИДКОСТИ
51780710

FT61387
ТРУБА СИСТ. ОХЛАЖДЕНИЯ ПЕЧКИ ЛЕВ
51780781

FT61388
ТРУБА СИСТ. ОХЛАЖДЕНИЯ ПЕЧКИ ПРАВ
51780673

FT61389
ТРУБА СИСТ. ОХЛАЖДЕНИЯ ПЕЧКИ 1.4 8V [-] AC
51780782 / 51890190 / 6466.QV

FT61390
ТРУБА СИСТ. ОХЛАЖДЕНИЯ ПЕЧКИ 1.4 8V [-] AC
51780672 / 6466.QW

Fiat > Fiorino / Qubo 07> / Nemo / Bipper

FT61397
ТРУБА СИСТ. ОХЛАЖДЕНИЯ РАДАТОРА НИЗ 1.4HDI
1351SY

FT61398
ТРУБА СИСТ. ОХЛАЖДЕНИЯ РАДАТОРА ВЕРХ 1.4HDI
1343KQ

FT61460
ТРУБА СИСТ. ОХЛАЖДЕНИЯ 1.4HDI
1336.X3

FT61461
ТРУБА СИСТ. ОХЛАЖДЕНИЯ РАДАТОРА 1.4HDI
1336.V3

FT61679
ТРУБА СИСТ. ОХЛАЖДЕНИЯ РАСШИРИТЕЛЬНЫЙ БАЧЕК ВЕРХ 19ММ 1.3JTD
51780680

FT61709
ТРУБА СИСТ. ОХЛАЖДЕНИЯ 1.3JTD EGR
55184653

FT61749
ШЛАНГ ТУРБИНЫ ВПУСК 1.3JTD
51793175 / 51798932

FT61750
ТРУБА ВОЗДУШНОГО ФИЛЬТРА 1.4
1436.P7 / 51785976

FT61751
ТРУБА ИНТЕРКУЛЛЕРА ЛЕВ 1.3JTD
51792848

FT61753
ТРУБА ИНТЕРКУЛЛЕРА ПРАВ 1.3JTD
51780785

FT61752
ТРУБА ИНТЕРКУЛЛЕРА 1.3JTD
51780787

FT61754
ТРУБА ИНТЕРКУЛЛЕРА ПРАВ ВЕРХ 1.3JTD
51780784

FT61759
ТРУБА ИНТЕРКУЛЛЕРА 1.4HDI
0382LR

FT61760
ШЛАНГ ТУРБИНЫ 1.4HDI
1434.13

FT61806
ТРУБКА КВКГ 1.2/1.4
71740824 / 71769083

FT61811
ТРУБА ИНТЕРКУЛЛЕРА 1.4HDI
0382.LS

Fiat > Fiorino / Qubo 07> / Nemo / Bipper

FT62111
МУФТА КПП КОМПЛ. 3/4 ????????
55195575

FT62434
ВТУЛКА РЫЧАГА СЦЕПЛЕНИЯ НИЗ
46543812

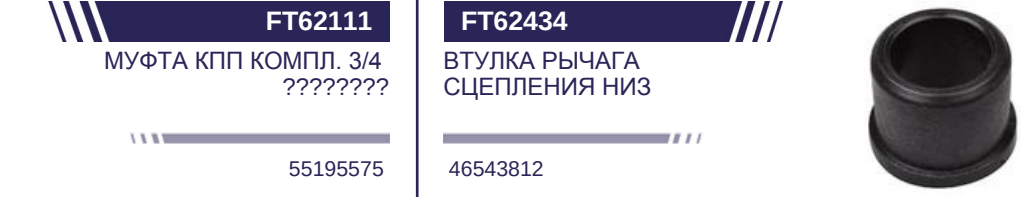

FT64128
СЦЕПЛЕНИЕ С ПОДШИПНИКОМ 1.4
2050.H4 / 2050.R7 / 2051.76

FT64134
СЦЕПЛЕНИЕ С ПОДШИПНИКОМ 1.4 HDI
2050.N5 / 2053.01

FT68024
ГИДРОПРИВОД СЦЕПЛЕНИЯ
46541667 / 55196189 / 55227259

FT70014
ТРОС СЦЕПЛЕНИЯ
2150.EA

FT73078
ТРОС ПЕРЕКЛЮЧЕНИЯ КПП 1.3 JTD
55218870 / 55231412 / 55247553

FT73079
ТРОС ПЕРЕКЛЮЧЕНИЯ КПП
55255707

FT73206
РУЧКА ПЕРЕКЛЮЧЕНИЯ КПП
55344399

FT74223
СТАРТЕР 1.4 0.9 kW
5802.A0 / 5802.C2 / 5802.CC

FT74229
СТАРТЕР 1.6 M-JET 1.1 kW
5802.AZ / 9637813680 / 9640825280

FT74230
СТАРТЕР 1.3 M-JET 1.3kW
46823548 / 55204116

FT74235
СТАРТЕР 1.2/1.4 0.9 kW
46813058 / 46813064 / 51772325

FT75531
ДАТЧИК ПОЛОЖЕНИЯ ВАЛА ВМТ 1.3MJTD
1247 679 / 1920.SQ / 73502752

FT75545
ДАТЧИК ПОЛОЖЕНИЯ ВАЛА ВМТ 1.1/1.4
1920.AW / 9637465980

FT75552
ДАТЧИК ПОЛОЖЕНИЯ ВАЛА ВМТ 1.6JTD/HDI
9664387280

FT75561

ДАТЧИК ЖИДКОСТИ ФИЛЬТР ТОПЛИВА

77363659 / 9284

FT76004

ДАТЧИК ПАРКТРОНИКА ЗАД BRAVO II

735411204

FT76005

ДАТЧИК ПАРКТРОНИКА DOBLO 09>

1368915080

FT80103

ДАТЧИК ТЕМПЕРАТУРЫ ВОДЫ 1.4 HDI

1338.88 / 1338.A7 / 9636777180

FT80300

ЩУП МАСЛЯНЫЙ 1.3 JTD

55191259

FT80503

ДАТЧИК ABS ПЕРЕД

51763164

FT80505

ДАТЧИК ABS ЗАД ЛЕВ

51763165

FT80504

ДАТЧИК ABS ЗАД ПРАВ

51782490

FT81085

ДАТЧИК ЗАДНЕГО ХОДА 2.0 JTD

2257.42 / 9662906780

FT82229

ПЕРЕКЛЮЧАТЕЛЬ ЗЕРКАЛА DOBLO 09> FIORINO 07>

735511514

FT82238

ПЕРЕКЛЮЧАТЕЛЬ ЗЕРКАЛА

735460625

FT82514

РЕЛЕ СВЕЧИ НАКАЛА ALFA FIAT PEUGEOT

51888255 / 55193073

FT82720

СВЕЧА НАКАЛА FIORINO 1.3JTD

46796050

FT82739

СВЕЧА НАКАЛА 1.6

5960.F9 / 9650100080

FT82744

СВЕЧА НАКАЛА 1.3

55210051

FT82809

МОТОРЧИК СТЕКЛООЧИСТИТЕЛЯ ПЕРЕД

98846359

Fiat > Fiorino / Qubo 07> / Nemo / Bipper

FT83303
РЕЛЕ 10/20A 12V
11130088 / 46520413 / 46520423

FT84506
ПОДВЕС ВЫХЛОПА ПЕРЕД
46421002 / 7740653 / 7798284

FT84536
ПОДВЕС ВЫХЛОПА ФИЛЬТР DPF
51804591 / 51854824

FT84549
ХОМУТ ГЛУШИТЕЛЯ M8 54ММ
1608229 / 1713.24 / 20685-F5900

FT86350
ФАРА ЗАД. ПРАВ
1353205080 / 6350JH

FT86351
ФАРА ЗАД. ЛЕВ

FT88561
СТЕКЛО ЗЕРКАЛА ЛЕВ
71765392

FT88562
СТЕКЛО ЗЕРКАЛА ПРАВ
71765391

FT88563
СТЕКЛО ЗЕРКАЛА ЛЕВ ПОДОГРЕВ
71765390

FT88564
СТЕКЛО ЗЕРКАЛА ПРАВ ПОДОГРЕВ
71765389

FT90804
МОЛДИНГ ВНЕШНИЙ ДВЕРЬ ПЕРЕД ЛЕВ
735460576

FT90805
МОЛДИНГ ВНЕШНИЙ ДВЕРЬ ПЕРЕД ПРАВ
735460574

FT91937
ПЕРЕКЛЮЧАТЕЛЬ СТЕКЛОПОДЪЕМНИКА ЛЕВ DUCATO 06>
735461275

FT91952
ПЕРЕКЛЮЧАТЕЛЬ СТЕКЛОПОДЪЕМНИКА ПРАВ
6490.H0 / 735461282

FT91954
ПЕРЕКЛЮЧАТЕЛЬ СТЕКЛОПОДЪЕМНИКА ЛЕВ КПЛ
735461275

FT91952
ПЕРЕКЛЮЧАТЕЛЬ СТЕКЛОПОДЪЕМНИКА ПРАВ
6490.H0 / 735461282

Fiat > Fiorino / Qubo 07> / Nemo / Bipper

FT93122
ТРАПЕЦИЯ СТЕКЛООЧИСТИТЕЛЯ ПЕРЕД
1354851080

FT93239
ЩЕТКА СТЕКЛООЧИСТИТЕЛЯ ПЕРЁД КОМПЛЕКТ ЛЕВ +ПРАВ ПЛОСКИЕ 650ММ +475ММ
71765512

FT93321
РЫЧАГ СТЕКЛООЧИСТИТЕЛЯ ЗАД С ЛИСТОМ
1354614080

FT94168
ЗАМОК КАПОТА
1355059080

FT94095
ЗАВЕС КАПОТА ЛЕВ
1352919080

FT94096
ЗАВЕС КАПОТА ПРАВ
1352948080

FT94537
МЕХАНИЗМ РУЧКИ ЗАД
1308395070 / 1356490080

FT94554
РУЧКА ВНУТ. ПЕРЕД ЛЕВ
735460512 / 735482261 / 735507860

FT94552
РУЧКА ВН. ПЕРЕД ЛЕВ
735464672

FT94553
РУЧКА ВН. ПЕРЕД ПРАВ
735464668

FT94555
РУЧКА ВНУТ. ЗАД
735507864

FT94575
РУЧКА ВН. РАЗДВИЖНЫЕ ДВЕРИ ЛЕВ
735460745

FT94576
РУЧКА ВНУТ. РАЗДВИЖНЫЕ ДВЕРИ
735504245 / 735545496

FT94580
РУЧКА ВН. БОК ПРАВ
735460743

FT94704
ПРОБКА БАКА ОХЛ.ЖИДКЛСТИ 1.4 BAR
1306.F8 / 46799364

FT94705
КОРПУС ФИЛЬТРА МАСЛА КРЫШКА 2.2JTD
1103.L7 / 9467577088

Fiat > Fiorino / Qubo 07> / Nemo / Bipper

FT94708
КОРПУС ФИЛЬТРА МАСЛА КРЫШКА 1.3MJTD
55197220 / 5650993

FT94709
КОРПУС ФИЛЬТРА МАСЛА КРЫШКА PURFLUX
1103.L7 / 73500070 / 9467577088

FT94710
ПРОБКА МАСЛЯНОГО ПОДДОНА M18X1.5X13
55189930 / K68105328AA

FT94712
ПРОБКА БАКА СТЕКЛООМЫВАТЕЛЯ
71740943

FT94723
ПРОБКА МАСЛЯНОГО ПОДДОНА ПОДКЛАДКА M10X1.25X13
0311.29 / 11137543584 / 1146063

FT94900
ФОРСУНКА СТЕКЛООМЫВАТЕЛЯ ПЕРЕД
1353227080

FT94902
НАСОС ОМЫВАТЕЛЯ СТЕКЛА
71740942

FT95361
ПЕТЛЯ ЗАМКА ДВЕРИ
1356353080 / 51864555 / 9164.94

FT95378
ОГРАНИЧИТЕЛЬ ДВЕРИ ПЕРЕД Л/П
1354694080

FT95399
ОГРАНИЧИТЕЛЬ ДВЕРИ ЗАД Л/П
1355023080 / 1366303080 / 9035.AQ

FT95405
УПОР ЦЕНТРИРУЮЩИЙ БОК ПРАВ ВЕРХ 05>
46764894 / 46821534 / 51712540

FT95406
РУЧКА КАПОТА
735516979 / 7937.W5

FT95460
ЗАМОК ДВЕРИ ЗАД ПРАВ НИЗ
1371287080 / 1385998080 / 8726.X9

FT95462
ПЕТЛЯ ЗАМКА ДВЕРИ ЗАД НИЗ
51793987

FT95465
СТОПОР ДВЕРИ 00> 15>
46770619

FT95466
СТОПОР ДВЕРИ ЗАД ЛЕВ/ПРАВ 00>
46770625

Fiat > Fiorino / Qubo 07> / Nemo / Bipper

FT95531
ПЕТЛЯ ЗАМКА ДВЕРИ ЗАД ВЕРХ
1355095080

FT95532
ЗАМОК ДВЕРИ ЗАД ПРАВ ВЕРХ
1358202080 / 8726.X4

FT95906
НАСОС ОМЫВАТЕЛЯ
71744224

FT96304
ЗАЩЕЛКА
7677865

FT96305
КРЮК БУКСИРОВОЧНЫЙ
51722108 / 51873726

Fiat > Freemont 11>

FT15170
РЫЧАГ ПОДВЕСКИ ОСЬ ПЕРЕДНЯЯ ЛЕВ
K04766423AC / K04766423AD / K04766423AE

FT15169
РЫЧАГ ПОДВЕСКИ ОСЬ ПЕРЕДНЯЯ ПРАВ
K04766424AC / K04766424AD / K04766424AE

FT20562
СТОЙКА СТАБИЛИЗАТОРА ПЕРЕД ЛЕВ/ПРАВ
K04766962AA

FT29160
КОЛОДКИ ТОРМОЗНЫЕ ПЕРЕД БЕЗ ДАТЧИКА BOSCH [+]ABS
71771813 / K68029263AA / K68053152AB

FT38084
ФИЛЬТР МАСЛЯНЫЙ 1.6/2.0JTD
55223416 / 650111 / 71754237

FT44026
НАТЯЖИТЕЛЬ ГРМ РОЛИК
60813592 / 7778565 / VKM 12174

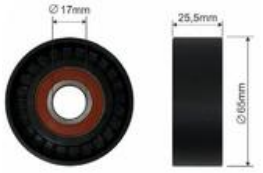

FT44540
НАТЯЖИТЕЛЬ РЕМНЯ MICRO-V РОЛИК
51758385 / 51773551 / 55190813

FT44574
НАТЯЖИТЕЛЬ ГРМ РОЛИК
51815020 / 55206531

Fiat > Freemont 11>

FT44617
НАТЯЖИТЕЛЬ РЕМНЯ MICRO-V КПЛ 2.0 JTD
51758385 / 51773551 / 55190813

FT45557
ШКИВ 1.6/1.9/2.0JTD
46780491 / 55196301 / 93183257

FT57153
ПОМПА ОХЛАЖД ЖИДКОСТИ 1.6JTD/2.0JTD
1334 147 / 46804051 / 55209993

FT75559
ДАТЧИК ПОЛОЖЕНИЯ ВАЛА ВМТ 1.6JTD
46798345

FT82741
СВЕЧА НАКАЛА 1.6
55200755 / 71772815

FT94711
ПРОБКА МАСЛЯНОГО ПОДДОНА ПОДКЛАДКА M18X1.5X21
55188007 / 55196505

Fiat > Idea

FT11094
АМОРТИЗАТОР ЗАД ЛЕВ/ПРАВ ГАЗ
50703689 / 51806514 / 51846886

FT11095
АМОРТИЗАТОР ПЕРЕД ЛЕВ/ПРАВ ГАЗ
50708792 / 50709510 / 50711038

FT12127
ЗАЩИТА АМОРТИЗАТОРА ПЕРЕД С ОТБОЙНИКОМ
46531017

FT12127K
ЗАЩИТА АМОРТИЗАТОРА ПЕРЕД С ОТБОЙНИКОМ SET POLIURETAN
46531017

FT13053
САЙЛЕНТБЛОК ФИЛЬТР ВОЗДУШНЫЙ 1.3JTD
51818285

FT13056
КРЕПЛЕНИЕ РАДИАТОРА
46436960

FT13057
САЙЛЕНТБЛОК ФИЛЬТР ВОЗДУШНЫЙ 1.3JTD
7786064

FT13065
САЙЛЕНТБЛОК ФИЛЬТР ВОЗДУШНЫЙ
46828259 / 55189138 / 7786064

Fiat > Idea

FT15131
РЫЧАГ ПОДВЕСКИ ОСЬ ПЕРЕДНЯЯ ЛЕВ
50703232 / 51839219

FT15130
РЫЧАГ ПОДВЕСКИ ОСЬ ПЕРЕДНЯЯ ПРАВ
50703231 / 51839218

FT18174
САЙЛЕНТБЛОК РЫЧАГА ОСЬ ПЕРЕДНЯЯ ЗАД ЛЕВ/ПРАВ
46551732^ / 46551790^ / 46559890

FT21520
БОЛТ КОЛЕСА
11294235

FT22017
ПОДШИПНИК СТУПИЦЫ ПЕРЕД КПЛ 1.4/1.6
71714459 / 71714468

FT22044
ПОДШИПНИК СТУПИЦЫ ПЕРЕД КПЛ 1.6
71745047

FT23001
СТУПИЦА КОЛЕСА ПЕРЕД
51824630 / 60800548 / 7595521

FT23003
СТУПИЦА КОЛЕСА ПЕРЕД
7608131

FT24030
ПОДШИПНИК СТУПИЦЫ СТУПИЦА ЗАД ABS
46512973 / 60815429 / VKBA 3540

FT25055K
ШРУС ВНЕШ 1.2/1.9D
15-1296 / 46307889

FT25084K
ШРУС ВНЕШ 1.3JTD
1603405 / 46308322 / 46308519

FT25098K
ШРУС ВНЕШ
46307710 / 51783824 / 51787180

FT26032
САЙЛЕНТБЛОК ФИЛЬТР ВОЗДУШНЫЙ
46828259 / 55189138 / 7786064

FT28010K
ШРУС ВНУТР
46307103

FT28017
КРЕСТОВИНА ПРИВОДНОГО ВАЛА 1.2 21/31.9X24X10.5
46307552 / 46307825

FT28020
КРЕСТОВИНА ПРИВОДНОГО ВАЛА 24/35.5X27X11.7
46307676

FT28023

КРЕСТОВИНА ПРИВОДНОГО ВАЛА 23/33.9X26.5X11.7

46308327

FT28044K

ЗАЩИТА ШРУСа ВНУТР SET

46307675

FT28107

КРЕСТОВИНА ПРИВОДНОГО ВАЛА 26/43.2X22X14.5

46308125 / 46308126 / 60802020

FT28327

ЗАЩИТА ШРУСа ВНЕШ

46307716

FT28327K

ЗАЩИТА ШРУСа ВНЕШ SET

46307716

FT28440

ЗАЩИТА ШРУСа ВНУТР

46307675

FT29113

КОЛОДКИ ТОРМОЗНЫЕ ПЕРЕД 1-ДАТЧИК 1.8/1.9JTD

71770012 / 71772222 / GDB1464

FT29156

КОЛОДКИ ТОРМОЗНЫЕ ПЕРЕД ESP

42.5253 / 42.5339 / 42.5370

FT30069

ТОРМОЗНЫЕ КОЛОДКИ ЗАД 228X40

77362756 / 77363513 / 77363946

FT31018

ДИСК ТОРМОЗНОЙ ПЕРЕД ЛЕВ/ПРАВ НИПЕЛЬ

46403088 / 46445004 / 46455892

FT31048

ДИСК ТОРМОЗНОЙ ПЕРЕД ЛЕВ/ПРАВ НИПЕЛЬ 1.2/1.6

46401356 / 60812137

FT32006

БАРАБАН ТОРМОЗНОЙ ЗАД

7769850 / DB4210

FT32016

БАРАБАН ТОРМОЗНОЙ ЗАД 203X61

51822458 / 51916180 / 51945971

FT32433

САМОРЕГУЛЯТОР ТОРМОЗНЫХ КОЛОДОК Л/П

7701059740 / 77362444

FT32455

НАПРАВЛЯЮЩАЯ СУППОРТА ПЕРЕД [+] РЕЗИНКИ

7074616 / 7701206347

FT34009

ЦИЛИНДР ТОРМОЗНОЙ

9945980

Fiat > Idea

FT34046
ЦИЛИНДР ТОРМОЗНОЙ
4402.F3 / 77363849

FT37078
ФИЛЬТР ВОЗДУШНЫЙ 1.2 16V
46783544 / 51775340 / 5180 6865

FT37096
ФИЛЬТР ВОЗДУШНЫЙ
51775324 / 55183265 / 55193849

FT37105
ФИЛЬТР ВОЗДУШНЫЙ 1.4
1542 777 / 1706 917 / 55192012

FT37308
ФИЛЬТР САЛОНА
46723331 / 46770834 / 77362394

FT37409
ФИЛЬТР САЛОНА УГОЛЬНЫЙ
46722862 / 46723245 / 46770829

FT38019
ФИЛЬТР МАСЛЯНЫЙ МОТ 140454->
46544820 / 55230822 / 71736161

FT38052
ФИЛЬТР МАСЛЯНЫЙ 1.9JTD
46796687 / 71753742

FT38060
ФИЛЬТР МАСЛЯНЫЙ 1.3JTD
5650 342 / 73500049

FT38068
ФИЛЬТР МАСЛЯНЫЙ 1.3JTD
55197218 / 55238304 / 5650 367

FT38077
ФИЛЬТР МАСЛЯНЫЙ 1.9JTDM 150KM
16510-M68L10 / 55207208 / 71751127

FT38084
ФИЛЬТР МАСЛЯНЫЙ 1.6/2.0JTD
55223416 / 650111 / 71754237

FT39047
ФИЛЬТР ТОПЛИВА 2.3/3.0JTD
4708 795 / 77362340 / 77363600

FT44026
НАТЯЖИТЕЛЬ ГРМ РОЛИК
60813592 / 7778565 / VKM 12174

FT44053
НАТЯЖИТЕЛЬ ГРМ РОЛИК 1.2 16V
46403679 / 55248394 / 73503128

FT44080
НАТЯЖИТЕЛЬ ГРМ РОЛИК 1.2MPI
1535 439 / 55183497 / 55233759

Fiat > Idea

FT44508
НАТЯЖИТЕЛЬ РЕМНЯ MICRO-V РОЛИК 1.9TD
46454419 / 46514222

FT44521
НАТЯЖИТЕЛЬ РЕМНЯ MICRO-V РОЛИК
46548452 / 55195023 / 55242399

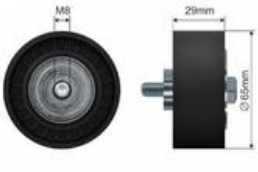

FT44523
НАТЯЖИТЕЛЬ РЕМНЯ MICRO-V РОЛИК
55190052 / 60654130

FT44539
НАТЯЖИТЕЛЬ РЕМНЯ MICRO-V РОЛИК 1.3JTD
1598 372 / 51821652 / 51821653

FT44554
НАТЯЖИТЕЛЬ РЕМНЯ MICRO-V РОЛИК 1.9 JTD
46546374 / 55180011 / 71747798

FT44604
НАТЯЖИТЕЛЬ РЕМНЯ MICRO-V РОЛИК 65X17X25.5
1539115 / 1598372 / 46819146

FT44634
НАТЯЖИТЕЛЬ РЕМНЯ MICRO-V КПЛ 1.9 JTD
46546374 / 55180011 / 71747798

FT45300
КОРПУС ГРМ ВЕРХ >09 1.9JTD
46530206

FT45301
КОРПУС ГРМ ВЕРХ >09 1.9JTD
46530188

FT45557
ШКИВ 1.6/1.9/2.0JTD
46780491 / 55196301 / 93183257

FT45567
ШКИВ ГРМ КОЛЕНВАЛ BRAVO/ PUNTO GRANDE / STILO
46436278

FT45593
ШКИВ ГРМ КОЛЕНВАЛ 1.9 JTD
46471842

FT45624
ШКИВ ГЕНЕРАТОРА 1.9 JTD
9949129

FT45627
ШКИВ ГЕНЕРАТОРА 1.6 JTD
77364725

FT45628
ШКИВ ГЕНЕРАТОРА 1.3 JTD
55186280 / 77362721

FT46634
ВТУЛКА РЫЧАГА СЦЕПЛЕНИЯ ВЕРХ
46784963

FT46635

ВТУЛКА РЫЧАГА СЦЕПЛЕНИЯ НИЗ

46784964

FT49357

МАСЛЯНЫЙ ПОДДОН 1.2

46539820

FT49358

МАСЛЯНЫЙ ПОДДОН 1.3MJ

0301.R2 / 46743794

FT49359

МАСЛЯНЫЙ ПОДДОН 1.2 8V

46543513 / 55200418

FT49366

МАСЛЯНЫЙ ПОДДОН 1.9 D/JTD

46753459 / 46770103

FT52209

ПОДУШКА ДВИГАТЕЛЯ ЗАД РЫЧАГ 1.2/1.4 16V

46528871

FT52420

ПОДУШКА ДВИГАТЕЛЯ ПРАВ 1.3JTD

46845344 / 51757886

FT52462

ПОДУШКА ДВИГАТЕЛЯ ЗАД РЫЧАГ 1.3 JTD

46845347 / 51744337

FT53271

ТРУБКА МАСЛОПРИЕМНИКА 1.3JTD

71740365

FT54254

ДАТЧИК ДАВЛ. ВОЗДУХА PANDA 03> / PUNTO 1.2/1.4

46553045 / 55209037 / 71732447

FT55082

ПЕЧКА MARELLI

46722928 / 46722950

FT55258

РАДИАТОР 03> 1.3MJTD

46834067

FT55261

МАСЛЯНЫЙ РАДИАТОР 1.3JTD

55193743 / 55193743^

FT55280

МАСЛЯНЫЙ РАДИАТОР 1.3MJTD

55183548

FT55284

МАСЛЯНЫЙ РАДИАТОР С ФИЛЬТРОМ 1.3MJTD

55183548

FT55285

МАСЛЯНЫЙ РАДИАТОР С ФИЛЬТРОМ PANDA 1.3JTD UFI

55238294

FT55286

МАСЛЯНЫЙ РАДИАТОР С ФИЛЬТРОМ 1.3JTD PURFLUX

55210712

FT55313

КОНДЕНСАТОР КЛИМАТИЗАЦИИ 05> 1.3 MJTD

51804991

FT57108

ПОМПА ОХЛАЖД ЖИДКОСТИ 1.9 TD

6334 003 / 7762925

FT57123

ПОМПА ОХЛАЖД ЖИДКОСТИ 1.2 16V

46422512 / 46520401 / 71713728

FT57126

ПОМПА ОХЛАЖД ЖИДКОСТИ 1.9JTD/2.4JTD

46515970 / 46515972 / 60815559

FT57140

ПОМПА ОХЛАЖД ЖИДКОСТИ 1.3 JTD 16V

46815125 / 46819138 / 71745026

FT57149

ПОМПА ОХЛАЖД ЖИДКОСТИ КПЛ

55221397

FT57153

ПОМПА ОХЛАЖД ЖИДКОСТИ 1.6JTD/2.0JTD

1334 147 / 46804051 / 55209993

FT58145

ТЕРМОСТАТ КПЛ 1.2 16V

46523118

FT58162

ТЕРМОСТАТ КПЛ С ДАТЧИКОМ 1.3JTD

55180041 / 55224021

FT58170

ТЕРМОСТАТ 1.4

55202176

FT58178

ТЕРМОСТАТ КПЛ С ДАТЧИКОМ 1.3

55194271 / 55202373

FT59110

РЕЗИСТОР ПЕЧКИ DUCATO

6441.CA

FT59150

ПЕРЕКЛЮЧАТЕЛЬ ОБДУВА

1607508680 / 77362439 / 77366210

FT59201

РЕОСТАТ ВЕНТ. РАДИАТОРА

46533716 / 51736774 / 7782831

FT61349

ТРУБА СИСТ. ОХЛАЖДЕНИЯ КЛАПАН EGR 1.9JTD

46805852

Fiat > Idea

FT61350
ТРУБА СИСТ. ОХЛАЖДЕНИЯ КЛАПАН EGR 1.9JTD
46761247

FT61351
ТРУБА СИСТ. ОХЛАЖДЕНИЯ ВЫПУСКНОЙ КОЛЛЕКТОР 1.9JTD
46769297

FT61406
ТРУБА СИСТ. ОХЛАЖДЕНИЯ РАДАТОРА ВЕРХ 03> 1.3JTD
51767354

FT61709
ТРУБА СИСТ. ОХЛАЖДЕНИЯ 1.3JTD EGR
55184653

FT61710
ТРУБА СИСТ. ОХЛАЖДЕНИЯ КЛАПАН EGR 05> 1.3JTD
55180040

FT61777
ШЛАНГ ТУРБИНЫ 05> 1.3MJTD
55184941 / 55189122

FT61806
ТРУБКА КВКГ 1.2/1.4
71740824 / 71769083

FT61808
ШЛАНГ ТУРБИНЫ 1.9JTD
46456214 / 46456294

FT61809
ТРУБА ВОЗДУШНОГО ФИЛЬТРА 1.3JTD
51848880

FT62111
МУФТА КПП КОМПЛ. 3/4 ????????
55195575

FT62434
ВТУЛКА РЫЧАГА СЦЕПЛЕНИЯ НИЗ
46543812

FT62453
РЫЧАГ СЦЕПЛЕНИЯ 1.4
55250936 / 7617578

FT67015
ПОДШИПНИК ПОДВЕСНОЙ КАРД. 0.9-1.6 93-
55220302 / VKC 2183

FT68024
ГИДРОПРИВОД СЦЕПЛЕНИЯ
46541667 / 55196189 / 55227259

FT74110
ГЕНЕРАТОР 1.9 JTD
46430530 / 46447117 / 46544329

FT74121
ГЕНЕРАТОР 85A
51859037

Fiat > Idea

FT74139
ГЕНЕРАТОР 2.0JTD 120A
51793678 / 51820624 / 51854902

FT74230
СТАРТЕР 1.3 M-JET 1.3kW
46823548 / 55204116

FT74235
СТАРТЕР 1.2/1.4 0.9 kW
46813058 / 46813064 / 51772325

FT75531
ДАТЧИК ПОЛОЖЕНИЯ ВАЛА BMT 1.3MJTD
1247 679 / 1920.SQ / 73502752

FT75546
ДАТЧИК ПОЛОЖЕНИЯ ВАЛА BMT 1.4 16V
46815160

FT75559
ДАТЧИК ПОЛОЖЕНИЯ ВАЛА BMT 1.6JTD
46798345

FT75561
ДАТЧИК ЖИДКОСТИ ФИЛЬТР ТОПЛИВА
77363659 / 9284

FT80300
ЩУП МАСЛЯНЫЙ 1.3 JTD
55191259

FT81088
ДАТЧИК ПЕДАЛИ СЦЕПЛЕНИЯ
46742976 / 46840511 / 60685431

FT82514
РЕЛЕ СВЕЧИ НАКАЛА ALFA FIAT PEUGEOT
51888255 / 55193073

FT82703
СВЕЧА НАКАЛА 1.9JTD
46451951 / 46754154

FT82720
СВЕЧА НАКАЛА FIORINO 1.3JTD
46796050

FT82741
СВЕЧА НАКАЛА 1.6
55200755 / 71772815

FT82744
СВЕЧА НАКАЛА 1.3
55210051

FT83305
РЕЛЕ 30A 12V BRAVO 10> GRANDE PUNTO 14> 500L
60673505 / 60679252 / 60679253

FT84507
ПОДВЕС ВЫХЛОПА ЗАД
46416588 / 5983 764 / 77 00 686 644

FT84543

ПОДВЕС ВЫХЛОПА ЗАД

1557731 / 1558875 / 1755F1

FT84548

ХОМУТ ГЛУШИТЕЛЯ M8 52ММ

1506043 / 17452-16160 / 6U0253460

FT84549

ХОМУТ ГЛУШИТЕЛЯ M8 54ММ

1608229 / 1713.24 / 20685-F5900

FT84581

ПРОКЛАДКА ГЛУШИТЕЛЯ ПЕРЕД FIAT

1418284E50 / 55184044 / 93177694

FT93202

ЩЕТКА СТЕКЛООЧИСТИТЕЛЯ ПЕРЁД КОМПЛЕКТ ЛЕВ +ПРАВ ПЛОСКИЕ 550ММ +400ММ

5911202

FT94642

ГАЙКА БАК ТОПЛИВНЫЙ

1531 38 / 1531.38 / 46523405

FT94704

ПРОБКА БАКА ОХЛ.ЖИДКЛСТИ 1.4 BAR

1306.F8 / 46799364

FT94705

КОРПУС ФИЛЬТРА МАСЛА КРЫШКА 2.2JTD

1103.L7 / 9467577088

FT94708

КОРПУС ФИЛЬТРА МАСЛА КРЫШКА 1.3MJTD

55197220 / 5650993

FT94709

КОРПУС ФИЛЬТРА МАСЛА КРЫШКА PURFLUX

1103.L7 / 73500070 / 9467577088

FT94710

ПРОБКА МАСЛЯНОГО ПОДДОНА M18X1.5X13

55189930 / K68105328AA

FT94711

ПРОБКА МАСЛЯНОГО ПОДДОНА ПОДКЛАДКА M18X1.5X21

55188007 / 55196505

FT94714

ПРОБКА МАСЛЯНОГО ПОДДОНА ПОДКЛАДКА 1.9JT M18X1.5X22

46476967 / 60812431 / 60813578

FT94724

ПРОБКА МАСЛЯНОГО ПОДДОНА ПОДКЛАДКА M12X1.25X13

55184773

FT94901

НАСОС ОМЫВАТЕЛЯ СТЕКЛА

71719636

FT96304

ЗАЩЕЛКА

7677865

Fiat > Idea

FT96305
КРЮК БУКСИРОВОЧНЫЙ
51722108 / 51873726

FT96306
ЗАЩЕЛКА ПЕДАЛЬ СЦЕПЛЕНИЯ
46554494

Fiat > Linea

FT11278
АМОРТИЗАТОР ПЕРЕД ЛЕВ ГАЗ
51796541 / 55703658 / 55703660

FT11277
АМОРТИЗАТОР ПЕРЕД ПРАВ ГАЗ
51796545 / 51865487 / 55703656

FT12195
ЗАЩИТА АМОРТИЗАТОРА ПЕРЕД
344 446 / 55700767

FT12221
ЗАЩИТА АМОРТИЗАТОРА ЗАД С ОТБОЙНИКОМ
51792434 / 51814459

FT12215
ПОДУШКА АМОРТИЗАТОРА ПЕРЕД ЛЕВ
5038.G8 / 51890881 / 51963725

FT12214
ПОДУШКА АМОРТИЗАТОРА ПЕРЕД ПРАВ
5038.G7 / 51890880 / 51963726

FT12233
ПОДУШКА АМОРТИЗАТОРА ЗАД Л/П
51761830

FT12235
САЙЛЕНТБЛОК ПРУЖИНЫ ЗАД НИЗ
55700710 / 82435857

FT12276
ЗАЩИТА АМОРТИЗАТОРА ПЕРЕД С ОТБОЙНИКОМ
344 446 / 55700767

FT13052
САЙЛЕНТБЛОК ФИЛЬТР ВОЗДУШНЫЙ
1436.18 / 7657109

FT13521
ЦАПФА ЛЕВ
3646.A2 / 51785024

FT13522
ЦАПФА ПРАВ
3647.A2 / 51785023

FT15136

РЫЧАГ ПОДВЕСКИ ОСЬ ПЕРЕДНЯЯ ЛЕВ

51783057 / 55703629

FT15137

РЫЧАГ ПОДВЕСКИ ОСЬ ПЕРЕДНЯЯ ПРАВ

51783056 / 55703627

FT17039

ШАРОВАЯ ОПОРА Л/П

51783056 / 55703627 / 93190907

FT18291

САЙЛЕНТБЛОК БАЛКИ ОСЬ ЗАДНЯЯ Л/П

50700796 / 50706505 / 51840600

FT18330

САЙЛЕНТБЛОК РЫЧАГА ОСЬ ПЕРЕДНЯЯ ПЕРЕД ЛЕВ/ПРАВ

352380 / 352947 / 55703232

FT18331

САЙЛЕНТБЛОК РЫЧАГА ОСЬ ПЕРЕДНЯЯ ЗАД ЛЕВ/ПРАВ

51783056^ / 51783057^ / 51895366^

FT18360

САЙЛЕНТБЛОК СТАБИЛИЗАТОРА ПЕРЕД ВНУТР 20ММ

51785487

FT18386

ОТБОЙНИК АМОРТИЗАТОРА ПЕРЕД

51775545 / 51866009

FT18401

САЙЛЕНТБЛОК СТАБИЛИЗАТОРА ПЕРЕД ВНУТР 20ММ

51785031 / 51785484^

FT18403

САЙЛЕНТБЛОК СТАБИЛИЗАТОРА ПЕРЕД ВНУТР 19ММ

51785486

FT20172

СТОЙКА СТАБИЛИЗАТОРА ПЕРЕД ЛЕВ/ПРАВ

51704008 / 51815479 / 51815480

FT21005

ПОДШИПНИК СТУПИЦЫ ПЕРЕД 37X72X37

40210-00-QAA / 46529970 / 77 00 822 298

FT21520

БОЛТ КОЛЕСА

11294235

FT22009

ПОДШИПНИК СТУПИЦЫ ПЕРЕД КПЛ

5890987 / 60815880 / 71714460

FT22017

ПОДШИПНИК СТУПИЦЫ ПЕРЕД КПЛ 1.4/1.6

71714459 / 71714468

FT22044

ПОДШИПНИК СТУПИЦЫ ПЕРЕД КПЛ 1.6

71745047

FT23001

СТУПИЦА КОЛЕСА ПЕРЕД

51824630 / 60800548 / 7595521

FT24001

ПОДШИПНИК СТУПИЦЫ СТУПИЦА ЗАД

51754192 / 7603679 / 7750120

FT24030

ПОДШИПНИК СТУПИЦЫ СТУПИЦА ЗАД ABS

46512973 / 60815429 / VKBA 3540

FT25098K

ШРУС ВНЕШ

46307710 / 51783824 / 51787180

FT28017

КРЕСТОВИНА ПРИВОДНОГО ВАЛА 1.2 21/31.9X24X10.5

46307552 / 46307825

FT28020

КРЕСТОВИНА ПРИВОДНОГО ВАЛА 24/35.5X27X11.7

46307676

FT28044K

ЗАЩИТА ШРУСа ВНУТР SET

46307675

FT28107

КРЕСТОВИНА ПРИВОДНОГО ВАЛА 26/43.2X22X14.5

46308125 / 46308126 / 60802020

FT28440

ЗАЩИТА ШРУСа ВНУТР

46307675

FT29104

КОЛОДКИ ТОРМОЗНЫЕ ЗАД

77362276 / 9951222 / GDB1396

FT29113

КОЛОДКИ ТОРМОЗНЫЕ ПЕРЕД 1-ДАТЧИК 1.8/1.9JTD

71770012 / 71772222 / GDB1464

FT29115

КОЛОДКИ ТОРМОЗНЫЕ ЗАД БЕЗ ДАТЧИКА

71769094 / 77362271 / 77362768

FT29122

КОЛОДКИ ТОРМОЗНЫЕ БЕЗ ДАТЧИКА

71770961 / 77362180 / 9948131

FT29124

КОЛОДКИ ТОРМОЗНЫЕ ПЕРЕД 1-ДАТЧИК

71770104 / 77364394 / 77364874

FT29144

КОЛОДКИ ТОРМОЗНЫЕ ПЕРЕД 2-ДАТЧИКА

71770086 / 71770116 / 77363958

FT29147

КОЛОДКИ ТОРМОЗНЫЕ ЗАД БЕЗ ДАТЧИКА

71769094 / 77362271 / 77362768

FT29156

КОЛОДКИ ТОРМОЗНЫЕ ПЕРЕД ESP

42.5253 / 42.5339 / 42.5370

FT30061

ТОРМОЗНЫЕ КОЛОДКИ ЗАД 1.3/1.4

77363858 / 77364264 / 9319 0003

FT31018

ДИСК ТОРМОЗНОЙ ПЕРЕД ЛЕВ/ПРАВ НИПЕЛЬ

46403088 / 46445004 / 46455892

FT31024

ДИСК ТОРМОЗНОЙ ЗАД ЛЕВ/ПРАВ ПОЛНАЯ

60801753 / 60801755 / 82434070

FT31048

ДИСК ТОРМОЗНОЙ ПЕРЕД ЛЕВ/ПРАВ НИПЕЛЬ 1.2/1.6

46401356 / 60812137

FT32006

БАРАБАН ТОРМОЗНОЙ ЗАД

7769850 / DB4210

FT32433

САМОРЕГУЛЯТОР ТОРМОЗНЫХ КОЛОДОК Л/П

7701059740 / 77362444

FT32434

НАПРАВЛЯЮЩАЯ СУППОРТА ЗАД [+] РЕЗИНКИ

77363928 / 77364641

FT32448

НАПРАВЛЯЮЩАЯ СУППОРТА ЗАД [+] РЕЗИНКИ 00>

77363928 / 77364641

FT34046

ЦИЛИНДР ТОРМОЗНОЙ

4402.F3 / 77363849

FT35117

ТОРМОЗНОЙ ШЛАНГ ПЕРЕД ЛЕВ/ПРАВ 425ММ

4806.J9 / 55701047 / 562 275

FT35129

ТОРМОЗНОЙ ШЛАНГ ЗАД ЛЕВ/ПРАВ 195ММ

4806K0 / 51790084

FT37096

ФИЛЬТР ВОЗДУШНЫЙ

51775324 / 55183265 / 55193849

FT37105

ФИЛЬТР ВОЗДУШНЫЙ 1.4

1542 777 / 1706 917 / 55192012

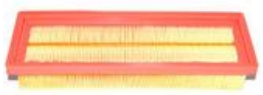

FT37327

ФИЛЬТР САЛОНА FIORINO 07> TIPO 16>

1808029 / 77364561 / 95514195

FT37701

КОРПУС ВОЗДУШНОГО ФИЛЬТРА 05>

51806861

FT38001

ФИЛЬТР МАСЛЯНЫЙ

1109.C2 / 5984044 / 71754569

FT38019

ФИЛЬТР МАСЛЯНЫЙ МОТ 140454->

46544820 / 55230822 / 71736161

FT38060

ФИЛЬТР МАСЛЯНЫЙ 1.3JTD

5650 342 / 73500049

FT38068

ФИЛЬТР МАСЛЯНЫЙ 1.3JTD

55197218 / 55238304 / 5650 367

FT38077

ФИЛЬТР МАСЛЯНЫЙ 1.9JTDM 150KM

16510-M68L10 / 55207208 / 71751127

FT44026

НАТЯЖИТЕЛЬ ГРМ РОЛИК

60813592 / 7778565 / VKM 12174

FT44053

НАТЯЖИТЕЛЬ ГРМ РОЛИК 1.2 16V

46403679 / 55248394 / 73503128

FT44080

НАТЯЖИТЕЛЬ ГРМ РОЛИК 1.2MPI

1535 439 / 55183497 / 55233759

FT44521

НАТЯЖИТЕЛЬ РЕМНЯ MICRO-V РОЛИК

46548452 / 55195023 / 55242399

FT44530

НАТЯЖИТЕЛЬ РЕМНЯ MICRO-V РОЛИК 1.6/2.0 MJTD

51758383

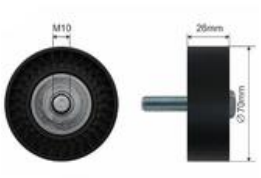

FT44539

НАТЯЖИТЕЛЬ РЕМНЯ MICRO-V РОЛИК 1.3JTD

1598 372 / 51821652 / 51821653

FT44540

НАТЯЖИТЕЛЬ РЕМНЯ MICRO-V РОЛИК

51758385 / 51773551 / 55190813

FT44574

НАТЯЖИТЕЛЬ ГРМ РОЛИК

51815020 / 55206531

FT44604

НАТЯЖИТЕЛЬ РЕМНЯ MICRO-V РОЛИК 65X17X25.5

1539115 / 1598372 / 46819146

FT44617

НАТЯЖИТЕЛЬ РЕМНЯ MICRO-V КПЛ 2.0 JTD

51758385 / 51773551 / 55190813

FT45557

ШКИВ 1.6/1.9/2.0JTD

46780491 / 55196301 / 93183257

FT45574
ШКИВ 1.3JTD
55182506

FT45627
ШКИВ ГЕНЕРАТОРА 1.6 JTD
77364725

FT45628
ШКИВ ГЕНЕРАТОРА 1.3 JTD
55186280 / 77362721

FT46634
ВТУЛКА РЫЧАГА СЦЕПЛЕНИЯ ВЕРХ
46784963

FT46635
ВТУЛКА РЫЧАГА СЦЕПЛЕНИЯ НИЗ
46784964

FT49358
МАСЛЯНЫЙ ПОДДОН 1.3MJ
0301.R2 / 46743794

FT49359
МАСЛЯНЫЙ ПОДДОН 1.2 8V
46543513 / 55200418

FT52419
ПОДУШКА ДВИГАТЕЛЯ ЛЕВ 1.3JTD SELESPEED
51782560

FT52406
ПОДУШКА ДВИГАТЕЛЯ ПЕРЕД ЛЕВ 1.3JTD
51813603

FT52407
ПОДУШКА ДВИГАТЕЛЯ ПРАВ 1.3JTD
51761603 / 51799110

FT52437
ПОДУШКА ДВИГАТЕЛЯ ЗАД РЫЧАГ 1.3MJTD
51782206 / 51805433

FT53271
ТРУБКА МАСЛОПРИЕМНИКА 1.3JTD
71740365

FT52448
ПОДУШКА ДВИГАТЕЛЯ ПЕРЕД ЛЕВ 1.4 8V/1.3JTD E4/1.4HDI
1807.GR / 51761609 / 51782160

FT52447
ПОДУШКА ДВИГАТЕЛЯ ПРАВ 1.3JTD E4
51810285

FT52476
ПОДУШКА ДВИГАТЕЛЯ ЛЕВ 1.4 16V
51813606

FT52481
ПОДУШКА ДВИГАТЕЛЯ ПРАВ 1.4 16V
51849522

FT54011

ЗУБЧАТАЯ ШЕСТЕРНЯ КПП ПРИВОД СПИДОМЕТРА

55253317 / 7754074

FT54254

ДАТЧИК ДАВЛ. ВОЗДУХА PANDA 03> / PUNTO 1.2/1.4

46553045 / 55209037 / 71732447

FT55280

МАСЛЯНЫЙ РАДИАТОР 1.3MJTD

55183548

FT55284

МАСЛЯНЫЙ РАДИАТОР С ФИЛЬТРОМ 1.3MJTD

55183548

FT55406

МАСЛЯНЫЙ РАДИАТОР С ФИЛЬТРОМ 1.6 JTD

55208625 / 55220558 / 55273042

FT56563

ВЕНТИЛЯТОР ПЕЧКИ

77364528 / 77366871

FT57123

ПОМПА ОХЛАЖД ЖИДКОСТИ 1.2 16V

46422512 / 46520401 / 71713728

FT57140

ПОМПА ОХЛАЖД ЖИДКОСТИ 1.3 JTD 16V

46815125 / 46819138 / 71745026

FT57149

ПОМПА ОХЛАЖД ЖИДКОСТИ КПЛ

55221397

FT57153

ПОМПА ОХЛАЖД ЖИДКОСТИ 1.6JTD/2.0JTD

1334 147 / 46804051 / 55209993

FT58170

ТЕРМОСТАТ 1.4

55202176

FT58178

ТЕРМОСТАТ КПЛ С ДАТЧИКОМ 1.3

55194271 / 55202373

FT61218

БАК ОХЛ ЖИДКОСТИ

51717782 / 51811408 / 51891028

FT61359

ТРУБА СИСТ. ОХЛАЖДЕНИЯ ПЕЧКИ 1.3JTD E5

51810858

FT61360

ТРУБА СИСТ. ОХЛАЖДЕНИЯ ПЕЧКИ 1.3JTD

51816206

FT61362

ТРУБА СИСТ. ОХЛАЖДЕНИЯ ПЕЧКИ 1.3JTD

51753876

FT61709

ТРУБА СИСТ. ОХЛАЖДЕНИЯ 1.3JTD EGR

55184653

FT61711

ТРУБА СИСТ. ОХЛАЖДЕНИЯ EGR 1.3JTD

55185382

FT61806

ТРУБКА КВКГ 1.2/1.4

71740824 / 71769083

FT62111

МУФТА КПП КОМПЛ. 3/4 ????????

55195575

FT62434

ВТУЛКА РЫЧАГА СЦЕПЛЕНИЯ НИЗ

46543812

FT67015

ПОДШИПНИК ПОДВЕСНОЙ КАРД. 0.9-1.6 93-

55220302 / VKC 2183

FT68024

ГИДРОПРИВОД СЦЕПЛЕНИЯ

46541667 / 55196189 / 55227259

FT74138

СТАРТЕР 1.9 JTD

46430784 / 46473784 / 46478945

FT74139

ГЕНЕРАТОР 2.0JTD 120A

51793678 / 51820624 / 51854902

FT74230

СТАРТЕР 1.3 M-JET 1.3kW

46823548 / 55204116

FT74235

СТАРТЕР 1.2/1.4 0.9 kW

46813058 / 46813064 / 51772325

FT75531

ДАТЧИК ПОЛОЖЕНИЯ ВАЛА BMT 1.3MJTD

1247 679 / 1920.SQ / 73502752

FT75546

ДАТЧИК ПОЛОЖЕНИЯ ВАЛА BMT 1.4 16V

46815160

FT75559

ДАТЧИК ПОЛОЖЕНИЯ ВАЛА BMT 1.6JTD

46798345

FT75561

ДАТЧИК ЖИДКОСТИ ФИЛЬТР ТОПЛИВА

77363659 / 9284

FT76004

ДАТЧИК ПАРКТРОНИКА ЗАД BRAVO II

735411204

FT80503

ДАТЧИК ABS ПЕРЕД

51763164

FT81088

ДАТЧИК ПЕДАЛИ СЦЕПЛЕНИЯ

46742976 / 46840511 / 60685431

FT80505

ДАТЧИК ABS ЗАД ЛЕВ

51763165

FT80504

ДАТЧИК ABS ЗАД ПРАВ

51782490

FT82514

РЕЛЕ СВЕЧИ НАКАЛА ALFA FIAT PEUGEOT

51888255 / 55193073

FT82720

СВЕЧА НАКАЛА FIORINO 1.3JTD

46796050

FT82741

СВЕЧА НАКАЛА 1.6

55200755 / 71772815

FT82810

МОТОРЧИК СТЕКЛООЧИСТИТЕЛЯ ПЕРЕД

51753759^ / 98846221

FT84506

ПОДВЕС ВЫХЛОПА ПЕРЕД

46421002 / 7740653 / 7798284

FT93121

ТРАПЕЦИЯ СТЕКЛООЧИСТИТЕЛЯ ПЕРЕД

51753759

FT88280

ЗЕРКАЛО ЭЛЕКТР. ЛЕВ

735410432+735417229 / 735465561+735534450

FT88281

ЗЕРКАЛО ЭЛЕКТР. ПРАВ

735410429+735417228 / 735465557+735534451

FT88282

ЗЕРКАЛО ЭЛЕКТР. ЛЕВ ПОДОГРЕВ

735410433 / 735410640 / 735413382

FT88283

ЗЕРКАЛО ЭЛЕКТР. ПРАВ ПОДОГРЕВ+ДАТЧИК

735410430 / 735410639 / 735413381

FT88284

ЗЕРКАЛО ЭЛЕКТР. ЛЕВ ПОДОГРЕВ

735410433+735417229 / 735465562+735534450 / 735474650+735534450

FT88285

ЗЕРКАЛО ЭЛЕКТР. ПРАВ ПОДОГРЕВ+ДАТЧИК

735410430+735417228 / 735465558+735534451 / 735474648+735534451

Fiat > Linea

FT94704
ПРОБКА БАКА ОХЛ.ЖИДКЛСТИ 1.4 BAR
1306.F8 / 46799364

FT94705
КОРПУС ФИЛЬТРА МАСЛА КРЫШКА 2.2JTD
1103.L7 / 9467577088

FT94708
КОРПУС ФИЛЬТРА МАСЛА КРЫШКА 1.3MJTD
55197220 / 5650993

FT94709
КОРПУС ФИЛЬТРА МАСЛА КРЫШКА PURFLUX
1103.L7 / 73500070 / 9467577088

FT94710
ПРОБКА МАСЛЯНОГО ПОДДОНА M18X1.5X13
55189930 / K68105328AA

FT94711
ПРОБКА МАСЛЯНОГО ПОДДОНА ПОДКЛАДКА M18X1.5X21
55188007 / 55196505

FT94712
ПРОБКА БАКА СТЕКЛООМЫВАТЕЛЯ
71740943

FT94724
ПРОБКА МАСЛЯНОГО ПОДДОНА ПОДКЛАДКА M12X1.25X13
55184773

FT95406
РУЧКА КАПОТА
735516979 / 7937.W5

FT95565
ОГРАНИЧИТЕЛЬ ДВЕРИ ПЕРЕД Л/П
51765586 / 51799767

FT96304
ЗАЩЕЛКА
7677865

FT96305
КРЮК БУКСИРОВОЧНЫЙ
51722108 / 51873726

Fiat > Marea

FT11059
АМОРТИЗАТОР ЗАД ЛЕВ/ПРАВ МАСЛО 1.4-1.8/1.9TD
46463793 / 46747928 / 71716545

FT11111
АМОРТИЗАТОР ПЕРЕД ЛЕВ/ПРАВ МАСЛО 1.4/1.8/1.9TD
46463132 / 46747811 / 71716543

FT12039

ПОДУШКА АМОРТИЗАТОРА ПЕРЕД Л/П

46469709

FT12093K

ЗАЩИТА АМОРТИЗАТОРА ПЕРЕД С ОТБОЙНИКОМ SET

46404169 / 46773884

FT13056

КРЕПЛЕНИЕ РАДИАТОРА

46436960

FT13057

САЙЛЕНТБЛОК ФИЛЬТР ВОЗДУШНЫЙ 1.3JTD

7786064

FT15012

РЫЧАГ ПОДВЕСКИ ОСЬ ПЕРЕДНЯЯ ЛЕВ

46456049 / 46462626 / 46474556

FT15013

РЫЧАГ ПОДВЕСКИ ОСЬ ПЕРЕДНЯЯ ПРАВ

46456050 / 46462627 / 46474557

FT16023

РУЛЕВОЙ НАКОНЕЧНИК Л/П

9947720 / 9947926

FT16030

РУЛЕВОЙ НАКОНЕЧНИК Л/П

98845030 / 9947714

FT16533

РУЛЕВАЯ ТЯГА Л/П

3812.A4 / 9566950880 / 9947713

FT17026

РЕМКОМПЛЕКТ ПОДВЕСКИ ОСЬ ЗАДНЯЯ

46460170^ / 7603697^ / 7603699^

FT18233

ОТБОЙНИК ПОДВЕСКИ ЗАД

46470781

FT20039

СТОЙКА СТАБИЛИЗАТОРА ПЕРЕД ЛЕВ/ПРАВ

46413122 / 51701045

FT18254

САЙЛЕНТБЛОК РЫЧАГА ОСЬ ПЕРЕДНЯЯ ПЕРЕД ЛЕВ

46474556^ / 60813013^

FT18253

САЙЛЕНТБЛОК РЫЧАГА ОСЬ ПЕРЕДНЯЯ ПЕРЕД ПРАВ

46474557^ / 60813014^

FT20336K

МЕХАНИЗМ КУЛИСЫ РЕМКОМПЛЕКТ

46411550

FT21005

ПОДШИПНИК СТУПИЦЫ ПЕРЕД 37X72X37

40210-00-QAA / 46529970 / 77 00 822 298

FT21096
ПОДШИПНИК СТУПИЦЫ ПЕРЕД КПЛ 2.0-2.4 [+]ABS
46512972 / 46783975

FT21520
БОЛТ КОЛЕСА
11294235

FT22009
ПОДШИПНИК СТУПИЦЫ ПЕРЕД КПЛ
5890987 / 60815880 / 71714460

FT22017
ПОДШИПНИК СТУПИЦЫ ПЕРЕД КПЛ 1.4/1.6
71714459 / 71714468

FT22044
ПОДШИПНИК СТУПИЦЫ ПЕРЕД КПЛ 1.6
71745047

FT23001
СТУПИЦА КОЛЕСА ПЕРЕД
51824630 / 60800548 / 7595521

FT23003
СТУПИЦА КОЛЕСА ПЕРЕД
7608131

FT24001
ПОДШИПНИК СТУПИЦЫ СТУПИЦА ЗАД
51754192 / 7603679 / 7750120

FT24010
ПОДШИПНИК СТУПИЦЫ СТУПИЦА ЗАД ABS
7769902

FT24030
ПОДШИПНИК СТУПИЦЫ СТУПИЦА ЗАД ABS
46512973 / 60815429 / VKBA 3540

FT25004K
ШРУС ВНЕШ 55/60/75
15-1105 / 92601903

FT25041K
ШРУС ВНЕШ 2.5V6 / JTD
15-1244 / 46307246 / 60815021

FT25046K
ШРУС ВНЕШ 1.9 JTD
15-1258 / 46307241 / 46307901

FT26010
ГАЙКА СТУПИЦЫ
7759428

FT26027
ГАЙКА СТУПИЦЫ ПЕРЕД Л/П
46541344 / 7708333

FT28010K
ШРУС ВНУТР
46307103

FT29004

КОЛОДКИ ТОРМОЗНЫЕ ПЕРЕД 1-ДАТЧИК

71752989 / 77362199 / 9947629

FT29035

КОЛОДКИ ТОРМОЗНЫЕ ЗАД БЕЗ ДАТЧИКА

9941211 / 9942904 / 9945821

FT29058

КОЛОДКИ ТОРМОЗНЫЕ ПЕРЕД 2-ДАТЧИКА 1.9JTD/2.0 16V T.S.

71752995 / 77362202 / 9947156

FT29059

КОЛОДКИ ТОРМОЗНЫЕ ПЕРЕД 1-ДАТЧИК

71753042 / 77362186 / 9947630

FT29105

КОЛОДКИ ТОРМОЗНЫЕ ПЕРЕД 2-ДАТЧИКА 2.0 TS / 1.9JTD

71753039 / 77362229 / 9951217

FT29110

КОЛОДКИ ТОРМОЗНЫЕ ЗАД БЕЗ ДАТЧИКА

71752984 / 77362242 / 9949173

FT29165

КОЛОДКИ ТОРМОЗНЫЕ ПЕРЕД 2-ДАТЧИКА

71713144 / 71748390 / 9947935

FT30015

ТОРМОЗНЫЕ КОЛОДКИ ЗАД 228X42

77362284 / 9947939

FT30023

ТОРМОЗНЫЕ КОЛОДКИ ЗАД 203 X 39

77362285 / 9947690

FT31002

ДИСК ТОРМОЗНОЙ ПЕРЕД ЛЕВ/ПРАВ ПОЛНАЯ

46403960 / 7685656 / DF1745

FT31004

ДИСК ТОРМОЗНОЙ ПЕРЕД ЛЕВ/ПРАВ ПОЛНАЯ 1.4/1.6 P

46554302 / 46820655 / 71738373

FT31016

ДИСК ТОРМОЗНОЙ ПЕРЕД ЛЕВ/ПРАВ НИПЕЛЬ

46416712 / 46423415 / 71770936

FT31018

ДИСК ТОРМОЗНОЙ ПЕРЕД ЛЕВ/ПРАВ НИПЕЛЬ

46403088 / 46445004 / 46455892

FT31022

ДИСК ТОРМОЗНОЙ ПЕРЕД ЛЕВ/ПРАВ НИПЕЛЬ 1.4/1.6

46419204 / 71738145

FT32006

БАРАБАН ТОРМОЗНОЙ ЗАД

7769850 / DB4210

FT32016

БАРАБАН ТОРМОЗНОЙ ЗАД 203X61

51822458 / 51916180 / 51945971

FT32120

СУППОРТ ТОРМОЗНОЙ ПЕРЕД ЛЕВ

77364921 / 9947121 / 9950806

FT32121

СУППОРТ ТОРМОЗНОЙ ПЕРЕД ПРАВ

77364922 / 9947122 / 9950809

FT32240

РЕМКОМПЛЕКТ СУППОРТА ТОРМ.

D4025

FT32318

САМОРЕГУЛЯТОР ТОРМОЗНЫХ КОЛОДОК Л/П 1-РС

9947695 / 9947942

FT34018

ЦИЛИНДР ТОРМОЗНОЙ

71737954 / 9947094

FT34024

ЦИЛИНДР ТОРМОЗНОЙ 1.6/1.8 20.64

71737950 / 7757604

FT34026

ЦИЛИНДР ТОРМОЗНОЙ 20.64

71737951 / 9947943

FT34027

ЦИЛИНДР ТОРМОЗНОЙ ABS

71737952 / 71737953 / 7734997

FT36201

НАСОС ГУР БЕЗ КОЛЕСА

46473843 / 46533006 / 46534757

FT36219

НАСОС ГУР БЕЗ КОЛЕСА 1.6 16V

46406957 / 46442644 / 46459346

FT37006

ФИЛЬТР ВОЗДУШНЫЙ 1.4/1.6/1.9D

46481588 / 60815000 / 7786184

FT37302

ФИЛЬТР САЛОНА

2995965 / 46442422 / 500314688

FT38001

ФИЛЬТР МАСЛЯНЫЙ

1109.C2 / 5984044 / 71754569

FT38019

ФИЛЬТР МАСЛЯНЫЙ МОТ 140454->

46544820 / 55230822 / 71736161

FT38038

ФИЛЬТР МАСЛЯНЫЙ 1.9 TD

46805832 / 60814435 / 71736158

FT38042

ФИЛЬТР МАСЛЯНЫЙ

46796687 / 46808398 / 60612882

FT39001

ФИЛЬТР ТОПЛИВА

1908556 / 5951661 / 60507208

FT39006

ФИЛЬТР ТОПЛИВА

46403933 / 46441236 / 46523087

FT39016

ФИЛЬТР ТОПЛИВА 2.8 JTD

46797378 / 60816460

FT39038

ФИЛЬТР ТОПЛИВА 1.9 JTD CF2

13 32 2 240 791 / 9947995 / 9951033

FT44010

РОЛИК ГРМ 65X30.5/35.5X12

46400054 / 46554826 / 55211287

FT44017

РОЛИК ГРМ РОЛИК 57X29/35X8.5

60607965 / 60652129 / 60671573

FT44023

НАТЯЖИТЕЛЬ ГРМ РОЛИК 1.4

55196971 / 7782192

FT44024

НАТЯЖИТЕЛЬ ГРМ РОЛИК 1.6

46416489 / 71734799

FT44025

РОЛИК ГРМ

55187100 / 60813590 / 71736493

FT44026

НАТЯЖИТЕЛЬ ГРМ РОЛИК

60813592 / 7778565 / VKM 12174

FT44049

НАТЯЖИТЕЛЬ ГРМ РОЛИК 1.4/1.6

55192240 / 60652477 / 60814462

FT44053

НАТЯЖИТЕЛЬ ГРМ РОЛИК 1.2 16V

46403679 / 55248394 / 73503128

FT44079

РОЛИК ГРМ РОЛИК 1.9JTD

55187100 / 60813590 / 71736493

FT44501

НАТЯЖИТЕЛЬ РЕМНЯ MICRO-V РОЛИК

46424716 / 7702173 / 7797142

FT44502

НАТЯЖИТЕЛЬ РЕМНЯ MICRO-V РОЛИК

46524692 / 60814110

FT44508

НАТЯЖИТЕЛЬ РЕМНЯ MICRO-V РОЛИК 1.9TD

46454419 / 46514222

FT44522

НАТЯЖИТЕЛЬ РЕМНЯ MICRO-V РОЛИК

46537101 / 46537639

FT44549

НАТЯЖИТЕЛЬ РЕМНЯ MICRO-V РОЛИК 1.8 16V

60610908 / 60812515 / 73501924

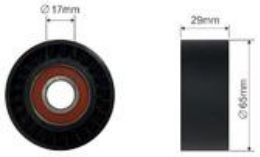

FT44554

НАТЯЖИТЕЛЬ РЕМНЯ MICRO-V РОЛИК 1.9 JTD

46546374 / 55180011 / 71747798

FT44560

НАТЯЖИТЕЛЬ РЕМНЯ MICRO-V РОЛИК 2.4 JTD

46469587 / 60813774

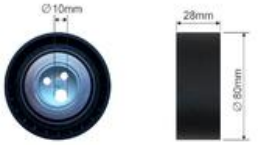

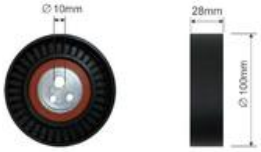

FT44581

НАТЯЖИТЕЛЬ РЕМНЯ MICRO-V РОЛИК 2.4 JTD

60814102 / 7788010

FT44582

НАТЯЖИТЕЛЬ РЕМНЯ MICRO-V РОЛИК 2.4 JTD

46460702 / 55184761

FT44626

НАТЯЖИТЕЛЬ РЕМНЯ MICRO-V КПЛ 2.4 JTD

46460702 / 55184761

FT44634

НАТЯЖИТЕЛЬ РЕМНЯ MICRO-V КПЛ 1.9 JTD

46546374 / 55180011 / 71747798

FT45302

КОРПУС ГРМ НИЗ 1.6

7799871

FT45303

КОРПУС ГРМ

46519303 / 7799873

FT45304

КОРПУС ГРМ 1.9JTD

55190687

FT45555

ШКИВ 2.4JTD

46427969 / 46544615 / 46742884

FT45557

ШКИВ 1.6/1.9/2.0JTD

46780491 / 55196301 / 93183257

FT45567

ШКИВ ГРМ КОЛЕНВАЛ BRAVO/ PUNTO GRANDE / STILO

46436278

FT45593

ШКИВ ГРМ КОЛЕНВАЛ 1.9 JTD

46471842

FT45615

ШКИВ ГРМ КУЛАЧКОВЫЙ ВАЛ ГРМ 1.2 / 1.4

46520164 / 5520 3781

FT45624
ШКИВ ГЕНЕРАТОРА 1.9 JTD
9949129

FT46634
ВТУЛКА РЫЧАГА СЦЕПЛЕНИЯ ВЕРХ
46784963

FT46635
ВТУЛКА РЫЧАГА СЦЕПЛЕНИЯ НИЗ
46784964

FT49354
МАСЛЯНЫЙ ПОДДОН 1.6
46764098

FT49359
МАСЛЯНЫЙ ПОДДОН 1.2 8V
46543513 / 55200418

FT53152
ТРУБА СИСТ. ОХЛАЖДЕНИЯ НИПЕЛЬ САПУН ТОРМОЗНОЙ
5937436

FT54011
ЗУБЧАТАЯ ШЕСТЕРНЯ КПП ПРИВОД СПИДОМЕТРА
55253317 / 7754074

FT54258
ДАТЧИК ДАВЛ. ВОЗДУХА 2.8JTD
1902.J7 / 46531222

FT55043
РАДИАТОР 1.2 16V
46480388

FT55070
ПЕЧКА
46721967 / 46722546

FT55287
МАСЛЯНЫЙ РАДИАТОР 05>
55180933

FT57029
ПОМПА ОХЛАЖД ЖИДКОСТИ 1.4/1.8/2.0 TS
60586222 / 60811328 / PA861

FT57057
ПОМПА ОХЛАЖД ЖИДКОСТИ 1.6 16V
46400058 / 46444355 / 71716878

FT57105
ПОМПА ОХЛАЖД ЖИДКОСТИ 1.4 12V
46515971 / 7762924

FT57106
ПОМПА ОХЛАЖД ЖИДКОСТИ 2.0
7762926

FT57108
ПОМПА ОХЛАЖД ЖИДКОСТИ 1.9 TD
6334 003 / 7762925

FT57123

ПОМПА ОХЛАЖД ЖИДКОСТИ 1.2 16V

46422512 / 46520401 / 71713728

FT57126

ПОМПА ОХЛАЖД ЖИДКОСТИ 1.9JTD/2.4JTD

46515970 / 46515972 / 60815559

FT57149

ПОМПА ОХЛАЖД ЖИДКОСТИ КПЛ

55221397

FT58137

ТЕРМОСТАТ 1.6

46776216

FT58145

ТЕРМОСТАТ КПЛ 1.2 16V

46523118

FT59200

РЕОСТАТ ВЕНТ. РАДИАТОРА

46479802

FT61320

ТРУБА СИСТ. ОХЛАЖДЕНИЯ РАДАТОРА ЛЕВ 1.6 16V

46757975

FT61350

ТРУБА СИСТ. ОХЛАЖДЕНИЯ КЛАПАН EGR 1.9JTD

46761247

FT61575

ТРУБА СИСТ. ОХЛАЖДЕНИЯ РАДАТОРА ВЕРХ 1.6

46417237

FT61808

ШЛАНГ ТУРБИНЫ 1.9JTD

46456214 / 46456294

FT62433

ВТУЛКА РЫЧАГА СЦЕПЛЕНИЯ ВЕРХ

46543813

FT62434

ВТУЛКА РЫЧАГА СЦЕПЛЕНИЯ НИЗ

46543812

FT63004

ЭЛЕКТРОКЛАПАН КЛАПАН EGR 2.3 JTD

1626.25 / 46524556

FT64040

СЦЕПЛЕНИЕ С ПОДШИПНИКОМ

71729188 / 71740079

FT64113

МАХОВИК ЖЕСТКОЕ

71735500 + 55203007

FT67015

ПОДШИПНИК ПОДВЕСНОЙ КАРД. 0.9-1.6 93-

55220302 / VKC 2183

FT74110

ГЕНЕРАТОР 1.9 JTD

46430530 / 46447117 / 46544329

FT74235

СТАРТЕР 1.2/1.4 0.9 kW

46813058 / 46813064 / 51772325

FT75532

ДАТЧИК ПОЛОЖЕНИЯ ВАЛА BMT 1.6

46442091 / 7735914 / 7777960

FT75533

ДАТЧИК ПОЛОЖЕНИЯ ВАЛА BMT 1.6/2.0

46469866 / 46470477 / 46472687

FT75540

ДАТЧИК ПОЛОЖЕНИЯ ВАЛА BMT 2.0/2.4

7790917

FT75543

ДАТЧИК ПОЛОЖЕНИЯ ВАЛА BMT 1.9 JTD

46481639 / 60814769

FT80509

ДАТЧИК PANDA 03>

46817374

FT81097

КНОПКА АВАРИЙКИ 99>01

1303500505 / 6554.38 / 655438

FT82514

РЕЛЕ СВЕЧИ НАКАЛА ALFA FIAT PEUGEOT

51888255 / 55193073

FT82703

СВЕЧА НАКАЛА 1.9JTD

46451951 / 46754154

FT82723

СВЕЧА НАКАЛА 1.9 TD

46447610

FT82725

СВЕЧА НАКАЛА

60815294 / 71713981

FT82730

СВЕЧА НАКАЛА 2.0 JTD

60814613 / 71735458

FT83303

РЕЛЕ 10/20A 12V

11130088 / 46520413 / 46520423

FT83305

РЕЛЕ 30A 12V BRAVO 10> GRANDE PUNTO 14> 500L

60673505 / 60679252 / 60679253

FT84506

ПОДВЕС ВЫХЛОПА ПЕРЕД

46421002 / 7740653 / 7798284

FT84532

ПОДВЕС ВЫХЛОПА

20651-4F100 / 3465617 / 46465766

FT84541

ПОДВЕС ВЫХЛОПА

46526799 / 60655991 / 60816514

FT84576

ПРОКЛАДКА ГЛУШИТЕЛЯ FIAT

46518052 / 60573540 / 60813020

FT93203

ЩЕТКА СТЕКЛООЧИСТИТЕЛЯ ПЕРЁД КОМПЛЕКТ ЛЕВ +ПРАВ ПЛОСКИЕ 550ММ +500ММ

5908844 / 5911193 / 71779240

FT94224

РУЧКА ВНУТ. ПЕРЕД ЛЕВ BRAVA

46440184 / 46787584

FT94223

РУЧКА ВНУТ. ПЕРЕД ПРАВ BRAVA

46440183 / 46787583

FT94226

РУЧКА ВНУТ. ЗАД ЛЕВ BRAVA

46440186 / 46787586 / 7791793

FT94225

РУЧКА ВНУТ. ЗАД ПРАВ BRAVA

46440185 / 46787585 / 7791792

FT94246

РУЧКА ВНУТ. ПЕРЕД ЛЕВ

46445209

FT94245

РУЧКА ВНУТ. ПЕРЕД ПРАВ

46445208

FT94248

РУЧКА ВНУТ. ЗАД ЛЕВ

46404047

FT94247

РУЧКА ВНУТ. ЗАД ПРАВ

46404046

FT94528

РУЧКА ВНУТ. ПЕРЕД + ЗАД ЛЕ+ПР SET

46787583^ / 46787584^ / 46787585^

FT94642

ГАЙКА БАК ТОПЛИВНЫЙ

1531 38 / 1531.38 / 46523405

FT94703

ПРОБКА БАКА ОХЛ.ЖИДКЛСТИ 1 BAR

1306.F3 / 46556737

FT94710

ПРОБКА МАСЛЯНОГО ПОДДОНА M18X1.5X13

55189930 / K68105328AA

Fiat > Marea

FT94714
ПРОБКА МАСЛЯНОГО ПОДДОНА ПОДКЛАДКА 1.9JT M18X1.5X22
46476967 / 60812431 / 60813578

FT94901
НАСОС ОМЫВАТЕЛЯ СТЕКЛА
71719636

FT96302
ЗАЩЕЛКА КРЫШКА ДВИГАТЕЛЯ
7622907

FT96304
ЗАЩЕЛКА
7677865

Fiat > Multipla

FT11212
АМОРТИЗАТОР ПЕРЕД ЛЕВ/ПРАВ ГАЗ
46536242 / 46798863 / 50711124

FT13056
КРЕПЛЕНИЕ РАДИАТОРА
46436960

FT15047
РЫЧАГ ПОДВЕСКИ ОСЬ ПЕРЕДНЯЯ ЛЕВ
46525407

FT15046
РЫЧАГ ПОДВЕСКИ ОСЬ ПЕРЕДНЯЯ ПРАВ
46522142

FT16030
РУЛЕВОЙ НАКОНЕЧНИК Л/П
98845030 / 9947714

FT16533
РУЛЕВАЯ ТЯГА Л/П
3812.A4 / 9566950880 / 9947713

FT17026
РЕМКОМПЛЕКТ ПОДВЕСКИ ОСЬ ЗАДНЯЯ
46460170^ / 7603697^ / 7603699^

FT20039
СТОЙКА СТАБИЛИЗАТОРА ПЕРЕД ЛЕВ/ПРАВ
46413122 / 51701045

FT18390
САЙЛЕНТБЛОК РЫЧАГА ОСЬ ПЕРЕДНЯЯ ЗАД ЛЕВ
60652465^ / 60678134^ / 60686891^

FT18389
САЙЛЕНТБЛОК РЫЧАГА ОСЬ ПЕРЕДНЯЯ ЗАД ПРАВ
60652466^ / 60678135^ / 60686892^

FT21005

ПОДШИПНИК СТУПИЦЫ ПЕРЕД 37X72X37

40210-00-QAA / 46529970 / 77 00 822 298

FT21520

БОЛТ КОЛЕСА

11294235

FT22009

ПОДШИПНИК СТУПИЦЫ ПЕРЕД КПЛ

5890987 / 60815880 / 71714460

FT22044

ПОДШИПНИК СТУПИЦЫ ПЕРЕД КПЛ 1.6

71745047

FT23001

СТУПИЦА КОЛЕСА ПЕРЕД

51824630 / 60800548 / 7595521

FT24001

ПОДШИПНИК СТУПИЦЫ СТУПИЦА ЗАД

51754192 / 7603679 / 7750120

FT24030

ПОДШИПНИК СТУПИЦЫ СТУПИЦА ЗАД ABS

46512973 / 60815429 / VKBA 3540

FT25046K

ШРУС ВНЕШ 1.9 JTD

15-1258 / 46307241 / 46307901

FT28010K

ШРУС ВНУТР

46307103

FT29058

КОЛОДКИ ТОРМОЗНЫЕ ПЕРЕД 2-ДАТЧИКА 1.9JTD/2.0 16V T.S.

71752995 / 77362202 / 9947156

FT29082

КОЛОДКИ ТОРМОЗНЫЕ ЗАД 2-ДАТЧИКА

77365809

FT29105

КОЛОДКИ ТОРМОЗНЫЕ ПЕРЕД 2-ДАТЧИКА 2.0 TS / 1.9JTD

71753039 / 77362229 / 9951217

FT29115

КОЛОДКИ ТОРМОЗНЫЕ ЗАД БЕЗ ДАТЧИКА

71769094 / 77362271 / 77362768

FT29144

КОЛОДКИ ТОРМОЗНЫЕ ПЕРЕД 2-ДАТЧИКА

71770086 / 71770116 / 77363958

FT29147

КОЛОДКИ ТОРМОЗНЫЕ ЗАД БЕЗ ДАТЧИКА

71769094 / 77362271 / 77362768

FT29165

КОЛОДКИ ТОРМОЗНЫЕ ПЕРЕД 2-ДАТЧИКА

71713144 / 71748390 / 9947935

FT30015
ТОРМОЗНЫЕ КОЛОДКИ ЗАД 228X42

77362284 / 9947939

FT31017
ДИСК ТОРМОЗНОЙ ПЕРЕД ЛЕВ/ПРАВ НИПЕЛЬ 1.8/2.0TS

46427947 / 60811890 / 82462136

FT31024
ДИСК ТОРМОЗНОЙ ЗАД ЛЕВ/ПРАВ ПОЛНАЯ

60801753 / 60801755 / 82434070

FT32006
БАРАБАН ТОРМОЗНОЙ ЗАД

7769850 / DB4210

FT32186
СУППОРТ ТОРМОЗНОЙ ЗАД ЛЕВ

9949353

FT32187
СУППОРТ ТОРМОЗНОЙ ЗАД ПРАВ

9949359

FT32240
РЕМКОМПЛЕКТ СУППОРТА ТОРМ.

D4025

FT32318
САМОРЕГУЛЯТОР ТОРМОЗНЫХ КОЛОДОК Л/П 1-РС

9947695 / 9947942

FT34026
ЦИЛИНДР ТОРМОЗНОЙ 20.64

71737951 / 9947943

FT36201
НАСОС ГУР БЕЗ КОЛЕСА

46473843 / 46533006 / 46534757

FT38001
ФИЛЬТР МАСЛЯНЫЙ

1109.C2 / 5984044 / 71754569

FT38038
ФИЛЬТР МАСЛЯНЫЙ 1.9 TD

46805832 / 60814435 / 71736158

FT38052
ФИЛЬТР МАСЛЯНЫЙ 1.9JTD

46796687 / 71753742

FT39016
ФИЛЬТР ТОПЛИВА 2.8 JTD

46797378 / 60816460

FT39038
ФИЛЬТР ТОПЛИВА 1.9 JTD CF2

13 32 2 240 791 / 9947995 / 9951033

FT44010
РОЛИК ГРМ 65X30.5/35.5X12

46400054 / 46554826 / 55211287

FT44024
НАТЯЖИТЕЛЬ ГРМ РОЛИК 1.6
46416489 / 71734799

FT44025
РОЛИК ГРМ
55187100 / 60813590 / 71736493

FT44026
НАТЯЖИТЕЛЬ ГРМ РОЛИК
60813592 / 7778565 / VKM 12174

FT44079
РОЛИК ГРМ РОЛИК 1.9JTD
55187100 / 60813590 / 71736493

FT44501
НАТЯЖИТЕЛЬ РЕМНЯ MICRO-V РОЛИК
46424716 / 7702173 / 7797142

FT44508
НАТЯЖИТЕЛЬ РЕМНЯ MICRO-V РОЛИК 1.9TD
46454419 / 46514222

FT44522
НАТЯЖИТЕЛЬ РЕМНЯ MICRO-V РОЛИК
46537101 / 46537639

FT44554
НАТЯЖИТЕЛЬ РЕМНЯ MICRO-V РОЛИК 1.9 JTD
46546374 / 55180011 / 71747798

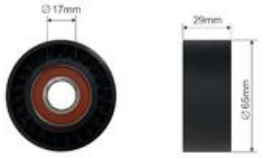

FT44602
НАТЯЖИТЕЛЬ РЕМНЯ MICRO-V РОЛИК 70X17X26
46537101

FT44634
НАТЯЖИТЕЛЬ РЕМНЯ MICRO-V КПЛ 1.9 JTD
46546374 / 55180011 / 71747798

FT45302
КОРПУС ГРМ НИЗ 1.6
7799871

FT45303
КОРПУС ГРМ
46519303 / 7799873

FT45304
КОРПУС ГРМ 1.9JTD
55190687

FT45557
ШКИВ 1.6/1.9/2.0JTD
46780491 / 55196301 / 93183257

FT45567
ШКИВ ГРМ КОЛЕНВАЛ BRAVO/ PUNTO GRANDE / STILO
46436278

FT45593
ШКИВ ГРМ КОЛЕНВАЛ 1.9 JTD
46471842

FT45624
ШКИВ ГЕНЕРАТОРА 1.9 JTD
9949129

FT46634
ВТУЛКА РЫЧАГА СЦЕПЛЕНИЯ ВЕРХ
46784963

FT46635
ВТУЛКА РЫЧАГА СЦЕПЛЕНИЯ НИЗ
46784964

FT49354
МАСЛЯНЫЙ ПОДДОН 1.6
46764098

FT55287
МАСЛЯНЫЙ РАДИАТОР 05>
55180933

FT57057
ПОМПА ОХЛАЖД ЖИДКОСТИ 1.6 16V
46400058 / 46444355 / 71716878

FT57108
ПОМПА ОХЛАЖД ЖИДКОСТИ 1.9 TD
6334 003 / 7762925

FT57126
ПОМПА ОХЛАЖД ЖИДКОСТИ 1.9JTD/2.4JTD
46515970 / 46515972 / 60815559

FT59201
РЕОСТАТ ВЕНТ. РАДИАТОРА
46533716 / 51736774 / 7782831

FT61350
ТРУБА СИСТ. ОХЛАЖДЕНИЯ КЛАПАН EGR 1.9JTD
46761247

FT61808
ШЛАНГ ТУРБИНЫ 1.9JTD
46456214 / 46456294

FT63004
ЭЛЕКТРОКЛАПАН КЛАПАН EGR 2.3 JTD
1626.25 / 46524556

FT64113
МАХОВИК ЖЕСТКОЕ
71735500 + 55203007

FT68024
ГИДРОПРИВОД СЦЕПЛЕНИЯ
46541667 / 55196189 / 55227259

FT73029
ТРОС ПЕРЕКЛЮЧЕНИЯ КПП 1.6 98>
55186893

FT73035
ТРОС ПЕРЕКЛЮЧЕНИЯ КПП 1.9 JTD
55199875

FT74110

ГЕНЕРАТОР 1.9 JTD

46430530 / 46447117 / 46544329

FT75532

ДАТЧИК ПОЛОЖЕНИЯ ВАЛА BMT 1.6

46442091 / 7735914 / 7777960

FT75543

ДАТЧИК ПОЛОЖЕНИЯ ВАЛА BMT 1.9 JTD

46481639 / 60814769

FT82514

РЕЛЕ СВЕЧИ НАКАЛА ALFA FIAT PEUGEOT

51888255 / 55193073

FT82703

СВЕЧА НАКАЛА 1.9JTD

46451951 / 46754154

FT82725

СВЕЧА НАКАЛА

60815294 / 71713981

FT82730

СВЕЧА НАКАЛА 2.0 JTD

60814613 / 71735458

FT82733

СВЕЧА НАКАЛА

55200817

FT83303

РЕЛЕ 10/20A 12V

11130088 / 46520413 / 46520423

FT84541

ПОДВЕС ВЫХЛОПА

46526799 / 60655991 / 60816514

FT84543

ПОДВЕС ВЫХЛОПА ЗАД

1557731 / 1558875 / 1755F1

FT84576

ПРОКЛАДКА ГЛУШИТЕЛЯ FIAT

46518052 / 60573540 / 60813020

FT84577

ПРОКЛАДКА ГЛУШИТЕЛЯ 2.2 JTD

1343903080 / 1709.40 / 51770353

FT86577

ГАЛОГЕН Л/П H1

51746913 / 51782979 / 60695239

FT94040

ГАЗОВЫЙ АМОРТИЗАТОР КАПОТА

46559850 / 46559858

FT94041

ГАЗОВЫЙ АМОРТИЗАТОР БАГАЖНИКА

46514867

Fiat > Multipla

FT94642
ГАЙКА БАК ТОПЛИВНЫЙ
1531 38 / 1531.38 / 46523405

FT94710
ПРОБКА МАСЛЯНОГО ПОДДОНА M18X1.5X13
55189930 / K68105328AA

FT94714
ПРОБКА МАСЛЯНОГО ПОДДОНА ПОДКЛАДКА 1.9JT M18X1.5X22
46476967 / 60812431 / 60813578

FT94901
НАСОС ОМЫВАТЕЛЯ СТЕКЛА
71719636

FT95453
ШИНА СТЕКЛОПОДЪЕМНИКА
7775575

FT95462
ПЕТЛЯ ЗАМКА ДВЕРИ ЗАД НИЗ
51793987

FT96304
ЗАЩЕЛКА
7677865

Fiat > Palio / Siena

FT11153
АМОРТИЗАТОР ЗАД ЛЕВ/ПРАВ МАСЛО WEEKEND
46519351 / 46839039

FT11155
АМОРТИЗАТОР ПЕРЕД ЛЕВ/ПРАВ ГАЗ
46536865 / 46738452 / 46738458

FT11293
АМОРТИЗАТОР ПЕРЕД ЛЕВ/ПРАВ МАСЛО
4683 8520 / 5170 8823 / 5179 1058

FT13060
КРЕПЛЕНИЕ РАДИАТОРА
46417174

FT12089
ПОДУШКА АМОРТИЗАТОРА ПЕРЕД ЛЕВ
46760674 / 82491441

FT12088
ПОДУШКА АМОРТИЗАТОРА ПЕРЕД ПРАВ
46760673 / 82491440

FT15057

РЫЧАГ ПОДВЕСКИ ОСЬ ПЕРЕДНЯЯ ЛЕВ ГИДРО-УСЕЛИТЕЛЬ >00

46454597

FT15056

РЫЧАГ ПОДВЕСКИ ОСЬ ПЕРЕДНЯЯ ПРАВ ГИДРО-УСЕЛИТЕЛЬ >00

46454598

FT16019

РУЛЕВОЙ НАКОНЕЧНИК ЛЕВ

46456189

FT16018

РУЛЕВОЙ НАКОНЕЧНИК ПРАВ

46456660

FT17017

ШАРОВАЯ ОПОРА Л/П

46454595^ / 46454597^ / 46454598^

FT17026

РЕМКОМПЛЕКТ ПОДВЕСКИ ОСЬ ЗАДНЯЯ

46460170^ / 7603697^ / 7603699^

FT18108

САЙЛЕНТБЛОК РЫЧАГА ОСЬ ПЕРЕДНЯЯ ПЕРЕД ЛЕВ/ПРАВ

46421522

FT18229

САЙЛЕНТБЛОК СТАБИЛИЗАТОРА ПЕРЕД ВНЕШ

7520850

FT18232

САЙЛЕНТБЛОК СТАБИЛИЗАТОРА ПЕРЕД ВНУТР 23ММ

46470776

FT18233

ОТБОЙНИК ПОДВЕСКИ ЗАД

46470781

FT18258

САЙЛЕНТБЛОК БАЛКИ ОСЬ ЗАДНЯЯ Л/П

82491065

FT21002

ПОДШИПНИК СТУПИЦЫ ПЕРЕД 35X68X37

46776762 / 5941798 / 71714464

FT24001

ПОДШИПНИК СТУПИЦЫ СТУПИЦА ЗАД

51754192 / 7603679 / 7750120

FT24010

ПОДШИПНИК СТУПИЦЫ СТУПИЦА ЗАД ABS

7769902

FT24030

ПОДШИПНИК СТУПИЦЫ СТУПИЦА ЗАД ABS

46512973 / 60815429 / VKBA 3540

FT25032K

ШРУС ВНЕШ 1.6

15-0231 / 46307122

FT25054K

ШРУС ВНЕШ 1.2/1.4

7079221 / 71720788 / 7758266

FT25072K

ШРУС ВНЕШ 1.3 JTD

46307659 / 46307906 / 46308206

FT25076K

ШРУС 1.2/1.6

15-1416 / 46307406

FT28201

УПЛОТНИТЕЛЬ 23ММ

71738383 / 92601390

FT28401

ЗАЩИТА ШРУСа ВНУТР ЛЕВ

46307085 / 7625541

FT28402

ЗАЩИТА ШРУСа ВНУТР ПРАВ

7621245

FT28401K

ЗАЩИТА ШРУСа ВНУТР ЛЕВ SET 23ММ

46307085 / 7625541

FT28402K

ЗАЩИТА ШРУСа ВНУТР ПРАВ SET 23ММ

46307228 / 7635078 / 92601390

FT29008

КОЛОДКИ ТОРМОЗНЫЕ БЕЗ ДАТЧИКА >99

5882984 / 5888528 / 71738153

FT29086

КОЛОДКИ ТОРМОЗНЫЕ 2-ДАТЧИКА

71738156 / 71738158 / 77362175

FT29122

КОЛОДКИ ТОРМОЗНЫЕ БЕЗ ДАТЧИКА

71770961 / 77362180 / 9948131

FT30015

ТОРМОЗНЫЕ КОЛОДКИ ЗАД 228X42

77362284 / 9947939

FT30022

ТОРМОЗНЫЕ КОЛОДКИ ЗАД 185X30

7078585 / 7081572 / 77362454

FT31016

ДИСК ТОРМОЗНОЙ ПЕРЕД ЛЕВ/ПРАВ НИПЕЛЬ

46416712 / 46423415 / 71770936

FT31022

ДИСК ТОРМОЗНОЙ ПЕРЕД ЛЕВ/ПРАВ НИПЕЛЬ 1.4/1.6

46419204 / 71738145

FT31035

ДИСК ТОРМОЗНОЙ ПЕРЕД ЛЕВ/ПРАВ ПОЛНАЯ / FIAT SIENA 1.4

5961814 / 71738423

FT32006
БАРАБАН ТОРМОЗНОЙ ЗАД

7769850 / DB4210

FT32240
РЕМКОМПЛЕКТ СУППОРТА ТОРМ.

D4025

FT32318
САМОРЕГУЛЯТОР ТОРМОЗНЫХ КОЛОДОК Л/П 1-РС

9947695 / 9947942

FT32433
САМОРЕГУЛЯТОР ТОРМОЗНЫХ КОЛОДОК Л/П

7701059740 / 77362444

FT32434
НАПРАВЛЯЮЩАЯ СУППОРТА ЗАД [+] РЕЗИНКИ

77363928 / 77364641

FT32448
НАПРАВЛЯЮЩАЯ СУППОРТА ЗАД [+] РЕЗИНКИ 00>

77363928 / 77364641

FT34026
ЦИЛИНДР ТОРМОЗНОЙ 20.64

71737951 / 9947943

FT36201
НАСОС ГУР БЕЗ КОЛЕСА

46473843 / 46533006 / 46534757

FT36203
НАСОС ГУР БЕЗ КОЛЕСА

46406954 / 46413323 / 7658069

FT36204
НАСОС ГУР БЕЗ КОЛЕСА 1.9 / 2.0 JTD

4007J1 / 46479292 / 55186710

FT38001
ФИЛЬТР МАСЛЯНЫЙ

1109.C2 / 5984044 / 71754569

FT38006
ФИЛЬТР МАСЛЯНЫЙ D

60507080 / 60810474 / 7773854

FT38019
ФИЛЬТР МАСЛЯНЫЙ МОТ 140454->

46544820 / 55230822 / 71736161

FT38038
ФИЛЬТР МАСЛЯНЫЙ 1.9 TD

46805832 / 60814435 / 71736158

FT38042
ФИЛЬТР МАСЛЯНЫЙ

46796687 / 46808398 / 60612882

FT39001
ФИЛЬТР ТОПЛИВА

1908556 / 5951661 / 60507208

FT39036

ФИЛЬТР ТОПЛИВА 1.9 D

46531688 / 46737091 / 46786875

FT44002

НАТЯЖИТЕЛЬ ГРМ РОЛИК 1.0 57X24X30

0818.21 / 0829.17 / 5972277

FT44010

РОЛИК ГРМ 65X30.5/35.5X12

46400054 / 46554826 / 55211287

FT44011

РОЛИК ГРМ 61X30/51

46740726 / 7553565

FT44024

НАТЯЖИТЕЛЬ ГРМ РОЛИК 1.6

46416489 / 71734799

FT44026

НАТЯЖИТЕЛЬ ГРМ РОЛИК

60813592 / 7778565 / VKM 12174

FT44053

НАТЯЖИТЕЛЬ ГРМ РОЛИК 1.2 16V

46403679 / 55248394 / 73503128

FT44080

НАТЯЖИТЕЛЬ ГРМ РОЛИК 1.2MPI

1535 439 / 55183497 / 55233759

FT44501

НАТЯЖИТЕЛЬ РЕМНЯ MICRO-V РОЛИК

46424716 / 7702173 / 7797142

FT44508

НАТЯЖИТЕЛЬ РЕМНЯ MICRO-V РОЛИК 1.9TD

46454419 / 46514222

FT44521

НАТЯЖИТЕЛЬ РЕМНЯ MICRO-V РОЛИК

46548452 / 55195023 / 55242399

FT44522

НАТЯЖИТЕЛЬ РЕМНЯ MICRO-V РОЛИК

46537101 / 46537639

FT44544

НАТЯЖИТЕЛЬ РЕМНЯ MICRO-V РОЛИК 1.2

46756937 / 55204392

FT44554

НАТЯЖИТЕЛЬ РЕМНЯ MICRO-V РОЛИК 1.9 JTD

46546374 / 55180011 / 71747798

FT44602

НАТЯЖИТЕЛЬ РЕМНЯ MICRO-V РОЛИК 70X17X26

46537101

FT44634

НАТЯЖИТЕЛЬ РЕМНЯ MICRO-V КПЛ 1.9 JTD

46546374 / 55180011 / 71747798

Fiat > Palio / Siena

FT45300
КОРПУС ГРМ ВЕРХ >09 1.9JTD
46530206

FT45301
КОРПУС ГРМ ВЕРХ >09 1.9JTD
46530188

FT45302
КОРПУС ГРМ НИЗ 1.6
7799871

FT45303
КОРПУС ГРМ
46519303 / 7799873

FT45545
ШКИВ ГРМ КОЛЕНВАЛ 1.1/1.2
46526261

FT45557
ШКИВ 1.6/1.9/2.0JTD
46780491 / 55196301 / 93183257

FT45567
ШКИВ ГРМ КОЛЕНВАЛ BRAVO/ PUNTO GRANDE / STILO
46436278

FT45607
ШКИВ ГРМ КУЛАЧКОВЫЙ ВАЛ ГРМ 1.9 D
46529249

FT45624
ШКИВ ГЕНЕРАТОРА 1.9 JTD
9949129

FT46634
ВТУЛКА РЫЧАГА СЦЕПЛЕНИЯ ВЕРХ
46784963

FT46635
ВТУЛКА РЫЧАГА СЦЕПЛЕНИЯ НИЗ
46784964

FT49351
МАСЛЯНЫЙ ПОДДОН 1.2 MPI
46515152

FT49354
МАСЛЯНЫЙ ПОДДОН 1.6
46764098

FT49357
МАСЛЯНЫЙ ПОДДОН 1.2
46539820

FT49359
МАСЛЯНЫЙ ПОДДОН 1.2 8V
46543513 / 55200418

FT54011
ЗУБЧАТАЯ ШЕСТЕРНЯ КПП ПРИВОД СПИДОМЕТРА
55253317 / 7754074

Fiat > Palio / Siena

FT54254
ДАТЧИК ДАВЛ. ВОЗДУХА PANDA 03> / PUNTO 1.2/1.4
46553045 / 55209037 / 71732447

FT54258
ДАТЧИК ДАВЛ. ВОЗДУХА 2.8JTD
1902.J7 / 46531222

FT55022
РАДИАТОР 75 MPI
46407450 / 71736187 / 7774531

FT55123
РАДИАТОР 1.6 16V
46750718

FT55171
РАДИАТОР 1.2 16V 1.6
46815887 / 46833511

FT55172
РАДИАТОР 1.2/1.4
46750717

FT55231
ПЕЧКА PALIO II
46723061

FT55257
ПЕЧКА 1.2 1.6
7078698

FT55289
МАСЛЯНЫЙ РАДИАТОР
55191707

FT57001
ПОМПА ОХЛАЖД ЖИДКОСТИ >04/99 O=57.5
46423351 / 71713727 / PA467

FT57057
ПОМПА ОХЛАЖД ЖИДКОСТИ 1.6 16V
46400058 / 46444355 / 71716878

FT57058
ПОМПА ОХЛАЖД ЖИДКОСТИ 1.4IE
46437911 / 7752928

FT57108
ПОМПА ОХЛАЖД ЖИДКОСТИ 1.9 TD
6334 003 / 7762925

FT57123
ПОМПА ОХЛАЖД ЖИДКОСТИ 1.2 16V
46422512 / 46520401 / 71713728

FT57126
ПОМПА ОХЛАЖД ЖИДКОСТИ 1.9JTD/2.4JTD
46515970 / 46515972 / 60815559

FT57127
ПОМПА ОХЛАЖД ЖИДКОСТИ 05/99>
46526243 / 46805736 / 55184080

Fiat > Palio / Siena

FT57149
ПОМПА ОХЛАЖД ЖИДКОСТИ КПЛ
55221397

FT58039
ТЕРМОСТАТ 1.0/1.1 UNO/TIPO/PUNTO
7545958 / 7589135

FT58084
ТЕРМОСТАТ 1.4
7778655

FT58137
ТЕРМОСТАТ 1.6
46776216

FT58141
ТЕРМОСТАТ КАРТРИДЖ 1.9 D
46758434 / 46758435

FT58145
ТЕРМОСТАТ КПЛ 1.2 16V
46523118

FT59201
РЕОСТАТ ВЕНТ. РАДИАТОРА
46533716 / 51736774 / 7782831

FT59204
РЕОСТАТ ВЕНТ. РАДИАТОРА 99>
51736821

FT61654
ТРУБА СИСТ. ОХЛАЖДЕНИЯ 1.9D
46762424

FT62111
МУФТА КПП КОМПЛ. 3/4 ????????
55195575

FT62433
ВТУЛКА РЫЧАГА СЦЕПЛЕНИЯ ВЕРХ
46543813

FT62434
ВТУЛКА РЫЧАГА СЦЕПЛЕНИЯ НИЗ
46543812

FT63004
ЭЛЕКТРОКЛАПАН КЛАПАН EGR 2.3 JTD
1626.25 / 46524556

FT67015
ПОДШИПНИК ПОДВЕСНОЙ КАРД. 0.9-1.6 93-
55220302 / VKC 2183

FT74121
ГЕНЕРАТОР 85A
51859037

FT74209
СТАРТЕР
7772456 / 7772459 / 7785449

FT75532

ДАТЧИК ПОЛОЖЕНИЯ ВАЛА BMT 1.6

46442091 / 7735914 / 7777960

FT75541

ДАТЧИК ПОЛОЖЕНИЯ ВАЛА BMT 1.2

46474583 / 46754538

FT82204

ПЕРЕКЛЮЧАТЕЛЬ ЗЕРКАЛА

735298499 / 735316891

FT82337

ЗАМОК ЗАЖИГАНИЯ

46806589 / 51831898

FT82703

СВЕЧА НАКАЛА 1.9JTD

46451951 / 46754154

FT82728

СВЕЧА НАКАЛА 1.9

46751764 / 71735464

FT83303

РЕЛЕ 10/20A 12V

11130088 / 46520413 / 46520423

FT83305

РЕЛЕ 30A 12V BRAVO 10> GRANDE PUNTO 14> 500L

60673505 / 60679252 / 60679253

FT84119

ГЛУШИТЕЛЬ ЗАД

46463216

FT84507

ПОДВЕС ВЫХЛОПА ЗАД

46416588 / 5983 764 / 77 00 686 644

FT84530

ПОДВЕС ВЫХЛОПА

46515903 / 51708151 / 51779526

FT84531

ПОДВЕС ВЫХЛОПА ЗАД 02>

1755F9 / 1755K8 / 46461540

FT84545

ХОМУТ ГЛУШИТЕЛЯ M8 45MM

17452-16120 / 4 082 895 / 4594-03-51A

FT84548

ХОМУТ ГЛУШИТЕЛЯ M8 52MM

1506043 / 17452-16160 / 6U0253460

FT84549

ХОМУТ ГЛУШИТЕЛЯ M8 54MM

1608229 / 1713.24 / 20685-F5900

FT94701

ПРОБКА МАСЛОЗАЛИВНОЙ ГОРЛОВИНЫ

7545141

Fiat > Palio / Siena

FT94704
ПРОБКА БАКА ОХЛ.ЖИДКЛСТИ 1.4 BAR
1306.F8 / 46799364

FT94705
КОРПУС ФИЛЬТРА МАСЛА КРЫШКА 2.2JTD
1103.L7 / 9467577088

FT94709
КОРПУС ФИЛЬТРА МАСЛА КРЫШКА PURFLUX
1103.L7 / 73500070 / 9467577088

FT94710
ПРОБКА МАСЛЯНОГО ПОДДОНА M18X1.5X13
55189930 / K68105328AA

FT94714
ПРОБКА МАСЛЯНОГО ПОДДОНА ПОДКЛАДКА 1.9JT M18X1.5X22
46476967 / 60812431 / 60813578

FT94901
НАСОС ОМЫВАТЕЛЯ СТЕКЛА
71719636

FT96304
ЗАЩЕЛКА
7677865

Fiat > Palio II / Siena II / Albea 02>

FT11153
АМОРТИЗАТОР ЗАД ЛЕВ/ПРАВ МАСЛО WEEKEND
46519351 / 46839039

FT11293
АМОРТИЗАТОР ПЕРЕД ЛЕВ/ПРАВ МАСЛО
4683 8520 / 5170 8823 / 5179 1058

FT12089
ПОДУШКА АМОРТИЗАТОРА ПЕРЕД ЛЕВ
46760674 / 82491441

FT12088
ПОДУШКА АМОРТИЗАТОРА ПЕРЕД ПРАВ
46760673 / 82491440

FT13057
САЙЛЕНТБЛОК ФИЛЬТР ВОЗДУШНЫЙ 1.3JTD
7786064

FT13060
КРЕПЛЕНИЕ РАДИАТОРА
46417174

Fiat > Palio II / Siena II / Albea 02>

FT15020
РЫЧАГ ПОДВЕСКИ ОСЬ ПЕРЕДНЯЯ ЛЕВ
51712408 / 51747324 / 51866701

FT15019
РЫЧАГ ПОДВЕСКИ ОСЬ ПЕРЕДНЯЯ ПРАВ
46813841 / 51764470 / 51866700

FT16019
РУЛЕВОЙ НАКОНЕЧНИК ЛЕВ
46456189

FT16018
РУЛЕВОЙ НАКОНЕЧНИК ПРАВ
46456660

FT17026
РЕМКОМПЛЕКТ ПОДВЕСКИ ОСЬ ЗАДНЯЯ
46460170^ / 7603697^ / 7603699^

FT17036
ШАРОВАЯ ОПОРА Л/П 02>
46779293 / 46842581 / 7082812

FT18108
САЙЛЕНТБЛОК РЫЧАГА ОСЬ ПЕРЕДНЯЯ ПЕРЕД ЛЕВ/ПРАВ
46421522

FT18233
ОТБОЙНИК ПОДВЕСКИ ЗАД
46470781

FT18270
САЙЛЕНТБЛОК СТАБИЛИЗАТОРА ПЕРЕД ВНУТР 22ММ
46738808

FT18296
САЙЛЕНТБЛОК СТАБИЛИЗАТОРА ПЕРЕД ВНЕШ
46777764 / 51744226

FT18293
САЙЛЕНТБЛОК РЫЧАГА ОСЬ ПЕРЕДНЯЯ ЗАД ЛЕВ
46454078 / 46748578

FT18292
САЙЛЕНТБЛОК РЫЧАГА ОСЬ ПЕРЕДНЯЯ ЗАД ПРАВ
46454077 / 46748579

FT21002
ПОДШИПНИК СТУПИЦЫ ПЕРЕД 35X68X37
46776762 / 5941798 / 71714464

FT22009
ПОДШИПНИК СТУПИЦЫ ПЕРЕД КПЛ
5890987 / 60815880 / 71714460

FT22044
ПОДШИПНИК СТУПИЦЫ ПЕРЕД КПЛ 1.6
71745047

FT23032
СТУПИЦА КОЛЕСА ПЕРЕД
46745258

Fiat > Palio II / Siena II / Albea 02>

FT24001
ПОДШИПНИК СТУПИЦЫ СТУПИЦА ЗАД
51754192 / 7603679 / 7750120

FT24030
ПОДШИПНИК СТУПИЦЫ СТУПИЦА ЗАД ABS
46512973 / 60815429 / VKBA 3540

FT25072K
ШРУС ВНЕШ 1.3 JTD
46307659 / 46307906 / 46308206

FT25076K
ШРУС 1.2/1.6
15-1416 / 46307406

FT28010K
ШРУС ВНУТР
46307103

FT28020
КРЕСТОВИНА ПРИВОДНОГО ВАЛА 24/35.5X27X11.7
46307676

FT29008
КОЛОДКИ ТОРМОЗНЫЕ БЕЗ ДАТЧИКА >99
5882984 / 5888528 / 71738153

FT29086
КОЛОДКИ ТОРМОЗНЫЕ 2-ДАТЧИКА
71738156 / 71738158 / 77362175

FT29122
КОЛОДКИ ТОРМОЗНЫЕ БЕЗ ДАТЧИКА
71770961 / 77362180 / 9948131

FT30015
ТОРМОЗНЫЕ КОЛОДКИ ЗАД 228X42
77362284 / 9947939

FT30022
ТОРМОЗНЫЕ КОЛОДКИ ЗАД 185X30
7078585 / 7081572 / 77362454

FT30069
ТОРМОЗНЫЕ КОЛОДКИ ЗАД 228X40
77362756 / 77363513 / 77363946

FT31016
ДИСК ТОРМОЗНОЙ ПЕРЕД ЛЕВ/ПРАВ НИПЕЛЬ
46416712 / 46423415 / 71770936

FT31022
ДИСК ТОРМОЗНОЙ ПЕРЕД ЛЕВ/ПРАВ НИПЕЛЬ 1.4/1.6
46419204 / 71738145

FT32006
БАРАБАН ТОРМОЗНОЙ ЗАД
7769850 / DB4210

FT32240
РЕМКОМПЛЕКТ СУППОРТА ТОРМ.
D4025

Fiat > Palio II / Siena II / Albea 02>

FT32317
САМОРЕГУЛЯТОР ТОРМОЗНЫХ КОЛОДОК Л/П SET
98845064 / 98845065

FT32318
САМОРЕГУЛЯТОР ТОРМОЗНЫХ КОЛОДОК Л/П 1-PC
9947695 / 9947942

FT32433
САМОРЕГУЛЯТОР ТОРМОЗНЫХ КОЛОДОК Л/П
7701059740 / 77362444

FT32434
НАПРАВЛЯЮЩАЯ СУППОРТА ЗАД [+] РЕЗИНКИ
77363928 / 77364641

FT32448
НАПРАВЛЯЮЩАЯ СУППОРТА ЗАД [+] РЕЗИНКИ 00>
77363928 / 77364641

FT34026
ЦИЛИНДР ТОРМОЗНОЙ 20.64
71737951 / 9947943

FT34046
ЦИЛИНДР ТОРМОЗНОЙ
4402.F3 / 77363849

FT37096
ФИЛЬТР ВОЗДУШНЫЙ
51775324 / 55183265 / 55193849

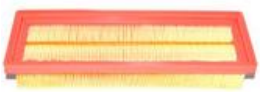

FT37105
ФИЛЬТР ВОЗДУШНЫЙ 1.4
1542 777 / 1706 917 / 55192012

FT37701
КОРПУС ВОЗДУШНОГО ФИЛЬТРА 05>
51806861

FT38001
ФИЛЬТР МАСЛЯНЫЙ
1109.C2 / 5984044 / 71754569

FT38006
ФИЛЬТР МАСЛЯНЫЙ D
60507080 / 60810474 / 7773854

FT38019
ФИЛЬТР МАСЛЯНЫЙ МОТ 140454->
46544820 / 55230822 / 71736161

FT38060
ФИЛЬТР МАСЛЯНЫЙ 1.3JTD
5650 342 / 73500049

FT38068
ФИЛЬТР МАСЛЯНЫЙ 1.3JTD
55197218 / 55238304 / 5650 367

FT39001
ФИЛЬТР ТОПЛИВА
1908556 / 5951661 / 60507208

Fiat > Palio II / Siena II / Albea 02>

FT39047
ФИЛЬТР ТОПЛИВА 2.3/3.0JTD
4708 795 / 77362340 / 77363600

FT44002
НАТЯЖИТЕЛЬ ГРМ РОЛИК 1.0 57X24X30
0818.21 / 0829.17 / 5972277

FT44010
РОЛИК ГРМ 65X30.5/35.5X12
46400054 / 46554826 / 55211287

FT44011
РОЛИК ГРМ 61X30/51
46740726 / 7553565

FT44024
НАТЯЖИТЕЛЬ ГРМ РОЛИК 1.6
46416489 / 71734799

FT44053
НАТЯЖИТЕЛЬ ГРМ РОЛИК 1.2 16V
46403679 / 55248394 / 73503128

FT44080
НАТЯЖИТЕЛЬ ГРМ РОЛИК 1.2MPI
1535 439 / 55183497 / 55233759

FT44501
НАТЯЖИТЕЛЬ РЕМНЯ MICRO-V РОЛИК
46424716 / 7702173 / 7797142

FT44521
НАТЯЖИТЕЛЬ РЕМНЯ MICRO-V РОЛИК
46548452 / 55195023 / 55242399

FT44522
НАТЯЖИТЕЛЬ РЕМНЯ MICRO-V РОЛИК
46537101 / 46537639

FT44530
НАТЯЖИТЕЛЬ РЕМНЯ MICRO-V РОЛИК 1.6/2.0 MJTD
51758383

FT44544
НАТЯЖИТЕЛЬ РЕМНЯ MICRO-V РОЛИК 1.2
46756937 / 55204392

FT44604
НАТЯЖИТЕЛЬ РЕМНЯ MICRO-V РОЛИК 65X17X25.5
1539115 / 1598372 / 46819146

FT45567
ШКИВ ГРМ КОЛЕНВАЛ BRAVO/ PUNTO GRANDE / STILO
46436278

FT45574
ШКИВ 1.3JTD
55182506

FT45607
ШКИВ ГРМ КУЛАЧКОВЫЙ ВАЛ ГРМ 1.9 D
46529249

Fiat > Palio II / Siena II / Albea 02>

FT45615
ШКИВ ГРМ КУЛАЧКОВЫЙ ВАЛ ГРМ 1.2 / 1.4
46520164 / 5520 3781

FT45624
ШКИВ ГЕНЕРАТОРА 1.9 JTD
9949129

FT45628
ШКИВ ГЕНЕРАТОРА 1.3 JTD
55186280 / 77362721

FT46634
ВТУЛКА РЫЧАГА СЦЕПЛЕНИЯ ВЕРХ
46784963

FT46635
ВТУЛКА РЫЧАГА СЦЕПЛЕНИЯ НИЗ
46784964

FT49351
МАСЛЯНЫЙ ПОДДОН 1.2 MPI
46515152

FT49354
МАСЛЯНЫЙ ПОДДОН 1.6
46764098

FT49357
МАСЛЯНЫЙ ПОДДОН 1.2
46539820

FT49359
МАСЛЯНЫЙ ПОДДОН 1.2 8V
46543513 / 55200418

FT52356
ПОДУШКА ДВИГАТЕЛЯ СЕРЕДИНА ЗАД
46808159 / 46808872 / 46843629

FT52357
ПОДУШКА ДВИГАТЕЛЯ ЗАД ЛЕВ 02>
46808875 / 51709313

FT53271
ТРУБКА МАСЛОПРИЕМНИКА 1.3JTD
71740365

FT54011
ЗУБЧАТАЯ ШЕСТЕРНЯ КПП ПРИВОД СПИДОМЕТРА
55253317 / 7754074

FT54254
ДАТЧИК ДАВЛ. ВОЗДУХА PANDA 03> / PUNTO 1.2/1.4
46553045 / 55209037 / 71732447

FT55231
ПЕЧКА PALIO II
46723061

FT55257
ПЕЧКА 1.2 1.6
7078698

Fiat > Palio II / Siena II / Albea 02>

FT55261
МАСЛЯНЫЙ РАДИАТОР 1.3JTD
55193743 / 55193743^

FT55285
МАСЛЯНЫЙ РАДИАТОР С ФИЛЬТРОМ PANDA 1.3JTD UFI
55238294

FT55286
МАСЛЯНЫЙ РАДИАТОР С ФИЛЬТРОМ 1.3JTD PURFLUX
55210712

FT57123
ПОМПА ОХЛАЖД ЖИДКОСТИ 1.2 16V
46422512 / 46520401 / 71713728

FT57140
ПОМПА ОХЛАЖД ЖИДКОСТИ 1.3 JTD 16V
46815125 / 46819138 / 71745026

FT57149
ПОМПА ОХЛАЖД ЖИДКОСТИ КПЛ
55221397

FT58162
ТЕРМОСТАТ КПЛ С ДАТЧИКОМ 1.3JTD
55180041 / 55224021

FT58170
ТЕРМОСТАТ 1.4
55202176

FT59110
РЕЗИСТОР ПЕЧКИ DUCATO
6441.CA

FT59201
РЕОСТАТ ВЕНТ. РАДИАТОРА
46533716 / 51736774 / 7782831

FT59204
РЕОСТАТ ВЕНТ. РАДИАТОРА 99>
51736821

FT61710
ТРУБА СИСТ. ОХЛАЖДЕНИЯ КЛАПАН EGR 05> 1.3JTD
55180040

FT61777
ШЛАНГ ТУРБИНЫ 05> 1.3MJTD
55184941 / 55189122

FT61806
ТРУБКА КВКГ 1.2/1.4
71740824 / 71769083

FT61808
ШЛАНГ ТУРБИНЫ 1.9JTD
46456214 / 46456294

FT62111
МУФТА КПП КОМПЛ. 3/4 ????????
55195575

Fiat > Palio II / Siena II / Albea 02>

FT62434
ВТУЛКА РЫЧАГА СЦЕПЛЕНИЯ НИЗ
46543812

FT63004
ЭЛЕКТРОКЛАПАН КЛАПАН EGR 2.3 JTD
1626.25 / 46524556

FT64118
СЦЕПЛЕНИЕ С ПОДШИПНИКОМ 1.4
71741508 / 71752234 / 71788762

FT67015
ПОДШИПНИК ПОДВЕСНОЙ КАРД. 0.9-1.6 93-
55220302 / VKC 2183

FT74121
ГЕНЕРАТОР 85A
51859037

FT74230
СТАРТЕР 1.3 M-JET 1.3kW
46823548 / 55204116

FT74235
СТАРТЕР 1.2/1.4 0.9 kW
46813058 / 46813064 / 51772325

FT75531
ДАТЧИК ПОЛОЖЕНИЯ ВАЛА ВМТ 1.3MJTD
1247 679 / 1920.SQ / 73502752

FT82204
ПЕРЕКЛЮЧАТЕЛЬ ЗЕРКАЛА
735298499 / 735316891

FT82337
ЗАМОК ЗАЖИГАНИЯ
46806589 / 51831898

FT82341
ЗАМОК ЗАЖИГАНИЯ
18416

FT82343
ЗАМОК ЗАЖИГАНИЯ
46819068

FT82720
СВЕЧА НАКАЛА FIORINO 1.3JTD
46796050

FT83303
РЕЛЕ 10/20A 12V
11130088 / 46520413 / 46520423

FT83305
РЕЛЕ 30A 12V BRAVO 10> GRANDE PUNTO 14> 500L
60673505 / 60679252 / 60679253

FT84119
ГЛУШИТЕЛЬ ЗАД
46463216

Fiat > Palio II / Siena II / Albea 02>

FT84507
ПОДВЕС ВЫХЛОПА ЗАД
46416588 / 5983 764 / 77 00 686 644

FT84530
ПОДВЕС ВЫХЛОПА
46515903 / 51708151 / 51779526

FT94704
ПРОБКА БАКА ОХЛ.ЖИДКЛСТИ 1.4 BAR
1306.F8 / 46799364

FT94708
КОРПУС ФИЛЬТРА МАСЛА КРЫШКА 1.3MJTD
55197220 / 5650993

FT94710
ПРОБКА МАСЛЯНОГО ПОДДОНА M18X1.5X13
55189930 / K68105328AA

FT94901
НАСОС ОМЫВАТЕЛЯ СТЕКЛА
71719636

FT96304
ЗАЩЕЛКА
7677865

Fiat > Panda 03>

FT11270
АМОРТИЗАТОР ПЕРЕД ЛЕВ ГАЗ 1.1/1.2
50703744 / 51857951

FT11269
АМОРТИЗАТОР ПЕРЕД ПРАВ ГАЗ 1.1/1.2
50703745 / 51857950

FT11271
АМОРТИЗАТОР ЗАД ЛЕВ/ПРАВ МАСЛО
50703895 / 50706065

FT12124
ПОДУШКА АМОРТИЗАТОРА ПЕРЕД Л/П
46746544 / 50704320 / 51856857

FT12127
ЗАЩИТА АМОРТИЗАТОРА ПЕРЕД С ОТБОЙНИКОМ
46531017

FT12127K
ЗАЩИТА АМОРТИЗАТОРА ПЕРЕД С ОТБОЙНИКОМ SET POLIURETAN
46531017

Fiat > Panda 03>

FT12184
ЗАЩИТА АМОРТИЗАТОРА ПЕРЕД С ОТБОЙНИКОМ
50703131 / 51856852

FT12238
ПРУЖИНА ПОДВЕСКИ ПЕРЕД 1.1 / 1.2
50703897

FT12239
ПРУЖИНА ПОДВЕСКИ ЗАД
50703623

FT13053
САЙЛЕНТБЛОК ФИЛЬТР ВОЗДУШНЫЙ 1.3JTD
51818285

FT13057
САЙЛЕНТБЛОК ФИЛЬТР ВОЗДУШНЫЙ 1.3JTD
7786064

FT13065
САЙЛЕНТБЛОК ФИЛЬТР ВОЗДУШНЫЙ
46828259 / 55189138 / 7786064

FT13067
НАКЛАДКА ПЕДАЛИ ПЕДАЛЬ ТОРМОЗА
7671983

FT16567
РУЛЕВАЯ ТЯГА Л/П
77362506

FT15129
РЫЧАГ ПОДВЕСКИ ОСЬ ПЕРЕДНЯЯ ЛЕВ
50703128 / 51857133

FT15128
РЫЧАГ ПОДВЕСКИ ОСЬ ПЕРЕДНЯЯ ПРАВ
50703129 / 51857134

FT16064
РУЛЕВОЙ НАКОНЕЧНИК ЛЕВ 12X1.5
77362507 / 77367001

FT16063
РУЛЕВОЙ НАКОНЕЧНИК ПРАВ 12X1.5
77362508 / 77367002

FT18173
САЙЛЕНТБЛОК РЫЧАГА ОСЬ ПЕРЕДНЯЯ ПЕРЕД ЛЕВ/ПРАВ
46748800 / 51914902

FT18309
САЙЛЕНТБЛОК РЫЧАГА ОСЬ ПЕРЕДНЯЯ ЗАД ЛЕВ/ПРАВ
50703128^ / 51857133^ / 51857134^

FT18318
САЙЛЕНТБЛОК СТАБИЛИЗАТОРА ПЕРЕД ВНУТР 19ММ
50701178 / 50705943 / 51856869

FT19074
РУЛЕВАЯ РЕЙКА ЭЛЕКТРОУСИЛИТЕЛЬ
51708841 / 51876158 / JRM482

FT20158
СТОЙКА СТАБИЛИЗАТОРА ПЕРЕД ЛЕВ/ПРАВ
50703296 / 51856872

FT20563
СТОЙКА СТАБИЛИЗАТОРА ЗАД ЛЕВ/ПРАВ 4X4
50704671 / 51856959

FT21003
ПОДШИПНИК СТУПИЦЫ ПЕРЕД
46423870 / 51753789

FT21520
БОЛТ КОЛЕСА
11294235

FT22044
ПОДШИПНИК СТУПИЦЫ ПЕРЕД КПЛ 1.6
71745047

FT23001
СТУПИЦА КОЛЕСА ПЕРЕД
51824630 / 60800548 / 7595521

FT23003
СТУПИЦА КОЛЕСА ПЕРЕД
7608131

FT23046
СТУПИЦА КОЛЕСА ПЕРЕД 1.1/1.2 [+]ABS
7672265

FT24001
ПОДШИПНИК СТУПИЦЫ СТУПИЦА ЗАД
51754192 / 7603679 / 7750120

FT24030
ПОДШИПНИК СТУПИЦЫ СТУПИЦА ЗАД ABS
46512973 / 60815429 / VKBA 3540

FT25073K
ШРУС ВНЕШ 1.3JTD
15-1396 / 46307886

FT25077K
ШРУС ВНЕШ 1.1/1.2
15-1457 / 46308000

FT26032
САЙЛЕНТБЛОК ФИЛЬТР ВОЗДУШНЫЙ
46828259 / 55189138 / 7786064

FT28017
КРЕСТОВИНА ПРИВОДНОГО ВАЛА 1.2 21/31.9X24X10.5
46307552 / 46307825

FT28321K
ЗАЩИТА ШРУСа ВНЕШ 1.6 SET
4630 7067 / 4630 7575 / 46307575

FT29051
КОЛОДКИ ТОРМОЗНЫЕ ПЕРЕД 1-ДАТЧИК
5892737 / 77362245 / 77362248

FT29084

КОЛОДКИ ТОРМОЗНЫЕ ПЕРЕД 1-ДАТЧИК 1.2

71770985 / 71772530 / 77365191

FT29123

КОЛОДКИ ТОРМОЗНЫЕ ПЕРЕД 1-ДАТЧИК

71772815 / 77362689 / 77362691

FT29124

КОЛОДКИ ТОРМОЗНЫЕ ПЕРЕД 1-ДАТЧИК

71770104 / 77364394 / 77364874

FT29162

КОЛОДКИ ТОРМОЗНЫЕ ЗАД БЕЗ ДАТЧИКА 1.4

71752988 / 77363445 / 77364024

FT30056

ТОРМОЗНЫЕ КОЛОДКИ ЗАД

77362491

FT30057

ТОРМОЗНЫЕ КОЛОДКИ ЗАД [+]ABS / 500

77362615 / GS8711

FT30060

ТОРМОЗНЫЕ КОЛОДКИ ЗАД 1.2MPI 8V

77363855 / 77364744 / GS8720

FT31002

ДИСК ТОРМОЗНОЙ ПЕРЕД ЛЕВ/ПРАВ ПОЛНАЯ

46403960 / 7685656 / DF1745

FT31048

ДИСК ТОРМОЗНОЙ ПЕРЕД ЛЕВ/ПРАВ НИПЕЛЬ 1.2/1.6

46401356 / 60812137

FT31080

ДИСК ТОРМОЗНОЙ ПЕРЕД ЛЕВ/ПРАВ НИПЕЛЬ 1.2/1.3 MJTD

46788929

FT32002

БАРАБАН ТОРМОЗНОЙ ЗАД

7599325 / 7750119 / DB4158

FT32016

БАРАБАН ТОРМОЗНОЙ ЗАД 203X61

51822458 / 51916180 / 51945971

FT32379

ПРУЖИНА ТОРМ. КОЛОДОК

9945976 / 9945981

FT32433

САМОРЕГУЛЯТОР ТОРМОЗНЫХ КОЛОДОК Л/П

7701059740 / 77362444

FT32434

НАПРАВЛЯЮЩАЯ СУППОРТА ЗАД [+] РЕЗИНКИ

77363928 / 77364641

FT32448

НАПРАВЛЯЮЩАЯ СУППОРТА ЗАД [+] РЕЗИНКИ 00>

77363928 / 77364641

Fiat > Panda 03>

FT34009
ЦИЛИНДР ТОРМОЗНОЙ
9945980

FT34046
ЦИЛИНДР ТОРМОЗНОЙ
4402.F3 / 77363849

FT34048
ЦИЛИНДР ТОРМОЗНОЙ ABS
77362610

FT37095
ФИЛЬТР ВОЗДУШНЫЙ 1.1/1.2
55183269

FT37096
ФИЛЬТР ВОЗДУШНЫЙ
51775324 / 55183265 / 55193849

FT37105
ФИЛЬТР ВОЗДУШНЫЙ 1.4
1542 777 / 1706 917 / 55192012

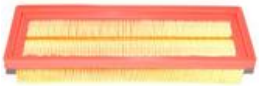

FT37118
ФИЛЬТР ВОЗДУШНЫЙ 1.3MJTD
51897086 / 51920958 / 51925027

FT37310
ФИЛЬТР САЛОНА
1557 375 / 46723321 / 77366065

FT37324
ФИЛЬТР САЛОНА УГОЛЬНЫЙ
1673 744 / 77365763

FT38019
ФИЛЬТР МАСЛЯНЫЙ МОТ 140454->
46544820 / 55230822 / 71736161

FT38042
ФИЛЬТР МАСЛЯНЫЙ
46796687 / 46808398 / 60612882

FT38060
ФИЛЬТР МАСЛЯНЫЙ 1.3JTD
5650 342 / 73500049

FT38068
ФИЛЬТР МАСЛЯНЫЙ 1.3JTD
55197218 / 55238304 / 5650 367

FT38077
ФИЛЬТР МАСЛЯНЫЙ 1.9JTDM 150KM
16510-M68L10 / 55207208 / 71751127

FT39047
ФИЛЬТР ТОПЛИВА 2.3/3.0JTD
4708 795 / 77362340 / 77363600

FT44002
НАТЯЖИТЕЛЬ ГРМ РОЛИК 1.0 57X24X30
0818.21 / 0829.17 / 5972277

FT44053

НАТЯЖИТЕЛЬ ГРМ РОЛИК 1.2 16V

46403679 / 55248394 / 73503128

FT44080

НАТЯЖИТЕЛЬ ГРМ РОЛИК 1.2MPI

1535 439 / 55183497 / 55233759

FT44521

НАТЯЖИТЕЛЬ РЕМНЯ MICRO-V РОЛИК

46548452 / 55195023 / 55242399

FT44604

НАТЯЖИТЕЛЬ РЕМНЯ MICRO-V РОЛИК 65X17X25.5

1539115 / 1598372 / 46819146

FT45545

ШКИВ ГРМ КОЛЕНВАЛ 1.1/1.2

46526261

FT45628

ШКИВ ГЕНЕРАТОРА 1.3 JTD

55186280 / 77362721

FT49350

МАСЛЯНЫЙ ПОДДОН 1.0/1.1

7665741 / 7762432

FT49358

МАСЛЯНЫЙ ПОДДОН 1.3MJ

0301.R2 / 46743794

FT49359

МАСЛЯНЫЙ ПОДДОН 1.2 8V

46543513 / 55200418

FT52530

ПОДУШКА ДВИГАТЕЛЯ ЗАД РЫЧАГ 1.1/1.2/1.4

51732681 / 51739522

FT52564

ПОДУШКА ДВИГАТЕЛЯ РЫЧАГ 1.3JTD 4X4

51771360

FT53271

ТРУБКА МАСЛОПРИЕМНИКА 1.3JTD

71740365

FT54254

ДАТЧИК ДАВЛ. ВОЗДУХА PANDA 03> / PUNTO 1.2/1.4

46553045 / 55209037 / 71732447

FT55243

РАДИАТОР 1.1/1.2 03> [-] AC

46798741 / 51759805 / 51773189

FT55245

РАДИАТОР 1.3MJTD

51706204 / 51759807 / 51773195

FT55246

РАДИАТОР 1.1/1.2 03> [+] AC

46798743 / 51773192 / 51773193

FT55255

РАДИАТОР 1.1

51779915

FT55256

ПЕЧКА 1.3 MJTD 1.2

77362540

FT55261

МАСЛЯНЫЙ РАДИАТОР 1.3JTD

55193743 / 55193743^

FT55285

МАСЛЯНЫЙ РАДИАТОР С ФИЛЬТРОМ PANDA 1.3JTD UFI

55238294

FT55286

МАСЛЯНЫЙ РАДИАТОР С ФИЛЬТРОМ 1.3JTD PURFLUX

55210712

FT55310

КОНДЕНСАТОР КЛИМАТИЗАЦИИ

46798100 / 51767143

FT55407

МАСЛЯНЫЙ РАДИАТОР С ФИЛЬТРОМ UFI

55238286

FT55518

ИНТЕРКУЛЛЕР 1.3 MJTD

46823259

FT56159

ВЕНТИЛЯТОР РАДИАТОРА 1.1/1.2 08> [+] AC

51779917 / 51829974

FT56164

ВЕНТИЛЯТОР РАДИАТОРА 1.1/1.2

069422481010 / 46799410 / 51848272

FT56548

ВЕНТИЛЯТОР ПЕЧКИ

77362538 / 77364885

FT57001

ПОМПА ОХЛАЖД ЖИДКОСТИ >04/99 O=57.5

46423351 / 71713727 / PA467

FT57123

ПОМПА ОХЛАЖД ЖИДКОСТИ 1.2 16V

46422512 / 46520401 / 71713728

FT57127

ПОМПА ОХЛАЖД ЖИДКОСТИ 05/99>

46526243 / 46805736 / 55184080

FT57140

ПОМПА ОХЛАЖД ЖИДКОСТИ 1.3 JTD 16V

46815125 / 46819138 / 71745026

FT57149

ПОМПА ОХЛАЖД ЖИДКОСТИ КПЛ

55221397

Fiat > Panda 03>

FT58039
ТЕРМОСТАТ 1.0/1.1 UNO/TIPO/PUNTO
7545958 / 7589135

FT58162
ТЕРМОСТАТ КПЛ С ДАТЧИКОМ 1.3JTD
55180041 / 55224021

FT58170
ТЕРМОСТАТ 1.4
55202176

FT59101
РЕЗИСТОР ПЕЧКИ FIAT DUCATO 4PIN
46721213 / 46722909 / 46723713

FT61228
БАК ОХЛ ЖИДКОСТИ / PANDA 03> 09>
51956876

FT61399
ТРУБА СИСТ. ОХЛАЖДЕНИЯ РАДАТОРА НИЗ >06
46798912

FT61401
ТРУБА СИСТ. ОХЛАЖДЕНИЯ РАДАТОРА НИЗ
46837430

FT61402
ТРУБА СИСТ. ОХЛАЖДЕНИЯ РАДАТОРА НИЗ 06>
51779918

FT61403
ТРУБА СИСТ. ОХЛАЖДЕНИЯ РАДАТОРА НИЗ 1.3JTD
51706737 / 51854179

FT61404
ТРУБА СИСТ. ОХЛАЖДЕНИЯ РАДАТОРА НИЗ 1.3JTD 4X4
51749812

FT61710
ТРУБА СИСТ. ОХЛАЖДЕНИЯ КЛАПАН EGR 05> 1.3JTD
55180040

FT61721
ТРУБКА КВКГ 1.2 8V
46536776

FT61749
ШЛАНГ ТУРБИНЫ ВПУСК 1.3JTD
51793175 / 51798932

FT61777
ШЛАНГ ТУРБИНЫ 05> 1.3MJTD
55184941 / 55189122

FT62434
ВТУЛКА РЫЧАГА СЦЕПЛЕНИЯ НИЗ
46543812

FT64060
СЦЕПЛЕНИЕ #180#
71714672 / 71718485 / 71719137

Fiat > Panda 03>

FT64103
СЦЕПЛЕНИЕ С ПОДШИПНИКОМ
71714672 / 71718485 / 71719137

FT67015
ПОДШИПНИК ПОДВЕСНОЙ КАРД. 0.9-1.6 93-
55220302 / VKC 2183

FT69156
ТРОС ТОРМОЗНОЙ ЛЕВ
51708686

FT73048
ТРОС ПЕРЕКЛЮЧЕНИЯ КПП
55202310 / 55210266

FT74121
ГЕНЕРАТОР 85A
51859037

FT74230
СТАРТЕР 1.3 M-JET 1.3kW
46823548 / 55204116

FT74235
СТАРТЕР 1.2/1.4 0.9 kW
46813058 / 46813064 / 51772325

FT75531
ДАТЧИК ПОЛОЖЕНИЯ ВАЛА ВМТ 1.3MJTD
1247 679 / 1920.SQ / 73502752

FT75546
ДАТЧИК ПОЛОЖЕНИЯ ВАЛА ВМТ 1.4 16V
46815160

FT75561
ДАТЧИК ЖИДКОСТИ ФИЛЬТР ТОПЛИВА
77363659 / 9284

FT80102
ДАТЧИК ТЕМПЕРАТУРЫ ВОДЫ
46824133 / 71716685 / 71719393

FT80300
ЩУП МАСЛЯНЫЙ 1.3 JTD
55191259

FT80509
ДАТЧИК PANDA 03>
46817374

FT80569
ДАТЧИК ABS ПЕРЕД Л/П
51718056

FT81088
ДАТЧИК ПЕДАЛИ СЦЕПЛЕНИЯ
46742976 / 46840511 / 60685431

FT81089
ДАТЧИК STOP
4534.49 / 51713873

Fiat > Panda 03>

FT82514
РЕЛЕ СВЕЧИ НАКАЛА ALFA FIAT PEUGEOT
51888255 / 55193073

FT82720
СВЕЧА НАКАЛА FIORINO 1.3JTD
46796050

FT82744
СВЕЧА НАКАЛА 1.3
55210051

FT82816
МОТОРЧИК СТЕКЛООЧИСТИТЕЛЯ ПЕРЕД
064014007010 / 77362587

FT83305
РЕЛЕ 30А 12V BRAVO 10> GRANDE PUNTO 14> 500L
60673505 / 60679252 / 60679253

FT84115
ГЛУШИТЕЛЬ ЗАД 1.1/1.2
46817652 / 51873787 / 51892508

FT84507
ПОДВЕС ВЫХЛОПА ЗАД
46416588 / 5983 764 / 77 00 686 644

FT84540
ПОДВЕС ВЫХЛОПА
55187596 / 55557723 / 55559084

FT84543
ПОДВЕС ВЫХЛОПА ЗАД
1557731 / 1558875 / 1755F1

FT84546
ХОМУТ ГЛУШИТЕЛЯ М8 48ММ
1713.39 / 20585-D0300 / 3104851

FT84548
ХОМУТ ГЛУШИТЕЛЯ М8 52ММ
1506043 / 17452-16160 / 6U0253460

FT84581
ПРОКЛАДКА ГЛУШИТЕЛЯ ПЕРЕД FIAT
1418284E50 / 55184044 / 93177694

FT86577
ГАЛОГЕН Л/П H1
51746913 / 51782979 / 60695239

FT93202
ЩЕТКА СТЕКЛООЧИСТИТЕЛЯ ПЕРЁД КОМПЛЕКТ ЛЕВ +ПРАВ ПЛОСКИЕ 550ММ +400ММ
5911202

FT88278
ЗЕРКАЛО ЭЛЕКТР. ЛЕВ ПОДОГРЕВ
735357194

FT88279
ЗЕРКАЛО ЭЛЕКТР. ПРАВ ПОДОГРЕВ
735357187

FT91922

СТЕКЛОПОДЪЕМНИК ПЕРЕД ЛЕВ ЭЛЕКТР.КПЛ.

46803652 / 51801612 / 51846385

FT91923

СТЕКЛОПОДЪЕМНИК ПЕРЕД ПРАВ ЭЛЕКТР.КПЛ.

46803651 / 51801611 / 51846384

FT93319

РЫЧАГ СТЕКЛООЧИСТИТЕЛЯ ЗАД С ЛИСТОМ

46835901

FT94015

ГАЗОВЫЙ АМОРТИЗАТОР БАГАЖНИКА

46827091

FT94642

ГАЙКА БАК ТОПЛИВНЫЙ

1531 38 / 1531.38 / 46523405

FT94701

ПРОБКА МАСЛОЗАЛИВНОЙ ГОРЛОВИНЫ

7545141

FT94704

ПРОБКА БАКА ОХЛ.ЖИДКЛСТИ 1.4 BAR

1306.F8 / 46799364

FT94705

КОРПУС ФИЛЬТРА МАСЛА КРЫШКА 2.2JTD

1103.L7 / 9467577088

FT94708

КОРПУС ФИЛЬТРА МАСЛА КРЫШКА 1.3MJTD

55197220 / 5650993

FT94709

КОРПУС ФИЛЬТРА МАСЛА КРЫШКА PURFLUX

1103.L7 / 73500070 / 9467577088

FT94710

ПРОБКА МАСЛЯНОГО ПОДДОНА M18X1.5X13

55189930 / K68105328AA

FT94724

ПРОБКА МАСЛЯНОГО ПОДДОНА ПОДКЛАДКА M12X1.25X13

55184773

FT94901

НАСОС ОМЫВАТЕЛЯ СТЕКЛА

71719636

FT94905

ФОРСУНКА СТЕКЛООМЫВАТЕЛЯ ПЕРЕД

735277664

FT95453

ШИНА СТЕКЛОПОДЪЕМНИКА

7775575

FT96305

КРЮК БУКСИРОВОЧНЫЙ

51722108 / 51873726

FT12195

ЗАЩИТА АМОРТИЗАТОРА ПЕРЕД

344 446 / 55700767

FT12234

ТАРЕЛКА АМОРТИЗАТОРА ПЕРЕД

50517346 / 51780702

FT12276

ЗАЩИТА АМОРТИЗАТОРА ПЕРЕД С ОТБОЙНИКОМ

344 446 / 55700767

FT13067

НАКЛАДКА ПЕДАЛИ ПЕДАЛЬ ТОРМОЗА

7671983

FT15164

РЫЧАГ ПОДВЕСКИ ОСЬ ПЕРЕДНЯЯ ЛЕВ

51928536 / 51957401

FT15165

РЫЧАГ ПОДВЕСКИ ОСЬ ПЕРЕДНЯЯ ПРАВ

51928527 / 51957400

FT20157

СТОЙКА СТАБИЛИЗАТОРА ПЕРЕД ЛЕВ/ПРАВ

50700941 / 51795269 / 51801136

FT22044

ПОДШИПНИК СТУПИЦЫ ПЕРЕД КПЛ 1.6

71745047

FT24030

ПОДШИПНИК СТУПИЦЫ СТУПИЦА ЗАД ABS

46512973 / 60815429 / VKBA 3540

FT28017

КРЕСТОВИНА ПРИВОДНОГО ВАЛА 1.2 21/31.9X24X10.5

46307552 / 46307825

FT28020

КРЕСТОВИНА ПРИВОДНОГО ВАЛА 24/35.5X27X11.7

46307676

FT28023

КРЕСТОВИНА ПРИВОДНОГО ВАЛА 23/33.9X26.5X11.7

46308327

FT29042

КОЛОДКИ ТОРМОЗНЫЕ ПЕРЕД БЕЗ ДАТЧИКА

77365945 / 77366274 / 77366378

FT30060

ТОРМОЗНЫЕ КОЛОДКИ ЗАД 1.2MPI 8V

77363855 / 77364744 / GS8720

FT31002

ДИСК ТОРМОЗНОЙ ПЕРЕД ЛЕВ/ПРАВ ПОЛНАЯ

46403960 / 7685656 / DF1745

FT31048

ДИСК ТОРМОЗНОЙ ПЕРЕД ЛЕВ/ПРАВ НИПЕЛЬ 1.2/1.6

46401356 / 60812137

FT32433

САМОРЕГУЛЯТОР ТОРМОЗНЫХ КОЛОДОК Л/П

7701059740 / 77362444

FT34046

ЦИЛИНДР ТОРМОЗНОЙ

4402.F3 / 77363849

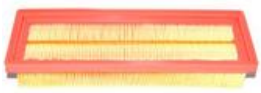

FT37105

ФИЛЬТР ВОЗДУШНЫЙ 1.4

1542 777 / 1706 917 / 55192012

FT37118

ФИЛЬТР ВОЗДУШНЫЙ 1.3MJTD

51897086 / 51920958 / 51925027

FT37325

ФИЛЬТР САЛОНА

51854923

FT38019

ФИЛЬТР МАСЛЯНЫЙ МОТ 140454->

46544820 / 55230822 / 71736161

FT38077

ФИЛЬТР МАСЛЯНЫЙ 1.9JTDM 150KM

16510-M68L10 / 55207208 / 71751127

FT39066

ФИЛЬТР ТОПЛИВА КАРТРИДЖ 1.3MJTD

77366216 / 77366607 / 818021

FT44080

НАТЯЖИТЕЛЬ ГРМ РОЛИК 1.2MPI

1535 439 / 55183497 / 55233759

FT44521

НАТЯЖИТЕЛЬ РЕМНЯ MICRO-V РОЛИК

46548452 / 55195023 / 55242399

FT44604

НАТЯЖИТЕЛЬ РЕМНЯ MICRO-V РОЛИК 65X17X25.5

1539115 / 1598372 / 46819146

FT45628

ШКИВ ГЕНЕРАТОРА 1.3 JTD

55186280 / 77362721

FT49359

МАСЛЯНЫЙ ПОДДОН 1.2 8V

46543513 / 55200418

FT53271

ТРУБКА МАСЛОПРИЕМНИКА 1.3JTD

71740365

FT54254

ДАТЧИК ДАВЛ. ВОЗДУХА PANDA 03> / PUNTO 1.2/1.4

46553045 / 55209037 / 71732447

FT55265

РАДИАТОР 1.3 JTD

51785398 / 51835025 / 9S51 8005 CA

FT55266

РАДИАТОР 1.2

1559504 / 51787115 / 9S51 8005 BA

FT55312

КОНДЕНСАТОР КЛИМАТИЗАЦИИ 1.3MJTD

1 551 184 / 51786211 / 51930033

FT55407

МАСЛЯНЫЙ РАДИАТОР С ФИЛЬТРОМ UFI

55238286

FT57123

ПОМПА ОХЛАЖД ЖИДКОСТИ 1.2 16V

46422512 / 46520401 / 71713728

FT57140

ПОМПА ОХЛАЖД ЖИДКОСТИ 1.3 JTD 16V

46815125 / 46819138 / 71745026

FT57149

ПОМПА ОХЛАЖД ЖИДКОСТИ КПЛ

55221397

FT58018

ТЕРМОСТАТ

0055202371 / 55202371

FT58170

ТЕРМОСТАТ 1.4

55202176

FT59101

РЕЗИСТОР ПЕЧКИ FIAT DUCATO 4PIN

46721213 / 46722909 / 46723713

FT62111

МУФТА КПП КОМПЛ. 3/4 ????????

55195575

FT62434

ВТУЛКА РЫЧАГА СЦЕПЛЕНИЯ НИЗ

46543812

FT67015

ПОДШИПНИК ПОДВЕСНОЙ КАРД. 0.9-1.6 93-

55220302 / VKC 2183

FT74121

ГЕНЕРАТОР 85A

51859037

FT74235

СТАРТЕР 1.2/1.4 0.9 kW

46813058 / 46813064 / 51772325

FT75531

ДАТЧИК ПОЛОЖЕНИЯ ВАЛА BMT 1.3MJTD

1247 679 / 1920.SQ / 73502752

FT82744

СВЕЧА НАКАЛА 1.3

55210051

Fiat > Panda 12>

FT84536
ПОДВЕС ВЫХЛОПА ФИЛЬТР DPF
51804591 / 51854824

FT94704
ПРОБКА БАКА ОХЛ.ЖИДКЛСТИ 1.4 BAR
1306.F8 / 46799364

FT94710
ПРОБКА МАСЛЯНОГО ПОДДОНА M18X1.5X13
55189930 / K68105328AA

FT94902
НАСОС ОМЫВАТЕЛЯ СТЕКЛА
71740942

FT95453
ШИНА СТЕКЛОПОДЪЕМНИКА
7775575

Fiat > Punto 93>

FT11006
АМОРТИЗАТОР ПЕРЕД ЛЕВ/ПРАВ МАСЛО 1.1-1.6/1.7D
71713674 / 71718289 / 7778834

FT11006/G
АМОРТИЗАТОР ПЕРЕД ЛЕВ/ПРАВ ГАЗ 1.1-1.6/1.7D
71713674 / 71718289 / 7778834

FT11007
АМОРТИЗАТОР ЗАД ЛЕВ/ПРАВ ГАЗ
46784221 / 71718284 / 7719070

FT12032
ЗАЩИТА АМОРТИЗАТОРА ПЕРЕД С ОТБОЙНИКОМ
7762158

FT12058
ПОДУШКА АМОРТИЗАТОРА ПЕРЕД Л/П
46452741 / 7775940

FT12242
ПРУЖИНА ПОДВЕСКИ ПЕРЕД
7778396

FT15011
РЫЧАГ ПОДВЕСКИ ОСЬ ПЕРЕДНЯЯ ЛЕВ
46402681 / 46430002

FT15010
РЫЧАГ ПОДВЕСКИ ОСЬ ПЕРЕДНЯЯ ПРАВ
46402682 / 46430003

Fiat > Punto 93>

FT15143
РЫЧАГ ПОДВЕСКИ ОСЬ ЗАДНЯЯ ЛЕВ [-] [+]ABS

7736514

FT15142
РЫЧАГ ПОДВЕСКИ ОСЬ ЗАДНЯЯ ПРАВ [-] [+]ABS

7736515

FT16007
РУЛЕВОЙ НАКОНЕЧНИК Л/П

7752285 / 9946949

FT17025
РЕМКОМПЛЕКТ ПОДВЕСКИ

7736515^ / 7769900^ / 7769901^

FT18001
САЙЛЕНТБЛОК РЫЧАГА ОСЬ ПЕРЕДНЯЯ ПЕРЕД ЛЕВ/ПРАВ

5927292 / 7673581

FT18044
ОТБОЙНИК ПОДВЕСКИ ЗАД

7599485 / 7779148

FT18010
САЙЛЕНТБЛОК РЫЧАГА ОСЬ ПЕРЕДНЯЯ ЗАД ЛЕВ

7775343

FT18009
САЙЛЕНТБЛОК РЫЧАГА ОСЬ ПЕРЕДНЯЯ ЗАД ПРАВ

7775344

FT19023
РУЛЕВАЯ РЕЙКА >05/97

7790277

FT19071
РУЛЕВАЯ РЕЙКА 6/97>

7797607

FT20090
ЗАЩИТА РУЛЕВОЙ ТЯГИ

7645160 / 9946947

FT21005
ПОДШИПНИК СТУПИЦЫ ПЕРЕД 37X72X37

40210-00-QAA / 46529970 / 77 00 822 298

FT22009
ПОДШИПНИК СТУПИЦЫ ПЕРЕД КПЛ

5890987 / 60815880 / 71714460

FT23001
СТУПИЦА КОЛЕСА ПЕРЕД

51824630 / 60800548 / 7595521

FT23003
СТУПИЦА КОЛЕСА ПЕРЕД

7608131

FT24001
ПОДШИПНИК СТУПИЦЫ СТУПИЦА ЗАД

51754192 / 7603679 / 7750120

FT24010

ПОДШИПНИК СТУПИЦЫ СТУПИЦА ЗАД ABS

7769902

FT25004K

ШРУС ВНЕШ 55/60/75

15-1105 / 92601903

FT25019K

ШРУС ВНЕШ 1.6 16V

15-1226 / 46307094

FT28001

КРЕСТОВИНА ПРИВОДНОГО ВАЛА 19/29.2X24X9.5

7540062

FT28010K

ШРУС ВНУТР

46307103

FT28017

КРЕСТОВИНА ПРИВОДНОГО ВАЛА 1.2 21/31.9X24X10.5

46307552 / 46307825

FT29002

КОЛОДКИ ТОРМОЗНЫЕ ПЕРЕД 1-ДАТЧИК

5892728 / 5892735 / 71752994

FT29035

КОЛОДКИ ТОРМОЗНЫЕ ЗАД БЕЗ ДАТЧИКА

9941211 / 9942904 / 9945821

FT29051

КОЛОДКИ ТОРМОЗНЫЕ ПЕРЕД 1-ДАТЧИК

5892737 / 77362245 / 77362248

FT29110

КОЛОДКИ ТОРМОЗНЫЕ ЗАД БЕЗ ДАТЧИКА

71752984 / 77362242 / 9949173

FT30006

ТОРМОЗНЫЕ КОЛОДКИ ЗАД 180X30 LOCKHED

71738378 / 77362297 / 9947773

FT31002

ДИСК ТОРМОЗНОЙ ПЕРЕД ЛЕВ/ПРАВ ПОЛНАЯ

46403960 / 7685656 / DF1745

FT31004

ДИСК ТОРМОЗНОЙ ПЕРЕД ЛЕВ/ПРАВ ПОЛНАЯ 1.4/1.6 P

46554302 / 46820655 / 71738373

FT31016

ДИСК ТОРМОЗНОЙ ПЕРЕД ЛЕВ/ПРАВ НИПЕЛЬ

46416712 / 46423415 / 71770936

FT32002

БАРАБАН ТОРМОЗНОЙ ЗАД

7599325 / 7750119 / DB4158

FT32240

РЕМКОМПЛЕКТ СУППОРТА ТОРМ.

D4025

Fiat > Punto 93>

FT32120
СУППОРТ ТОРМОЗНОЙ ПЕРЕД ЛЕВ
77364921 / 9947121 / 9950806

FT32121
СУППОРТ ТОРМОЗНОЙ ПЕРЕД ПРАВ
77364922 / 9947122 / 9950809

FT32379
ПРУЖИНА ТОРМ. КОЛОДОК
9945976 / 9945981

FT32422
САМОРЕГУЛЯТОР ТОРМОЗНЫХ КОЛОДОК Л/П 1-РС
9948366

FT34009
ЦИЛИНДР ТОРМОЗНОЙ
9945980

FT34027
ЦИЛИНДР ТОРМОЗНОЙ ABS
71737952 / 71737953 / 7734997

FT36203
НАСОС ГУР БЕЗ КОЛЕСА
46406954 / 46413323 / 7658069

FT36219
НАСОС ГУР БЕЗ КОЛЕСА 1.6 16V
46406957 / 46442644 / 46459346

FT37002
ФИЛЬТР ВОЗДУШНЫЙ 55/60/CC/SC SPORT
1444.P8 / 46536382 / 7759323

FT37007
ФИЛЬТР ВОЗДУШНЫЙ 75
71736125 / 71754226 / 7782629

FT37300
ФИЛЬТР САЛОНА
46721374 / 5908409

FT38001
ФИЛЬТР МАСЛЯНЫЙ
1109.C2 / 5984044 / 71754569

FT38006
ФИЛЬТР МАСЛЯНЫЙ D
60507080 / 60810474 / 7773854

FT38019
ФИЛЬТР МАСЛЯНЫЙ МОТ 140454->
46544820 / 55230822 / 71736161

FT39006
ФИЛЬТР ТОПЛИВА
46403933 / 46441236 / 46523087

FT44002
НАТЯЖИТЕЛЬ ГРМ РОЛИК 1.0 57X24X30
0818.21 / 0829.17 / 5972277

Fiat > Punto 93>

FT44011
РОЛИК ГРМ 61X30/51
46740726 / 7553565

FT44053
НАТЯЖИТЕЛЬ ГРМ РОЛИК 1.2 16V
46403679 / 55248394 / 73503128

FT44501
НАТЯЖИТЕЛЬ РЕМНЯ MICRO-V РОЛИК
46424716 / 7702173 / 7797142

FT45545
ШКИВ ГРМ КОЛЕНВАЛ 1.1/1.2
46526261

FT46634
ВТУЛКА РЫЧАГА СЦЕПЛЕНИЯ ВЕРХ
46784963

FT46635
ВТУЛКА РЫЧАГА СЦЕПЛЕНИЯ НИЗ
46784964

FT49350
МАСЛЯНЫЙ ПОДДОН 1.0/1.1
7665741 / 7762432

FT49351
МАСЛЯНЫЙ ПОДДОН 1.2 MPI
46515152

FT49352
МАСЛЯНЫЙ ПОДДОН 1.2 16V
46472083 / 91200681

FT49359
МАСЛЯНЫЙ ПОДДОН 1.2 8V
46543513 / 55200418

FT52184
ПОДУШКА ДВИГАТЕЛЯ СЕРЕДИНА ЗАД
7784313

FT53023
НАСОС ТОПЛИВНЫЙ MPI BRAVO/MAREA 1.6
7750715

FT53024
НАСОС ТОПЛИВНЫЙ ЭЛЕКТРИЧЕСКАЯ КАРТРИДЖ SPI 55/60 IE
7747117

FT53614
НАСОС ТОПЛИВНЫЙ ЭЛЕКТРИЧЕСКАЯ 1.2 MPI
46427664

FT53648
НАСОС ТОПЛИВНЫЙ ЭЛЕКТРИЧЕСКАЯ ДАТЧИК УРОВНЯ
465 23 407 / 46523408 / 51709816

FT54011
ЗУБЧАТАЯ ШЕСТЕРНЯ КПП ПРИВОД СПИДОМЕТРА
55253317 / 7754074

Fiat > Punto 93>

FT54258
ДАТЧИК ДАВЛ. ВОЗДУХА 2.8JTD
1902.J7 / 46531222

FT55004
РАДИАТОР 55 1.1
46465015

FT55022
РАДИАТОР 75 MPI
46407450 / 71736187 / 7774531

FT55068
ПЕЧКА MARELLI
46722095

FT56001
ВЕНТИЛЯТОР РАДИАТОРА С КОРПУСОМ 55
069402281010 / 7741200

FT56026
ВЕНТИЛЯТОР РАДИАТОРА С КОРПУСОМ 60/75/90
46541535 / 7741201

FT57001
ПОМПА ОХЛАЖД ЖИДКОСТИ >04/99 O=57.5
46423351 / 71713727 / PA467

FT57123
ПОМПА ОХЛАЖД ЖИДКОСТИ 1.2 16V
46422512 / 46520401 / 71713728

FT57127
ПОМПА ОХЛАЖД ЖИДКОСТИ 05/99>
46526243 / 46805736 / 55184080

FT57149
ПОМПА ОХЛАЖД ЖИДКОСТИ КПЛ
55221397

FT58039
ТЕРМОСТАТ 1.0/1.1 UNO/TIPO/PUNTO
7545958 / 7589135

FT58084
ТЕРМОСТАТ 1.4
7778655

FT59101
РЕЗИСТОР ПЕЧКИ FIAT DUCATO 4PIN
46721213 / 46722909 / 46723713

FT59108
РЕЗИСТОР ПЕЧКИ FIAT DUCATO 3-PIN
46721165

FT59110
РЕЗИСТОР ПЕЧКИ DUCATO
6441.CA

FT59201
РЕОСТАТ ВЕНТ. РАДИАТОРА
46533716 / 51736774 / 7782831

Fiat > Punto 93>

FT62433
ВТУЛКА РЫЧАГА СЦЕПЛЕНИЯ ВЕРХ
46543813

FT62434
ВТУЛКА РЫЧАГА СЦЕПЛЕНИЯ НИЗ
46543812

FT63004
ЭЛЕКТРОКЛАПАН КЛАПАН EGR 2.3 JTD
1626.25 / 46524556

FT67015
ПОДШИПНИК ПОДВЕСНОЙ КАРД. 0.9-1.6 93-
55220302 / VKC 2183

FT73006
ТРОС ПЕРЕКЛЮЧЕНИЯ КПП
7735081 / 7794318

FT74101
ГЕНЕРАТОР 65A
46420960 / 46843093 / 51859047

FT74209
СТАРТЕР
7772456 / 7772459 / 7785449

FT75532
ДАТЧИК ПОЛОЖЕНИЯ ВАЛА ВМТ 1.6
46442091 / 7735914 / 7777960

FT82811
МОТОРЧИК СТЕКЛООЧИСТИТЕЛЯ ПЕРЕД 93>
064342305010 / 9948307

FT83303
РЕЛЕ 10/20A 12V
11130088 / 46520413 / 46520423

FT83305
РЕЛЕ 30A 12V BRAVO 10> GRANDE PUNTO 14> 500L
60673505 / 60679252 / 60679253

FT84507
ПОДВЕС ВЫХЛОПА ЗАД
46416588 / 5983 764 / 77 00 686 644

FT84545
ХОМУТ ГЛУШИТЕЛЯ М8 45ММ
17452-16120 / 4 082 895 / 4594-03-51A

FT84546
ХОМУТ ГЛУШИТЕЛЯ М8 48ММ
1713.39 / 20585-D0300 / 3104851

FT84549
ХОМУТ ГЛУШИТЕЛЯ М8 54ММ
1608229 / 1713.24 / 20685-F5900

FT84551
ХОМУТ ГЛУШИТЕЛЯ М8 60ММ
1736.33 / 60587685 / 7701402142

Fiat > Punto 93>

FT84576
ПРОКЛАДКА ГЛУШИТЕЛЯ FIAT
46518052 / 60573540 / 60813020

FT94644
ПРОБКА ТОПЛИВНОГО БАКА КЛЮЧ
1321675080

FT94701
ПРОБКА МАСЛОЗАЛИВНОЙ ГОРЛОВИНЫ
7545141

FT94703
ПРОБКА БАКА ОХЛ.ЖИДКЛСТИ 1 BAR
1306.F3 / 46556737

FT94710
ПРОБКА МАСЛЯНОГО ПОДДОНА M18X1.5X13
55189930 / K68105328AA

FT94901
НАСОС ОМЫВАТЕЛЯ СТЕКЛА
71719636

FT95453
ШИНА СТЕКЛОПОДЪЕМНИКА
7775575

FT96304
ЗАЩЕЛКА
7677865

Fiat > Punto 99>

FT11214
АМОРТИЗАТОР ПЕРЕД ЛЕВ/ПРАВ ГАЗ 1.2 8V/16V
46749450 / 50711334

FT11215
АМОРТИЗАТОР ЗАД ЛЕВ/ПРАВ ГАЗ 1.2 8V/16V
46738204 / 46809325

FT12124
ПОДУШКА АМОРТИЗАТОРА ПЕРЕД Л/П
46746544 / 50704320 / 51856857

FT12203
ПРУЖИНА ПОДВЕСКИ ПЕРЕД
46751136

FT12245
ПРУЖИНА ПОДВЕСКИ ПЕРЕД 1.3JTD
51812162

FT12252
ПРУЖИНА ПОДВЕСКИ ЗАД
46749803

Fiat > Punto 99>

FT12256
ПРУЖИНА ПОДВЕСКИ ПЕРЕД 1.9 JTD
46751142

FT13056
КРЕПЛЕНИЕ РАДИАТОРА
46436960

FT13057
САЙЛЕНТБЛОК ФИЛЬТР ВОЗДУШНЫЙ 1.3JTD
7786064

FT13065
САЙЛЕНТБЛОК ФИЛЬТР ВОЗДУШНЫЙ
46828259 / 55189138 / 7786064

FT13067
НАКЛАДКА ПЕДАЛИ ПЕДАЛЬ ТОРМОЗА
7671983

FT16007
РУЛЕВОЙ НАКОНЕЧНИК Л/П
7752285 / 9946949

FT15092
РЫЧАГ ПОДВЕСКИ ОСЬ ПЕРЕДНЯЯ ЛЕВ
46545660 / 51842192

FT15091
РЫЧАГ ПОДВЕСКИ ОСЬ ПЕРЕДНЯЯ ПРАВ
46545661 / 51842193

FT18171
САЙЛЕНТБЛОК СТАБИЛИЗАТОРА ПЕРЕД ВНЕШ
7750990

FT18173
САЙЛЕНТБЛОК РЫЧАГА ОСЬ ПЕРЕДНЯЯ ПЕРЕД ЛЕВ/ПРАВ
46748800 / 51914902

FT18174
САЙЛЕНТБЛОК РЫЧАГА ОСЬ ПЕРЕДНЯЯ ЗАД ЛЕВ/ПРАВ
46551732^ / 46551790^ / 46559890

FT18177
ОТБОЙНИК ПОДВЕСКИ ЗАД
46529067 / 46819935

FT19060
РУЛЕВАЯ РЕЙКА ЭЛЕКТРОУСИЛИТЕЛЬ
46747626

FT20090
ЗАЩИТА РУЛЕВОЙ ТЯГИ
7645160 / 9946947

FT20333
СТОЙКА СТАБИЛИЗАТОРА ПЕРЕД ЛЕВ/ПРАВ
50515276 / 51805870 / 55700753

FT21520
БОЛТ КОЛЕСА
11294235

FT22009

ПОДШИПНИК СТУПИЦЫ ПЕРЕД КПЛ

5890987 / 60815880 / 71714460

FT22017

ПОДШИПНИК СТУПИЦЫ ПЕРЕД КПЛ 1.4/1.6

71714459 / 71714468

FT22044

ПОДШИПНИК СТУПИЦЫ ПЕРЕД КПЛ 1.6

71745047

FT23001

СТУПИЦА КОЛЕСА ПЕРЕД

51824630 / 60800548 / 7595521

FT23003

СТУПИЦА КОЛЕСА ПЕРЕД

7608131

FT24001

ПОДШИПНИК СТУПИЦЫ СТУПИЦА ЗАД

51754192 / 7603679 / 7750120

FT24030

ПОДШИПНИК СТУПИЦЫ СТУПИЦА ЗАД ABS

46512973 / 60815429 / VKBA 3540

FT25046K

ШРУС ВНЕШ 1.9 JTD

15-1258 / 46307241 / 46307901

FT25055K

ШРУС ВНЕШ 1.2/1.9D

15-1296 / 46307889

FT25084K

ШРУС ВНЕШ 1.3JTD

1603405 / 46308322 / 46308519

FT25098K

ШРУС ВНЕШ

46307710 / 51783824 / 51787180

FT26032

САЙЛЕНТБЛОК ФИЛЬТР ВОЗДУШНЫЙ

46828259 / 55189138 / 7786064

FT28010K

ШРУС ВНУТР

46307103

FT28017

КРЕСТОВИНА ПРИВОДНОГО ВАЛА 1.2 21/31.9X24X10.5

46307552 / 46307825

FT28020

КРЕСТОВИНА ПРИВОДНОГО ВАЛА 24/35.5X27X11.7

46307676

FT28023

КРЕСТОВИНА ПРИВОДНОГО ВАЛА 23/33.9X26.5X11.7

46308327

FT28044K
ЗАЩИТА ШРУСа ВНУТР SET

46307675

FT28327
ЗАЩИТА ШРУСа ВНЕШ

46307716

FT28327K
ЗАЩИТА ШРУСа ВНЕШ SET

46307716

FT28440
ЗАЩИТА ШРУСа ВНУТР

46307675

FT29004
КОЛОДКИ ТОРМОЗНЫЕ ПЕРЕД 1-ДАТЧИК

71752989 / 77362199 / 9947629

FT29051
КОЛОДКИ ТОРМОЗНЫЕ ПЕРЕД 1-ДАТЧИК

5892737 / 77362245 / 77362248

FT29105
КОЛОДКИ ТОРМОЗНЫЕ ПЕРЕД 2-ДАТЧИКА 2.0 TS / 1.9JTD

71753039 / 77362229 / 9951217

FT29122
КОЛОДКИ ТОРМОЗНЫЕ БЕЗ ДАТЧИКА

71770961 / 77362180 / 9948131

FT29162
КОЛОДКИ ТОРМОЗНЫЕ ЗАД БЕЗ ДАТЧИКА 1.4

71752988 / 77363445 / 77364024

FT30047
ТОРМОЗНЫЕ КОЛОДКИ ЗАД 1.2 [+]ABS / 1.3JTD / 1.9JTD 85KM

71739597 / 77362296 / 9948373

FT30048
ТОРМОЗНЫЕ КОЛОДКИ ЗАД 1.2 [-] ABS

71739596 / 77362295 / 9948372

FT31002
ДИСК ТОРМОЗНОЙ ПЕРЕД ЛЕВ/ПРАВ ПОЛНАЯ

46403960 / 7685656 / DF1745

FT31004
ДИСК ТОРМОЗНОЙ ПЕРЕД ЛЕВ/ПРАВ ПОЛНАЯ 1.4/1.6 P

46554302 / 46820655 / 71738373

FT31016
ДИСК ТОРМОЗНОЙ ПЕРЕД ЛЕВ/ПРАВ НИПЕЛЬ

46416712 / 46423415 / 71770936

FT31017
ДИСК ТОРМОЗНОЙ ПЕРЕД ЛЕВ/ПРАВ НИПЕЛЬ 1.8/2.0TS

46427947 / 60811890 / 82462136

FT31048
ДИСК ТОРМОЗНОЙ ПЕРЕД ЛЕВ/ПРАВ НИПЕЛЬ 1.2/1.6

46401356 / 60812137

Fiat > Punto 99>

FT32002
БАРАБАН ТОРМОЗНОЙ ЗАД

7599325 / 7750119 / DB4158

FT32016
БАРАБАН ТОРМОЗНОЙ ЗАД 203X61

51822458 / 51916180 / 51945971

FT32120
СУППОРТ ТОРМОЗНОЙ ПЕРЕД ЛЕВ

77364921 / 9947121 / 9950806

FT32121
СУППОРТ ТОРМОЗНОЙ ПЕРЕД ПРАВ

77364922 / 9947122 / 9950809

FT32240
РЕМКОМПЛЕКТ СУППОРТА ТОРМ.

D4025

FT32379
ПРУЖИНА ТОРМ. КОЛОДОК

9945976 / 9945981

FT32422
САМОРЕГУЛЯТОР ТОРМОЗНЫХ КОЛОДОК Л/П 1-PC

9948366

FT32433
САМОРЕГУЛЯТОР ТОРМОЗНЫХ КОЛОДОК Л/П

7701059740 / 77362444

FT34009
ЦИЛИНДР ТОРМОЗНОЙ

9945980

FT34043
ЦИЛИНДР ТОРМОЗНОЙ 1.2

9948361

FT34046
ЦИЛИНДР ТОРМОЗНОЙ

4402.F3 / 77363849

FT37073
ФИЛЬТР ВОЗДУШНЫЙ 1.2 8V

46536222 / 71754083

FT37074
ФИЛЬТР ВОЗДУШНЫЙ 1.2 16V

46552777

FT37078
ФИЛЬТР ВОЗДУШНЫЙ 1.2 16V

46783544 / 51775340 / 5180 6865

FT37095
ФИЛЬТР ВОЗДУШНЫЙ 1.1/1.2

55183269

FT37096
ФИЛЬТР ВОЗДУШНЫЙ

51775324 / 55183265 / 55193849

Fiat > Punto 99>

FT37308
ФИЛЬТР САЛОНА

46723331 / 46770834 / 77362394

FT37409
ФИЛЬТР САЛОНА УГОЛЬНЫЙ

46722862 / 46723245 / 46770829

FT38001
ФИЛЬТР МАСЛЯНЫЙ

1109.C2 / 5984044 / 71754569

FT38019
ФИЛЬТР МАСЛЯНЫЙ МОТ 140454->

46544820 / 55230822 / 71736161

FT38038
ФИЛЬТР МАСЛЯНЫЙ 1.9 TD

46805832 / 60814435 / 71736158

FT38042
ФИЛЬТР МАСЛЯНЫЙ

46796687 / 46808398 / 60612882

FT38052
ФИЛЬТР МАСЛЯНЫЙ 1.9JTD

46796687 / 71753742

FT38060
ФИЛЬТР МАСЛЯНЫЙ 1.3JTD

5650 342 / 73500049

FT38068
ФИЛЬТР МАСЛЯНЫЙ 1.3JTD

55197218 / 55238304 / 5650 367

FT39036
ФИЛЬТР ТОПЛИВА 1.9 D

46531688 / 46737091 / 46786875

FT39038
ФИЛЬТР ТОПЛИВА 1.9 JTD CF2

13 32 2 240 791 / 9947995 / 9951033

FT39047
ФИЛЬТР ТОПЛИВА 2.3/3.0JTD

4708 795 / 77362340 / 77363600

FT44002
НАТЯЖИТЕЛЬ ГРМ РОЛИК 1.0 57X24X30

0818.21 / 0829.17 / 5972277

FT44017
РОЛИК ГРМ РОЛИК 57X29/35X8.5

60607965 / 60652129 / 60671573

FT44025
РОЛИК ГРМ

55187100 / 60813590 / 71736493

FT44026
НАТЯЖИТЕЛЬ ГРМ РОЛИК

60813592 / 7778565 / VKM 12174

FT44049
НАТЯЖИТЕЛЬ ГРМ РОЛИК 1.4/1.6
55192240 / 60652477 / 60814462

FT44053
НАТЯЖИТЕЛЬ ГРМ РОЛИК 1.2 16V
46403679 / 55248394 / 73503128

FT44079
РОЛИК ГРМ РОЛИК 1.9JTD
55187100 / 60813590 / 71736493

FT44080
НАТЯЖИТЕЛЬ ГРМ РОЛИК 1.2MPI
1535 439 / 55183497 / 55233759

FT44502
НАТЯЖИТЕЛЬ РЕМНЯ MICRO-V РОЛИК
46524692 / 60814110

FT44508
НАТЯЖИТЕЛЬ РЕМНЯ MICRO-V РОЛИК 1.9TD
46454419 / 46514222

FT44521
НАТЯЖИТЕЛЬ РЕМНЯ MICRO-V РОЛИК
46548452 / 55195023 / 55242399

FT44523
НАТЯЖИТЕЛЬ РЕМНЯ MICRO-V РОЛИК
55190052 / 60654130

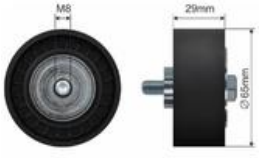

FT44549
НАТЯЖИТЕЛЬ РЕМНЯ MICRO-V РОЛИК 1.8 16V
60610908 / 60812515 / 73501924

FT44553
НАТЯЖИТЕЛЬ РЕМНЯ MICRO-V РОЛИК
55184055 / 551840550 / 60677108

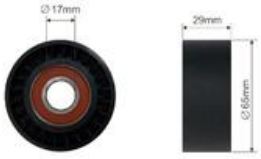

FT44554
НАТЯЖИТЕЛЬ РЕМНЯ MICRO-V РОЛИК 1.9 JTD
46546374 / 55180011 / 71747798

FT44604
НАТЯЖИТЕЛЬ РЕМНЯ MICRO-V РОЛИК 65X17X25.5
1539115 / 1598372 / 46819146

FT44634
НАТЯЖИТЕЛЬ РЕМНЯ MICRO-V КПЛ 1.9 JTD
46546374 / 55180011 / 71747798

FT45300
КОРПУС ГРМ ВЕРХ >09 1.9JTD
46530206

FT45301
КОРПУС ГРМ ВЕРХ >09 1.9JTD
46530188

FT45545
ШКИВ ГРМ КОЛЕНВАЛ 1.1/1.2
46526261

FT45557

ШКИВ 1.6/1.9/2.0JTD

46780491 / 55196301 / 93183257

FT45567

ШКИВ ГРМ КОЛЕНВАЛ BRAVO/ PUNTO GRANDE / STILO

46436278

FT45593

ШКИВ ГРМ КОЛЕНВАЛ 1.9 JTD

46471842

FT45607

ШКИВ ГРМ КУЛАЧКОВЫЙ ВАЛ ГРМ 1.9 D

46529249

FT45615

ШКИВ ГРМ КУЛАЧКОВЫЙ ВАЛ ГРМ 1.2 / 1.4

46520164 / 5520 3781

FT45624

ШКИВ ГЕНЕРАТОРА 1.9 JTD

9949129

FT45627

ШКИВ ГЕНЕРАТОРА 1.6 JTD

77364725

FT45628

ШКИВ ГЕНЕРАТОРА 1.3 JTD

55186280 / 77362721

FT46634

ВТУЛКА РЫЧАГА СЦЕПЛЕНИЯ ВЕРХ

46784963

FT46635

ВТУЛКА РЫЧАГА СЦЕПЛЕНИЯ НИЗ

46784964

FT49351

МАСЛЯНЫЙ ПОДДОН 1.2 MPI

46515152

FT49357

МАСЛЯНЫЙ ПОДДОН 1.2

46539820

FT49359

МАСЛЯНЫЙ ПОДДОН 1.2 8V

46543513 / 55200418

FT49366

МАСЛЯНЫЙ ПОДДОН 1.9 D/JTD

46753459 / 46770103

FT52209

ПОДУШКА ДВИГАТЕЛЯ ЗАД РЫЧАГ 1.2/1.4 16V

46528871

FT52211

ПОДУШКА ДВИГАТЕЛЯ ЗАД РЫЧАГ 1.8 16V/1.9JTD 80/85KM

46546189 / 46552759 / 46846371

FT52420

ПОДУШКА ДВИГАТЕЛЯ ПРАВ 1.3JTD

46845344 / 51757886

FT52462

ПОДУШКА ДВИГАТЕЛЯ ЗАД РЫЧАГ 1.3 JTD

46845347 / 51744337

FT52470

ПОДУШКА ДВИГАТЕЛЯ ПРАВ 1.9D/1.9JTD

46528850

FT53271

ТРУБКА МАСЛОПРИЕМНИКА 1.3JTD

71740365

FT53648

НАСОС ТОПЛИВНЫЙ ЭЛЕКТРИЧЕСКАЯ ДАТЧИК УРОВНЯ

465 23 407 / 46523408 / 51709816

FT54011

ЗУБЧАТАЯ ШЕСТЕРНЯ КПП ПРИВОД СПИДОМЕТРА

55253317 / 7754074

FT54254

ДАТЧИК ДАВЛ. ВОЗДУХА PANDA 03> / PUNTO 1.2/1.4

46553045 / 55209037 / 71732447

FT55082

ПЕЧКА MARELLI

46722928 / 46722950

FT55097

РАДИАТОР 1.2 MARELLI

46745043 / 46788046 / 51714679

FT55098

РАДИАТОР 1.2 VALEO

46745049 / 46778148

FT55258

РАДИАТОР 03> 1.3MJTD

46834067

FT55260

РАДИАТОР 03> 1.2

51724188

FT55261

МАСЛЯНЫЙ РАДИАТОР 1.3JTD

55193743 / 55193743^

FT55285

МАСЛЯНЫЙ РАДИАТОР С ФИЛЬТРОМ PANDA 1.3JTD UFI

55238294

FT55286

МАСЛЯНЫЙ РАДИАТОР С ФИЛЬТРОМ 1.3JTD PURFLUX

55210712

FT55289

МАСЛЯНЫЙ РАДИАТОР

55191707

FT55305

КОНДЕНСАТОР КЛИМАТИЗАЦИИ

46524503 / 46787687 / 46829340

FT55306

КОНДЕНСАТОР КЛИМАТИЗАЦИИ

46821270

FT55308

КОНДЕНСАТОР КЛИМАТИЗАЦИИ 1.2

46799862

FT55313

КОНДЕНСАТОР КЛИМАТИЗАЦИИ 05> 1.3 MJTD

51804991

FT56149

ВЕНТИЛЯТОР РАДИАТОРА С КОРПУСОМ 1.2 VALEO

46785738 / MTC478AX

FT56540

ВЕНТИЛЯТОР ПЕЧКИ PUNTO II [-] AC

46722948 / 46723714 / 71735480

FT57029

ПОМПА ОХЛАЖД ЖИДКОСТИ 1.4/1.8/2.0 TS

60586222 / 60811328 / PA861

FT57108

ПОМПА ОХЛАЖД ЖИДКОСТИ 1.9 TD

6334 003 / 7762925

FT57123

ПОМПА ОХЛАЖД ЖИДКОСТИ 1.2 16V

46422512 / 46520401 / 71713728

FT57126

ПОМПА ОХЛАЖД ЖИДКОСТИ 1.9JTD/2.4JTD

46515970 / 46515972 / 60815559

FT57127

ПОМПА ОХЛАЖД ЖИДКОСТИ 05/99>

46526243 / 46805736 / 55184080

FT57140

ПОМПА ОХЛАЖД ЖИДКОСТИ 1.3 JTD 16V

46815125 / 46819138 / 71745026

FT57149

ПОМПА ОХЛАЖД ЖИДКОСТИ КПЛ

55221397

FT58039

ТЕРМОСТАТ 1.0/1.1 UNO/TIPO/PUNTO

7545958 / 7589135

FT58136

ТЕРМОСТАТ 1.6-20 16V TS

60813208 / 60814382

FT58141

ТЕРМОСТАТ КАРТРИДЖ 1.9 D

46758434 / 46758435

Fiat > Punto 99>

FT58145
ТЕРМОСТАТ КПЛ 1.2 16V
46523118

FT58162
ТЕРМОСТАТ КПЛ С ДАТЧИКОМ 1.3JTD
55180041 / 55224021

FT59101
РЕЗИСТОР ПЕЧКИ FIAT DUCATO 4PIN
46721213 / 46722909 / 46723713

FT59110
РЕЗИСТОР ПЕЧКИ DUCATO
6441.CA

FT59111
РЕЗИСТОР ПЕЧКИ FIAT PUNTO
46770818

FT59121
РЕЗИСТОР ПЕЧКИ
46770803 / 46770859

FT59201
РЕОСТАТ ВЕНТ. РАДИАТОРА
46533716 / 51736774 / 7782831

FT61350
ТРУБА СИСТ. ОХЛАЖДЕНИЯ КЛАПАН EGR 1.9JTD
46761247

FT61351
ТРУБА СИСТ. ОХЛАЖДЕНИЯ ВЫПУСКНОЙ КОЛЛЕКТОР 1.9JTD
46769297

FT61406
ТРУБА СИСТ. ОХЛАЖДЕНИЯ РАДАТОРА ВЕРХ 03> 1.3JTD
51767354

FT61654
ТРУБА СИСТ. ОХЛАЖДЕНИЯ 1.9D
46762424

FT61710
ТРУБА СИСТ. ОХЛАЖДЕНИЯ КЛАПАН EGR 05> 1.3JTD
55180040

FT61721
ТРУБКА КВКГ 1.2 8V
46536776

FT61777
ШЛАНГ ТУРБИНЫ 05> 1.3MJTD
55184941 / 55189122

FT61808
ШЛАНГ ТУРБИНЫ 1.9JTD
46456214 / 46456294

FT62111
МУФТА КПП КОМПЛ. 3/4 ????????
55195575

Fiat > Punto 99>

FT62433
ВТУЛКА РЫЧАГА СЦЕПЛЕНИЯ ВЕРХ
46543813

FT62434
ВТУЛКА РЫЧАГА СЦЕПЛЕНИЯ НИЗ
46543812

FT64060
СЦЕПЛЕНИЕ #180#
71714672 / 71718485 / 71719137

FT64103
СЦЕПЛЕНИЕ С ПОДШИПНИКОМ
71714672 / 71718485 / 71719137

FT64113
МАХОВИК ЖЕСТКОЕ
71735500 + 55203007

FT67015
ПОДШИПНИК ПОДВЕСНОЙ КАРД. 0.9-1.6 93-
55220302 / VKC 2183

FT68024
ГИДРОПРИВОД СЦЕПЛЕНИЯ
46541667 / 55196189 / 55227259

FT68039
НАСОС СЦЕПЛЕНИЯ 1.3 JTD
55187210

FT69131
ТРОС ТОРМОЗНОЙ ЗАД Л/П 1.2/1.9D/TD
46552977 / 46752977

FT73000
ТРОС ПЕРЕКЛЮЧЕНИЯ КПП
55186859 / 55194345 / 55234096

FT73007
ТРОС ПЕРЕКЛЮЧЕНИЯ КПП
55194775 / 735350331 / 735351184

FT73012
ТРОС ПЕРЕКЛЮЧЕНИЯ КПП
46544422 / 46821889 / 55194774

FT73043
ТРОС ПЕРЕКЛЮЧЕНИЯ КПП
55186860 / 55194346

FT73203
ТРОС КАПОТА
46524761

FT74110
ГЕНЕРАТОР 1.9 JTD
46430530 / 46447117 / 46544329

FT74121
ГЕНЕРАТОР 85A
51859037

FT74209

СТАРТЕР

7772456 / 7772459 / 7785449

FT74230

СТАРТЕР 1.3 M-JET 1.3kW

46823548 / 55204116

FT74235

СТАРТЕР 1.2/1.4 0.9 kW

46813058 / 46813064 / 51772325

FT75531

ДАТЧИК ПОЛОЖЕНИЯ ВАЛА BMT 1.3MJTD

1247 679 / 1920.SQ / 73502752

FT75532

ДАТЧИК ПОЛОЖЕНИЯ ВАЛА BMT 1.6

46442091 / 7735914 / 7777960

FT75541

ДАТЧИК ПОЛОЖЕНИЯ ВАЛА BMT 1.2

46474583 / 46754538

FT75543

ДАТЧИК ПОЛОЖЕНИЯ ВАЛА BMT 1.9 JTD

46481639 / 60814769

FT75546

ДАТЧИК ПОЛОЖЕНИЯ ВАЛА BMT 1.4 16V

46815160

FT80102

ДАТЧИК ТЕМПЕРАТУРЫ ВОДЫ

46824133 / 71716685 / 71719393

FT80300

ЩУП МАСЛЯНЫЙ 1.3 JTD

55191259

FT80509

ДАТЧИК PANDA 03>

46817374

FT80532

ДАТЧИК ABS ПЕРЕД ЛЕВ >02

0 265 007 069

FT80568

ДАТЧИК ABS ПЕРЕД ЛЕВ 03>

46837686

FT80567

ДАТЧИК ABS ПЕРЕД ПРАВ 03>

46837685

FT81088

ДАТЧИК ПЕДАЛИ СЦЕПЛЕНИЯ

46742976 / 46840511 / 60685431

FT81089

ДАТЧИК STOP

4534.49 / 51713873

FT82514
РЕЛЕ СВЕЧИ НАКАЛА ALFA FIAT PEUGEOT
51888255 / 55193073

FT82703
СВЕЧА НАКАЛА 1.9JTD
46451951 / 46754154

FT82720
СВЕЧА НАКАЛА FIORINO 1.3JTD
46796050

FT82725
СВЕЧА НАКАЛА
60815294 / 71713981

FT82728
СВЕЧА НАКАЛА 1.9
46751764 / 71735464

FT82733
СВЕЧА НАКАЛА
55200817

FT83303
РЕЛЕ 10/20A 12V
11130088 / 46520413 / 46520423

FT84035
ГЛУШИТЕЛЬ СЕРЕДИНА 1.2 16V
46757979 / 51762578 / 55193742

FT84507
ПОДВЕС ВЫХЛОПА ЗАД
46416588 / 5983 764 / 77 00 686 644

FT84543
ПОДВЕС ВЫХЛОПА ЗАД
1557731 / 1558875 / 1755F1

FT84545
ХОМУТ ГЛУШИТЕЛЯ M8 45MM
17452-16120 / 4 082 895 / 4594-03-51A

FT84548
ХОМУТ ГЛУШИТЕЛЯ M8 52MM
1506043 / 17452-16160 / 6U0253460

FT84549
ХОМУТ ГЛУШИТЕЛЯ M8 54MM
1608229 / 1713.24 / 20685-F5900

FT84581
ПРОКЛАДКА ГЛУШИТЕЛЯ ПЕРЕД FIAT
1418284E50 / 55184044 / 93177694

FT87331
УКАЩАТЕЛЬ ПОВОРОТА КРЫЛО Л/П
46522717

FT90201
ЗАЩИТА БЛОК ПРЕДОХРАНИТЕЛЕЙ НИЗ
46789257

FT93127

ТРАПЕЦИЯ СТЕКЛООЧИСТИТЕЛЯ ПЕРЕД КПЛ. З МОТОРЧИКОМ 03>

46834851

FT93206

ЩЕТКА СТЕКЛООЧИСТИТЕЛЯ ПЕРЁД КОМПЛЕКТ ЛЕВ +ПРАВ ПЛОСКИЕ 550ММ +450ММ

46524676

FT93306

РЫЧАГ СТЕКЛООЧИСТИТЕЛЯ ЗАД С ЛИСТОМ

735278600

FT94050

ГАЗОВЫЙ АМОРТИЗАТОР БАГАЖНИКА

46744596

FT94642

ГАЙКА БАК ТОПЛИВНЫЙ

1531 38 / 1531.38 / 46523405

FT94701

ПРОБКА МАСЛОЗАЛИВНОЙ ГОРЛОВИНЫ

7545141

FT94703

ПРОБКА БАКА ОХЛ.ЖИДКЛСТИ 1 BAR

1306.F3 / 46556737

FT94705

КОРПУС ФИЛЬТРА МАСЛА КРЫШКА 2.2JTD

1103.L7 / 9467577088

FT94708

КОРПУС ФИЛЬТРА МАСЛА КРЫШКА 1.3MJTD

55197220 / 5650993

FT94709

КОРПУС ФИЛЬТРА МАСЛА КРЫШКА PURFLUX

1103.L7 / 73500070 / 9467577088

FT94710

ПРОБКА МАСЛЯНОГО ПОДДОНА M18X1.5X13

55189930 / K68105328AA

FT94714

ПРОБКА МАСЛЯНОГО ПОДДОНА ПОДКЛАДКА 1.9JT M18X1.5X22

46476967 / 60812431 / 60813578

FT94724

ПРОБКА МАСЛЯНОГО ПОДДОНА ПОДКЛАДКА M12X1.25X13

55184773

FT94834

ГАЗОВЫЙ АМОРТИЗАТОР БАГАЖНИКА

46524678

FT94901

НАСОС ОМЫВАТЕЛЯ СТЕКЛА

71719636

FT94905

ФОРСУНКА СТЕКЛООМЫВАТЕЛЯ ПЕРЕД

735277664

Fiat > Punto 99>

FT95453
ШИНА СТЕКЛОПОДЪЕМНИКА
7775575

FT96306
ЗАЩЕЛКА ПЕДАЛЬ СЦЕПЛЕНИЯ
46554494

Fiat > Punto Evo 09>

FT11278
АМОРТИЗАТОР ПЕРЕД ЛЕВ ГАЗ
51796541 / 55703658 / 55703660

FT11277
АМОРТИЗАТОР ПЕРЕД ПРАВ ГАЗ
51796545 / 51865487 / 55703656

FT11292
АМОРТИЗАТОР ЗАД ЛЕВ/ПРАВ ГАЗ
51943197 / 55700452 / 55700608

FT12197
ПОДУШКА АМОРТИЗАТОРА ПЕРЕД Л/П
50510134 / 50521707 / 51831016

FT12213K
ЗАЩИТА АМОРТИЗАТОРА ЗАД С ОТБОЙНИКОМ SET
55701429

FT12234
ТАРЕЛКА АМОРТИЗАТОРА ПЕРЕД
50517346 / 51780702

FT12232
ПОДУШКА АМОРТИЗАТОРА ЗАД ЛЕВ
436 773 / 51803173 / 55701901

FT12231
ПОДУШКА АМОРТИЗАТОРА ЗАД ПРАВ
436 774 / 51803172 / 55701902

FT12235
САЙЛЕНТБЛОК ПРУЖИНЫ ЗАД НИЗ
55700710 / 82435857

FT12244
ПРУЖИНА ПОДВЕСКИ ПЕРЕД 1.2 / 1.4
51812161

FT12245
ПРУЖИНА ПОДВЕСКИ ПЕРЕД 1.3JTD
51812162

FT12251
ПРУЖИНА ПОДВЕСКИ ЗАД
55703713

Fiat > Punto Evo 09>

FT13053
САЙЛЕНТБЛОК ФИЛЬТР ВОЗДУШНЫЙ 1.3JTD
51818285

FT13054
НАКЛАДКА ПЕДАЛИ
71746347

FT13059
КРЕПЛЕНИЕ РАДИАТОРА 1.2/1.4
55700546

FT15954
СТАБИЛИЗАТОР ПЕРЕД 1.3JTD
50515569

FT15136
РЫЧАГ ПОДВЕСКИ ОСЬ ПЕРЕДНЯЯ ЛЕВ
51783057 / 55703629

FT15137
РЫЧАГ ПОДВЕСКИ ОСЬ ПЕРЕДНЯЯ ПРАВ
51783056 / 55703627

FT16068
РУЛЕВОЙ НАКОНЕЧНИК ЛЕВ
77363829 / 77364568

FT16069
РУЛЕВОЙ НАКОНЕЧНИК ПРАВ
77363830 / 77364569

FT16572
РУЛЕВАЯ ТЯГА Л/П
1603 543 / 1609 456 / 51861106^

FT17039
ШАРОВАЯ ОПОРА Л/П
51783056 / 55703627 / 93190907

FT18330
САЙЛЕНТБЛОК РЫЧАГА ОСЬ ПЕРЕДНЯЯ ПЕРЕД ЛЕВ/ПРАВ
352380 / 352947 / 55703232

FT18331
САЙЛЕНТБЛОК РЫЧАГА ОСЬ ПЕРЕДНЯЯ ЗАД ЛЕВ/ПРАВ
51783056^ / 51783057^ / 51895366^

FT18386
ОТБОЙНИК АМОРТИЗАТОРА ПЕРЕД
51775545 / 51866009

FT18387
САЙЛЕНТБЛОК БАЛКИ ОСЬ ЗАДНЯЯ Л/П
51804551 / 55700695

FT20333
СТОЙКА СТАБИЛИЗАТОРА ПЕРЕД ЛЕВ/ПРАВ
50515276 / 51805870 / 55700753

FT22044
ПОДШИПНИК СТУПИЦЫ ПЕРЕД КПЛ 1.6
71745047

Fiat > Punto Evo 09>

FT23050

ПОДШИПНИК СТУПИЦЫ СТУПИЦА ЗАД КПЛ 1.2/1.4MPI

5178 7397 / 71747713

FT23051

СТУПИЦА КОЛЕСА ПЕРЕД 1.3MJTD

51881463 / 55701433 / 55703557

FT25099K

ШРУС ВНЕШ 1.4TB/1.6/1.9JTD

71745011

FT28017

КРЕСТОВИНА ПРИВОДНОГО ВАЛА 1.2 21/31.9X24X10.5

46307552 / 46307825

FT28020

КРЕСТОВИНА ПРИВОДНОГО ВАЛА 24/35.5X27X11.7

46307676

FT28023

КРЕСТОВИНА ПРИВОДНОГО ВАЛА 23/33.9X26.5X11.7

46308327

FT28321K

ЗАЩИТА ШРУСа ВНЕШ 1.6 SET

4630 7067 / 4630 7575 / 46307575

FT29081

КОЛОДКИ ТОРМОЗНЫЕ ЗАД 2-ДАТЧИКА

77365464 / 77365886

FT29083

КОЛОДКИ ТОРМОЗНЫЕ ПЕРЕД 2-ДАТЧИКА

77365729 / 77365811 / 77366270

FT29123

КОЛОДКИ ТОРМОЗНЫЕ ПЕРЕД 1-ДАТЧИК

71772815 / 77362689 / 77362691

FT29144

КОЛОДКИ ТОРМОЗНЫЕ ПЕРЕД 2-ДАТЧИКА

71770086 / 71770116 / 77363958

FT30060

ТОРМОЗНЫЕ КОЛОДКИ ЗАД 1.2MPI 8V

77363855 / 77364744 / GS8720

FT30061

ТОРМОЗНЫЕ КОЛОДКИ ЗАД 1.3/1.4

77363858 / 77364264 / 9319 0003

FT31079

ДИСК ТОРМОЗНОЙ ПЕРЕД ЛЕВ/ПРАВ НИПЕЛЬ

55700920 / 55700921 / 9318 8917

FT32433

САМОРЕГУЛЯТОР ТОРМОЗНЫХ КОЛОДОК Л/П

7701059740 / 77362444

FT32434

НАПРАВЛЯЮЩАЯ СУППОРТА ЗАД [+] РЕЗИНКИ

77363928 / 77364641

FT32448
НАПРАВЛЯЮЩАЯ СУППОРТА ЗАД [+] РЕЗИНКИ 00>

77363928 / 77364641

FT34046
ЦИЛИНДР ТОРМОЗНОЙ

4402.F3 / 77363849

FT35117
ТОРМОЗНОЙ ШЛАНГ ПЕРЕД ЛЕВ/ПРАВ 425ММ

4806.J9 / 55701047 / 562 275

FT37096
ФИЛЬТР ВОЗДУШНЫЙ

51775324 / 55183265 / 55193849

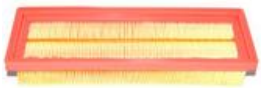

FT37105
ФИЛЬТР ВОЗДУШНЫЙ 1.4

1542 777 / 1706 917 / 55192012

FT37118
ФИЛЬТР ВОЗДУШНЫЙ 1.3MJTD

51897086 / 51920958 / 51925027

FT37127
ФИЛЬТР ВОЗДУШНЫЙ 1.4

50515501

FT37313
ФИЛЬТР САЛОНА

55702456 / 6479.84 / 647984

FT38019
ФИЛЬТР МАСЛЯНЫЙ МОТ 140454->

46544820 / 55230822 / 71736161

FT38060
ФИЛЬТР МАСЛЯНЫЙ 1.3JTD

5650 342 / 73500049

FT38068
ФИЛЬТР МАСЛЯНЫЙ 1.3JTD

55197218 / 55238304 / 5650 367

FT38077
ФИЛЬТР МАСЛЯНЫЙ 1.9JTDM 150KM

16510-M68L10 / 55207208 / 71751127

FT38084
ФИЛЬТР МАСЛЯНЫЙ 1.6/2.0JTD

55223416 / 650111 / 71754237

FT44026
НАТЯЖИТЕЛЬ ГРМ РОЛИК

60813592 / 7778565 / VKM 12174

FT44053
НАТЯЖИТЕЛЬ ГРМ РОЛИК 1.2 16V

46403679 / 55248394 / 73503128

FT44080
НАТЯЖИТЕЛЬ ГРМ РОЛИК 1.2MPI

1535 439 / 55183497 / 55233759

FT44521

НАТЯЖИТЕЛЬ РЕМНЯ MICRO-V РОЛИК

46548452 / 55195023 / 55242399

FT44530

НАТЯЖИТЕЛЬ РЕМНЯ MICRO-V РОЛИК 1.6/2.0 MJTD

51758383

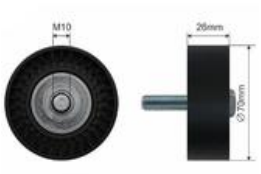

FT44539

НАТЯЖИТЕЛЬ РЕМНЯ MICRO-V РОЛИК 1.3JTD

1598 372 / 51821652 / 51821653

FT44540

НАТЯЖИТЕЛЬ РЕМНЯ MICRO-V РОЛИК

51758385 / 51773551 / 55190813

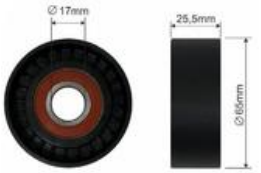

FT44588

НАТЯЖИТЕЛЬ ГРМ РОЛИК

51800046

FT44604

НАТЯЖИТЕЛЬ РЕМНЯ MICRO-V РОЛИК 65X17X25.5

1539115 / 1598372 / 46819146

FT44617

НАТЯЖИТЕЛЬ РЕМНЯ MICRO-V КПЛ 2.0 JTD

51758385 / 51773551 / 55190813

FT45557

ШКИВ 1.6/1.9/2.0JTD

46780491 / 55196301 / 93183257

FT45627

ШКИВ ГЕНЕРАТОРА 1.6 JTD

77364725

FT45628

ШКИВ ГЕНЕРАТОРА 1.3 JTD

55186280 / 77362721

FT46634

ВТУЛКА РЫЧАГА СЦЕПЛЕНИЯ ВЕРХ

46784963

FT46635

ВТУЛКА РЫЧАГА СЦЕПЛЕНИЯ НИЗ

46784964

FT49358

МАСЛЯНЫЙ ПОДДОН 1.3MJ

0301.R2 / 46743794

FT49359

МАСЛЯНЫЙ ПОДДОН 1.2 8V

46543513 / 55200418

FT49367

МАСЛЯНЫЙ ПОДДОН 1.6 JTDM

55222613 / 55222621

FT52417

ПОДУШКА ДВИГАТЕЛЯ ЗАД 6 СКОРОСТЬ 1.3JTD

55700440

Fiat > Punto Evo 09>

FT52418
ПОДУШКА ДВИГАТЕЛЯ ПЕРЕД ЛЕВ 1.3JTD
55700435

FT52466
ПОДУШКА ДВИГАТЕЛЯ ПЕРЕД ПРАВ 1.3JTD
55700433 / 55703651

FT52430
ПОДУШКА ДВИГАТЕЛЯ ЗАД РЫЧАГ 1.2/1.4
55700441

FT52431
ПОДУШКА ДВИГАТЕЛЯ ЗАД 5 СКОРОСТЬ 1.3JTD
55702836

FT52441
ПОДУШКА ДВИГАТЕЛЯ ЗАД ЛЕВ РЫЧАГ 1.2/1.4
55700439

FT52465
ПОДУШКА ДВИГАТЕЛЯ ПЕРЕД ЛЕВ 1.2/1.4
55700434

FT52467
ПОДУШКА ДВИГАТЕЛЯ ПЕРЕД ЛЕВ 1.3JTD/1.4TJET
55702833

FT52480
ПОДУШКА ДВИГАТЕЛЯ ЗАД РЫЧАГ 1.3JTD 6-BIEG
55700442

FT52578
ПОДУШКА ДВИГАТЕЛЯ ПРАВ 1.2/1.4
51816525 / 51879252 / 55700431

FT52625
ПОДУШКА ДВИГАТЕЛЯ ЛЕВ 1.6/1.9JTD
55700655

FT53271
ТРУБКА МАСЛОПРИЕМНИКА 1.3JTD
71740365

FT54254
ДАТЧИК ДАВЛ. ВОЗДУХА PANDA 03> / PUNTO 1.2/1.4
46553045 / 55209037 / 71732447

FT55247
РАДИАТОР 1.2/1.4 MPI
55700447

FT55268
РАДИАТОР 1.4/1.9
1300 287 / 1300329 / 51808364

FT55280
МАСЛЯНЫЙ РАДИАТОР 1.3MJTD
55183548

FT55284
МАСЛЯНЫЙ РАДИАТОР С ФИЛЬТРОМ 1.3MJTD
55183548

Fiat > Punto Evo 09>

FT55285
МАСЛЯНЫЙ РАДИАТОР С ФИЛЬТРОМ PANDA 1.3JTD UFI
55238294

FT55286
МАСЛЯНЫЙ РАДИАТОР С ФИЛЬТРОМ 1.3JTD PURFLUX
55210712

FT55303
КОНДЕНСАТОР КЛИМАТИЗАЦИИ
50526515 / 51826520

FT55314
КОНДЕНСАТОР КЛИМАТИЗАЦИИ 1.3 MJT
13310103 / 13389472 / 13400150

FT55406
МАСЛЯНЫЙ РАДИАТОР С ФИЛЬТРОМ 1.6 JTD
55208625 / 55220558 / 55273042

FT55407
МАСЛЯНЫЙ РАДИАТОР С ФИЛЬТРОМ UFI
55238286

FT55519
ИНТЕРКУЛЛЕР 1.3MJT
51837369

FT55520
ИНТЕРКУЛЛЕР 1.3MJT
55702237

FT56181
ВЕНТИЛЯТОР РАДИАТОРА 1.3 JTD [+] AC
55700342 / 55703902

FT56190
ВЕНТИЛЯТОР РАДИАТОРА 1.2 / 1.4
51797135

FT57123
ПОМПА ОХЛАЖД ЖИДКОСТИ 1.2 16V
46422512 / 46520401 / 71713728

FT57140
ПОМПА ОХЛАЖД ЖИДКОСТИ 1.3 JTD 16V
46815125 / 46819138 / 71745026

FT57149
ПОМПА ОХЛАЖД ЖИДКОСТИ КПЛ
55221397

FT57153
ПОМПА ОХЛАЖД ЖИДКОСТИ 1.6JTD/2.0JTD
1334 147 / 46804051 / 55209993

FT58170
ТЕРМОСТАТ 1.4
55202176

FT58178
ТЕРМОСТАТ КПЛ С ДАТЧИКОМ 1.3
55194271 / 55202373

Fiat > Punto Evo 09>

FT61407
ТРУБА СИСТ. ОХЛАЖДЕНИЯ 1.3JTD
51793304

FT61709
ТРУБА СИСТ. ОХЛАЖДЕНИЯ 1.3JTD EGR
55184653

FT61413
ТРУБА СИСТ. ОХЛАЖДЕНИЯ РАДАТОРА ЛЕВ 1.4 8/16V
55703225

FT61414
ТРУБА СИСТ. ОХЛАЖДЕНИЯ РАДАТОРА ПРАВ 1.2/1.4 8/16V
55700528

FT61711
ТРУБА СИСТ. ОХЛАЖДЕНИЯ EGR 1.3JTD
55185382

FT61749
ШЛАНГ ТУРБИНЫ ВПУСК 1.3JTD
51793175 / 51798932

FT61761
ТРУБА ИНТЕРКУЛЛЕРА ЛЕВ 1.3JTD
55703078^

FT61762
ТРУБА СИСТ. ОХЛАЖДЕНИЯ ПЕЧКИ 1.3JTD
55703078^

FT61763
ТРУБА ИНТЕРКУЛЛЕРА 1.3JTD
55703081^

FT61764
ТРУБА ИНТЕРКУЛЛЕРА УЗЕЛ 1.3JTD
55703081^

FT61806
ТРУБКА КВКГ 1.2/1.4
71740824 / 71769083

FT62111
МУФТА КПП КОМПЛ. 3/4 ????????
55195575

FT62434
ВТУЛКА РЫЧАГА СЦЕПЛЕНИЯ НИЗ
46543812

FT64141
СЦЕПЛЕНИЕ 1.3 JTD 90KM
55210945

FT67015
ПОДШИПНИК ПОДВЕСНОЙ КАРД. 0.9-1.6 93-
55220302 / VKC 2183

FT68024
ГИДРОПРИВОД СЦЕПЛЕНИЯ
46541667 / 55196189 / 55227259

FT73019
ТРОС ПЕРЕКЛЮЧЕНИЯ КПП

55203158 / 55230717

FT73020
ТРОС ПЕРЕКЛЮЧЕНИЯ КПП

55199398 / 55230716

FT73025
ТРОС ПЕРЕКЛЮЧЕНИЯ КПП 1.3 MJTD

55199874

FT73027
ТРОС ПЕРЕКЛЮЧЕНИЯ КПП

55222687 / 55235449

FT73038
ТРОС ПЕРЕКЛЮЧЕНИЯ КПП 1.3 MJTD

55199873 / 55223406 / 55230718

FT73039
ТРОС ПЕРЕКЛЮЧЕНИЯ КПП 1.2 / 1.4

55199359 / 55230721

FT73040
ТРОС ПЕРЕКЛЮЧЕНИЯ КПП 1.2-1.4

55199358

FT73047
ТРОС ПЕРЕКЛЮЧЕНИЯ КПП

55231155

FT73064
ТРОС ПЕРЕКЛЮЧЕНИЯ КПП

55231153

FT74121
ГЕНЕРАТОР 85A

51859037

FT74139
ГЕНЕРАТОР 2.0JTD 120A

51793678 / 51820624 / 51854902

FT74230
СТАРТЕР 1.3 M-JET 1.3kW

46823548 / 55204116

FT74235
СТАРТЕР 1.2/1.4 0.9 kW

46813058 / 46813064 / 51772325

FT75531
ДАТЧИК ПОЛОЖЕНИЯ ВАЛА ВМТ 1.3MJTD

1247 679 / 1920.SQ / 73502752

FT75559
ДАТЧИК ПОЛОЖЕНИЯ ВАЛА ВМТ 1.6JTD

46798345

FT75561
ДАТЧИК ЖИДКОСТИ ФИЛЬТР ТОПЛИВА

77363659 / 9284

Fiat > Punto Evo 09>

FT80533
ДАТЧИК ABS ПЕРЕД Л/П
52012825

FT80574
ДАТЧИК ABS ЗАД Л/П
52070363 / 55700426

FT82514
РЕЛЕ СВЕЧИ НАКАЛА ALFA FIAT PEUGEOT
51888255 / 55193073

FT82720
СВЕЧА НАКАЛА FIORINO 1.3JTD
46796050

FT82741
СВЕЧА НАКАЛА 1.6
55200755 / 71772815

FT82744
СВЕЧА НАКАЛА 1.3
55210051

FT82810
МОТОРЧИК СТЕКЛООЧИСТИТЕЛЯ ПЕРЕД
51753759^ / 98846221

FT83303
РЕЛЕ 10/20A 12V
11130088 / 46520413 / 46520423

FT83305
РЕЛЕ 30A 12V BRAVO 10> GRANDE PUNTO 14> 500L
60673505 / 60679252 / 60679253

FT90812
ЗАЩИТА ДВИГАТЕЛЯ СЕРЕДИНА 09>
51846205

FT88280
ЗЕРКАЛО ЭЛЕКТР. ЛЕВ
735410432+735417229 / 735465561+735534450

FT88281
ЗЕРКАЛО ЭЛЕКТР. ПРАВ
735410429+735417228 / 735465557+735534451

FT88282
ЗЕРКАЛО ЭЛЕКТР. ЛЕВ ПОДОГРЕВ
735410433 / 735410640 / 735413382

FT88283
ЗЕРКАЛО ЭЛЕКТР. ПРАВ ПОДОГРЕВ+ДАТЧИК
735410430 / 735410639 / 735413381

FT88284
ЗЕРКАЛО ЭЛЕКТР. ЛЕВ ПОДОГРЕВ
735410433+735417229 / 735465562+735534450 / 735474650+735534450

FT88285
ЗЕРКАЛО ЭЛЕКТР. ПРАВ ПОДОГРЕВ+ДАТЧИК
735410430+735417228 / 735465558+735534451 / 735474648+735534451

FT91924

СТЕКЛОПОДЪЕМНИК ПЕРЕД ЛЕВ ЭЛЕКТР.КПЛ.

51765575 / 51786729 / 71792549

FT91925

СТЕКЛОПОДЪЕМНИК ПЕРЕД ПРАВ ЭЛЕКТР.КПЛ.

51765574 / 51786728 / 71792546

FT91926

СТЕКЛОПОДЪЕМНИК ПЕРЕД ЛЕВ ЭЛЕКТР. БЕЗ МОТОРЧИКА

51723318 / 51899291

FT91927

СТЕКЛОПОДЪЕМНИК ПЕРЕД ПРАВ ЭЛЕКТР. БЕЗ МОТОРЧИКА

51723317 / 51899290

FT91938

СТЕКЛОПОДЪЕМНИК ЗАД ЛЕВ РУЧНОЕ

51723324

FT91939

СТЕКЛОПОДЪЕМНИК ЗАД ПРАВ РУЧНОЕ

51723323

FT91969

СТЕКЛОПОДЪЕМНИК ЗАД ЛЕВ ЭЛЕКТР.КПЛ.

51723328

FT91970

СТЕКЛОПОДЪЕМНИК ЗАД ПРАВ ЭЛЕКТР.КПЛ.

51723327

FT93318

РЫЧАГ СТЕКЛООЧИСТИТЕЛЯ ЗАД С ЛИСТОМ

55701469

FT94049

ГАЗОВЫЙ АМОРТИЗАТОР БАГАЖНИКА

51778432

FT94155

ЗАМОК КАПОТА

51780520 / 51913761

FT94156

ЛИЧИНКА ЗАМКА 1-РС

80/1024

FT94642

ГАЙКА БАК ТОПЛИВНЫЙ

1531 38 / 1531.38 / 46523405

FT94704

ПРОБКА БАКА ОХЛ.ЖИДКЛСТИ 1.4 BAR

1306.F8 / 46799364

FT94705

КОРПУС ФИЛЬТРА МАСЛА КРЫШКА 2.2JTD

1103.L7 / 9467577088

FT94708

КОРПУС ФИЛЬТРА МАСЛА КРЫШКА 1.3MJTD

55197220 / 5650993

Fiat > Punto Evo 09>

FT94709
КОРПУС ФИЛЬТРА МАСЛА КРЫШКА PURFLUX
1103.L7 / 73500070 / 9467577088

FT94710
ПРОБКА МАСЛЯНОГО ПОДДОНА M18X1.5X13
55189930 / K68105328AA

FT94711
ПРОБКА МАСЛЯНОГО ПОДДОНА ПОДКЛАДКА M18X1.5X21
55188007 / 55196505

FT95361
ПЕТЛЯ ЗАМКА ДВЕРИ
1356353080 / 51864555 / 9164.94

FT96305
КРЮК БУКСИРОВОЧНЫЙ
51722108 / 51873726

Fiat > Punto Grande 05>

FT11278
АМОРТИЗАТОР ПЕРЕД ЛЕВ ГАЗ
51796541 / 55703658 / 55703660

FT11277
АМОРТИЗАТОР ПЕРЕД ПРАВ ГАЗ
51796545 / 51865487 / 55703656

FT11292
АМОРТИЗАТОР ЗАД ЛЕВ/ПРАВ ГАЗ
51943197 / 55700452 / 55700608

FT12195
ЗАЩИТА АМОРТИЗАТОРА ПЕРЕД
344 446 / 55700767

FT12197
ПОДУШКА АМОРТИЗАТОРА ПЕРЕД Л/П
50510134 / 50521707 / 51831016

FT12213K
ЗАЩИТА АМОРТИЗАТОРА ЗАД С ОТБОЙНИКОМ SET
55701429

FT12232
ПОДУШКА АМОРТИЗАТОРА ЗАД ЛЕВ
436 773 / 51803173 / 55701901

FT12231
ПОДУШКА АМОРТИЗАТОРА ЗАД ПРАВ
436 774 / 51803172 / 55701902

Fiat > Punto Grande 05>

FT12234
ТАРЕЛКА АМОРТИЗАТОРА ПЕРЕД
50517346 / 51780702

FT12235
САЙЛЕНТБЛОК ПРУЖИНЫ ЗАД НИЗ
55700710 / 82435857

FT12244
ПРУЖИНА ПОДВЕСКИ ПЕРЕД 1.2 / 1.4
51812161

FT12245
ПРУЖИНА ПОДВЕСКИ ПЕРЕД 1.3JTD
51812162

FT12251
ПРУЖИНА ПОДВЕСКИ ЗАД
55703713

FT12276
ЗАЩИТА АМОРТИЗАТОРА ПЕРЕД С ОТБОЙНИКОМ
344 446 / 55700767

FT13053
САЙЛЕНТБЛОК ФИЛЬТР ВОЗДУШНЫЙ 1.3JTD
51818285

FT13054
НАКЛАДКА ПЕДАЛИ
71746347

FT13057
САЙЛЕНТБЛОК ФИЛЬТР ВОЗДУШНЫЙ 1.3JTD
7786064

FT13059
КРЕПЛЕНИЕ РАДИАТОРА 1.2/1.4
55700546

FT13065
САЙЛЕНТБЛОК ФИЛЬТР ВОЗДУШНЫЙ
46828259 / 55189138 / 7786064

FT15953
СТАБИЛИЗАТОР ПЕРЕД
51839988

FT15136
РЫЧАГ ПОДВЕСКИ ОСЬ ПЕРЕДНЯЯ ЛЕВ
51783057 / 55703629

FT15137
РЫЧАГ ПОДВЕСКИ ОСЬ ПЕРЕДНЯЯ ПРАВ
51783056 / 55703627

FT15954
СТАБИЛИЗАТОР ПЕРЕД 1.3JTD
50515569

FT16572
РУЛЕВАЯ ТЯГА Л/П
1603 543 / 1609 456 / 51861106^

Fiat > Punto Grande 05>

FT16068
РУЛЕВОЙ НАКОНЕЧНИК ЛЕВ
77363829 / 77364568

FT16069
РУЛЕВОЙ НАКОНЕЧНИК ПРАВ
77363830 / 77364569

FT17039
ШАРОВАЯ ОПОРА Л/П
51783056 / 55703627 / 93190907

FT18330
САЙЛЕНТБЛОК РЫЧАГА ОСЬ ПЕРЕДНЯЯ ПЕРЕД ЛЕВ/ПРАВ
352380 / 352947 / 55703232

FT18331
САЙЛЕНТБЛОК РЫЧАГА ОСЬ ПЕРЕДНЯЯ ЗАД ЛЕВ/ПРАВ
51783056^ / 51783057^ / 51895366^

FT18386
ОТБОЙНИК АМОРТИЗАТОРА ПЕРЕД
51775545 / 51866009

FT18387
САЙЛЕНТБЛОК БАЛКИ ОСЬ ЗАДНЯЯ Л/П
51804551 / 55700695

FT20333
СТОЙКА СТАБИЛИЗАТОРА ПЕРЕД ЛЕВ/ПРАВ
50515276 / 51805870 / 55700753

FT21520
БОЛТ КОЛЕСА
11294235

FT22044
ПОДШИПНИК СТУПИЦЫ ПЕРЕД КПЛ 1.6
71745047

FT23050
ПОДШИПНИК СТУПИЦЫ СТУПИЦА ЗАД КПЛ 1.2/1.4MPI
5178 7397 / 71747713

FT23051
СТУПИЦА КОЛЕСА ПЕРЕД 1.3MJTD
51881463 / 55701433 / 55703557

FT25084K
ШРУС ВНЕШ 1.3JTD
1603405 / 46308322 / 46308519

FT25098K
ШРУС ВНЕШ
46307710 / 51783824 / 51787180

FT25099K
ШРУС ВНЕШ 1.4TB/1.6/1.9JTD
71745011

FT26032
САЙЛЕНТБЛОК ФИЛЬТР ВОЗДУШНЫЙ
46828259 / 55189138 / 7786064

Fiat > Punto Grande 05>

FT28017
КРЕСТОВИНА ПРИВОДНОГО ВАЛА 1.2 21/31.9X24X10.5

46307552 / 46307825

FT28020
КРЕСТОВИНА ПРИВОДНОГО ВАЛА 24/35.5X27X11.7

46307676

FT28023
КРЕСТОВИНА ПРИВОДНОГО ВАЛА 23/33.9X26.5X11.7

46308327

FT28044K
ЗАЩИТА ШРУСа ВНУТР SET

46307675

FT28327
ЗАЩИТА ШРУСа ВНЕШ

46307716

FT28327K
ЗАЩИТА ШРУСа ВНЕШ SET

46307716

FT28440
ЗАЩИТА ШРУСа ВНУТР

46307675

FT29081
КОЛОДКИ ТОРМОЗНЫЕ ЗАД 2-ДАТЧИКА

77365464 / 77365886

FT29083
КОЛОДКИ ТОРМОЗНЫЕ ПЕРЕД 2-ДАТЧИКА

77365729 / 77365811 / 77366270

FT29123
КОЛОДКИ ТОРМОЗНЫЕ ПЕРЕД 1-ДАТЧИК

71772815 / 77362689 / 77362691

FT29124
КОЛОДКИ ТОРМОЗНЫЕ ПЕРЕД 1-ДАТЧИК

71770104 / 77364394 / 77364874

FT29127
КОЛОДКИ ТОРМОЗНЫЕ ЗАД БЕЗ ДАТЧИКА 1.2/1.4 8V

50902169 / 77363959

FT29144
КОЛОДКИ ТОРМОЗНЫЕ ПЕРЕД 2-ДАТЧИКА

71770086 / 71770116 / 77363958

FT30047
ТОРМОЗНЫЕ КОЛОДКИ ЗАД 1.2 [+]ABS / 1.3JTD / 1.9JTD 85KM

71739597 / 77362296 / 9948373

FT30060
ТОРМОЗНЫЕ КОЛОДКИ ЗАД 1.2MPI 8V

77363855 / 77364744 / GS8720

FT30061
ТОРМОЗНЫЕ КОЛОДКИ ЗАД 1.3/1.4

77363858 / 77364264 / 9319 0003

Fiat > Punto Grande 05>

FT31016
ДИСК ТОРМОЗНОЙ ПЕРЕД ЛЕВ/ПРАВ НИПЕЛЬ
46416712 / 46423415 / 71770936

FT31022
ДИСК ТОРМОЗНОЙ ПЕРЕД ЛЕВ/ПРАВ НИПЕЛЬ 1.4/1.6
46419204 / 71738145

FT31079
ДИСК ТОРМОЗНОЙ ПЕРЕД ЛЕВ/ПРАВ НИПЕЛЬ
55700920 / 55700921 / 9318 8917

FT32002
БАРАБАН ТОРМОЗНОЙ ЗАД
7599325 / 7750119 / DB4158

FT32016
БАРАБАН ТОРМОЗНОЙ ЗАД 203X61
51822458 / 51916180 / 51945971

FT32240
РЕМКОМПЛЕКТ СУППОРТА ТОРМ.
D4025

FT32120
СУППОРТ ТОРМОЗНОЙ ПЕРЕД ЛЕВ
77364921 / 9947121 / 9950806

FT32121
СУППОРТ ТОРМОЗНОЙ ПЕРЕД ПРАВ
77364922 / 9947122 / 9950809

FT32394
ДАТЧИК ИЗНОСА КОЛОДОК ТОРМ. ПЕРЕД 1-РС
15049 / 42548208 / 500054528

FT32416
ДАТЧИК ИЗНОСА КОЛОДОК ТОРМ. 1-РС
1906462

FT32433
САМОРЕГУЛЯТОР ТОРМОЗНЫХ КОЛОДОК Л/П
7701059740 / 77362444

FT32434
НАПРАВЛЯЮЩАЯ СУППОРТА ЗАД [+] РЕЗИНКИ
77363928 / 77364641

FT32448
НАПРАВЛЯЮЩАЯ СУППОРТА ЗАД [+] РЕЗИНКИ 00>
77363928 / 77364641

FT34043
ЦИЛИНДР ТОРМОЗНОЙ 1.2
9948361

FT34046
ЦИЛИНДР ТОРМОЗНОЙ
4402.F3 / 77363849

FT35117
ТОРМОЗНОЙ ШЛАНГ ПЕРЕД ЛЕВ/ПРАВ 425ММ
4806.J9 / 55701047 / 562 275

Fiat > Punto Grande 05>

FT37078
ФИЛЬТР ВОЗДУШНЫЙ 1.2 16V

46783544 / 51775340 / 5180 6865

FT37096
ФИЛЬТР ВОЗДУШНЫЙ

51775324 / 55183265 / 55193849

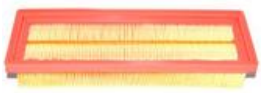

FT37105
ФИЛЬТР ВОЗДУШНЫЙ 1.4

1542 777 / 1706 917 / 55192012

FT37118
ФИЛЬТР ВОЗДУШНЫЙ 1.3MJTD

51897086 / 51920958 / 51925027

FT37127
ФИЛЬТР ВОЗДУШНЫЙ 1.4

50515501

FT37313
ФИЛЬТР САЛОНА

55702456 / 6479.84 / 647984

FT37701
КОРПУС ВОЗДУШНОГО ФИЛЬТРА 05>

51806861

FT38019
ФИЛЬТР МАСЛЯНЫЙ МОТ 140454->

46544820 / 55230822 / 71736161

FT38060
ФИЛЬТР МАСЛЯНЫЙ 1.3JTD

5650 342 / 73500049

FT38064
ФИЛЬТР МАСЛЯНЫЙ

55189320 / 5650 354 / 71737926

FT38068
ФИЛЬТР МАСЛЯНЫЙ 1.3JTD

55197218 / 55238304 / 5650 367

FT38077
ФИЛЬТР МАСЛЯНЫЙ 1.9JTDM 150KM

16510-M68L10 / 55207208 / 71751127

FT38084
ФИЛЬТР МАСЛЯНЫЙ 1.6/2.0JTD

55223416 / 650111 / 71754237

FT44026
НАТЯЖИТЕЛЬ ГРМ РОЛИК

60813592 / 7778565 / VKM 12174

FT44053
НАТЯЖИТЕЛЬ ГРМ РОЛИК 1.2 16V

46403679 / 55248394 / 73503128

FT44080
НАТЯЖИТЕЛЬ ГРМ РОЛИК 1.2MPI

1535 439 / 55183497 / 55233759

Fiat > Punto Grande 05>

FT44521

НАТЯЖИТЕЛЬ РЕМНЯ MICRO-V РОЛИК

46548452 / 55195023 / 55242399

FT44530

НАТЯЖИТЕЛЬ РЕМНЯ MICRO-V РОЛИК 1.6/2.0 MJTD

51758383

FT44539

НАТЯЖИТЕЛЬ РЕМНЯ MICRO-V РОЛИК 1.3JTD

1598 372 / 51821652 / 51821653

FT44540

НАТЯЖИТЕЛЬ РЕМНЯ MICRO-V РОЛИК

51758385 / 51773551 / 55190813

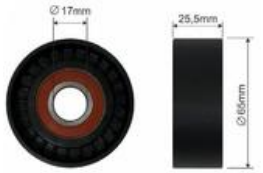

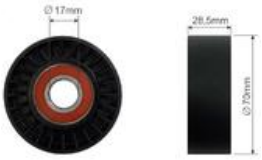

FT44547

НАТЯЖИТЕЛЬ РЕМНЯ MICRO-V РОЛИК 1.9 JTD

51758384 / 6340 556

FT44588

НАТЯЖИТЕЛЬ ГРМ РОЛИК

51800046

FT44604

НАТЯЖИТЕЛЬ РЕМНЯ MICRO-V РОЛИК 65X17X25.5

1539115 / 1598372 / 46819146

FT44617

НАТЯЖИТЕЛЬ РЕМНЯ MICRO-V КПЛ 2.0 JTD

51758385 / 51773551 / 55190813

FT45557

ШКИВ 1.6/1.9/2.0JTD

46780491 / 55196301 / 93183257

FT45567

ШКИВ ГРМ КОЛЕНВАЛ BRAVO/ PUNTO GRANDE / STILO

46436278

FT45593

ШКИВ ГРМ КОЛЕНВАЛ 1.9 JTD

46471842

FT45624

ШКИВ ГЕНЕРАТОРА 1.9 JTD

9949129

FT45627

ШКИВ ГЕНЕРАТОРА 1.6 JTD

77364725

FT45628

ШКИВ ГЕНЕРАТОРА 1.3 JTD

55186280 / 77362721

FT46634

ВТУЛКА РЫЧАГА СЦЕПЛЕНИЯ ВЕРХ

46784963

FT46635

ВТУЛКА РЫЧАГА СЦЕПЛЕНИЯ НИЗ

46784964

Fiat > Punto Grande 05>

FT49358
МАСЛЯНЫЙ ПОДДОН 1.3MJ
0301.R2 / 46743794

FT49359
МАСЛЯНЫЙ ПОДДОН 1.2 8V
46543513 / 55200418

FT49367
МАСЛЯНЫЙ ПОДДОН 1.6 JTDM
55222613 / 55222621

FT52417
ПОДУШКА ДВИГАТЕЛЯ ЗАД 6 СКОРОСТЬ 1.3JTD
55700440

FT52418
ПОДУШКА ДВИГАТЕЛЯ ПЕРЕД ЛЕВ 1.3JTD
55700435

FT52466
ПОДУШКА ДВИГАТЕЛЯ ПЕРЕД ПРАВ 1.3JTD
55700433 / 55703651

FT52430
ПОДУШКА ДВИГАТЕЛЯ ЗАД РЫЧАГ 1.2/1.4
55700441

FT52431
ПОДУШКА ДВИГАТЕЛЯ ЗАД 5 СКОРОСТЬ 1.3JTD
55702836

FT52441
ПОДУШКА ДВИГАТЕЛЯ ЗАД ЛЕВ РЫЧАГ 1.2/1.4
55700439

FT52465
ПОДУШКА ДВИГАТЕЛЯ ПЕРЕД ЛЕВ 1.2/1.4
55700434

FT52467
ПОДУШКА ДВИГАТЕЛЯ ПЕРЕД ЛЕВ 1.3JTD/1.4TJET
55702833

FT52480
ПОДУШКА ДВИГАТЕЛЯ ЗАД РЫЧАГ 1.3JTD 6-BIEG
55700442

FT52578
ПОДУШКА ДВИГАТЕЛЯ ПРАВ 1.2/1.4
51816525 / 51879252 / 55700431

FT52625
ПОДУШКА ДВИГАТЕЛЯ ЛЕВ 1.6/1.9JTD
55700655

FT53271
ТРУБКА МАСЛОПРИЕМНИКА 1.3JTD
71740365

FT54254
ДАТЧИК ДАВЛ. ВОЗДУХА PANDA 03> / PUNTO 1.2/1.4
46553045 / 55209037 / 71732447

Fiat > Punto Grande 05>

FT55247
РАДИАТОР 1.2/1.4 MPI
55700447

FT55261
МАСЛЯНЫЙ РАДИАТОР 1.3JTD
55193743 / 55193743^

FT55268
РАДИАТОР 1.4/1.9
1300 287 / 1300329 / 51808364

FT55280
МАСЛЯНЫЙ РАДИАТОР 1.3MJTD
55183548

FT55284
МАСЛЯНЫЙ РАДИАТОР С ФИЛЬТРОМ 1.3MJTD
55183548

FT55285
МАСЛЯНЫЙ РАДИАТОР С ФИЛЬТРОМ PANDA 1.3JTD UFI
55238294

FT55286
МАСЛЯНЫЙ РАДИАТОР С ФИЛЬТРОМ 1.3JTD PURFLUX
55210712

FT55303
КОНДЕНСАТОР КЛИМАТИЗАЦИИ
50526515 / 51826520

FT55314
КОНДЕНСАТОР КЛИМАТИЗАЦИИ 1.3 MJT
13310103 / 13389472 / 13400150

FT55406
МАСЛЯНЫЙ РАДИАТОР С ФИЛЬТРОМ 1.6 JTD
55208625 / 55220558 / 55273042

FT55407
МАСЛЯНЫЙ РАДИАТОР С ФИЛЬТРОМ UFI
55238286

FT55519
ИНТЕРКУЛЛЕР 1.3MJT
51837369

FT55520
ИНТЕРКУЛЛЕР 1.3MJT
55702237

FT56181
ВЕНТИЛЯТОР РАДИАТОРА 1.3 JTD [+] AC
55700342 / 55703902

FT56190
ВЕНТИЛЯТОР РАДИАТОРА 1.2 / 1.4
51797135

FT56551
ВЕНТИЛЯТОР ПЕЧКИ EVO
55702442 / 77364951 / DEA09045

Fiat > Punto Grande 05>

FT57108
ПОМПА ОХЛАЖД ЖИДКОСТИ 1.9 TD
6334 003 / 7762925

FT57123
ПОМПА ОХЛАЖД ЖИДКОСТИ 1.2 16V
46422512 / 46520401 / 71713728

FT57126
ПОМПА ОХЛАЖД ЖИДКОСТИ 1.9JTD/2.4JTD
46515970 / 46515972 / 60815559

FT57140
ПОМПА ОХЛАЖД ЖИДКОСТИ 1.3 JTD 16V
46815125 / 46819138 / 71745026

FT57149
ПОМПА ОХЛАЖД ЖИДКОСТИ КПЛ
55221397

FT57153
ПОМПА ОХЛАЖД ЖИДКОСТИ 1.6JTD/2.0JTD
1334 147 / 46804051 / 55209993

FT58039
ТЕРМОСТАТ 1.0/1.1 UNO/TIPO/PUNTO
7545958 / 7589135

FT58166
ТЕРМОСТАТ 1.9JTD
55187784 / 55202510 / 71754778

FT58170
ТЕРМОСТАТ 1.4
55202176

FT58178
ТЕРМОСТАТ КПЛ С ДАТЧИКОМ 1.3
55194271 / 55202373

FT59203
РЕОСТАТ ВЕНТ. РАДИАТОРА
55703589

FT61222
БАК ОХЛ ЖИДКОСТИ
55700508

FT61407
ТРУБА СИСТ. ОХЛАЖДЕНИЯ 1.3JTD
51793304

FT61408
ТРУБА СИСТ. ОХЛАЖДЕНИЯ 1.3JTD
51793058

FT61413
ТРУБА СИСТ. ОХЛАЖДЕНИЯ РАДАТОРА ЛЕВ 1.4 8/16V
55703225

FT61414
ТРУБА СИСТ. ОХЛАЖДЕНИЯ РАДАТОРА ПРАВ 1.2/1.4 8/16V
55700528

Fiat > Punto Grande 05>

FT61416
ТРУБА СИСТ. ОХЛАЖДЕНИЯ РАДАТОРА ЛЕВ 1.4T-JET
51799838

FT61418
ТРУБА СИСТ. ОХЛАЖДЕНИЯ РАДАТОРА ПРАВ 1.4T-JET
51799839

FT61419
ТРУБА СИСТ. ОХЛАЖДЕНИЯ РАДАТОРА ЛЕВ 1.9JTD
55700622

FT61420
ТРУБА СИСТ. ОХЛАЖДЕНИЯ РАДАТОРА ПРАВ 1.9JTD
55700623

FT61421
ТРУБА СИСТ. ОХЛАЖДЕНИЯ ПЕЧКИ 1.2/1.4
51773096

FT61709
ТРУБА СИСТ. ОХЛАЖДЕНИЯ 1.3JTD EGR
55184653

FT61711
ТРУБА СИСТ. ОХЛАЖДЕНИЯ EGR 1.3JTD
55185382

FT61727
ШЛАНГ ТУРБИНЫ ВПУСК 1.3JTD
51775335 / 51777765 / 51793177

FT61749
ШЛАНГ ТУРБИНЫ ВПУСК 1.3JTD
51793175 / 51798932

FT61761
ТРУБА ИНТЕРКУЛЛЕРА ЛЕВ 1.3JTD
55703078^

FT61762
ТРУБА СИСТ. ОХЛАЖДЕНИЯ ПЕЧКИ 1.3JTD
55703078^

FT61763
ТРУБА ИНТЕРКУЛЛЕРА 1.3JTD
55703081^

FT61764
ГРУБА ИНТЕРКУЛЛЕРА УЗЕЛ 1.3JTD
55703081^

FT61806
ТРУБКА КВКГ 1.2/1.4
71740824 / 71769083

FT62111
МУФТА КПП КОМПЛ. 3/4 ????????
55195575

FT62434
ВТУЛКА РЫЧАГА СЦЕПЛЕНИЯ НИЗ
46543812

Fiat > Punto Grande 05>

FT64141
СЦЕПЛЕНИЕ 1.3 JTD 90KM
55210945

FT67015
ПОДШИПНИК ПОДВЕСНОЙ КАРД. 0.9-1.6 93-
55220302 / VKC 2183

FT68024
ГИДРОПРИВОД СЦЕПЛЕНИЯ
46541667 / 55196189 / 55227259

FT69131
ТРОС ТОРМОЗНОЙ ЗАД Л/П 1.2/1.9D/TD
46552977 / 46752977

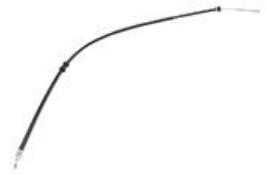

FT73019
ТРОС ПЕРЕКЛЮЧЕНИЯ КПП
55203158 / 55230717

FT73020
ТРОС ПЕРЕКЛЮЧЕНИЯ КПП
55199398 / 55230716

FT73025
ТРОС ПЕРЕКЛЮЧЕНИЯ КПП 1.3 MJTD
55199874

FT73027
ТРОС ПЕРЕКЛЮЧЕНИЯ КПП
55222687 / 55235449

FT73038
ТРОС ПЕРЕКЛЮЧЕНИЯ КПП 1.3 MJTD
55199873 / 55223406 / 55230718

FT73039
ТРОС ПЕРЕКЛЮЧЕНИЯ КПП 1.2 / 1.4
55199359 / 55230721

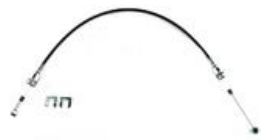

FT73040
ТРОС ПЕРЕКЛЮЧЕНИЯ КПП 1.2-1.4
55199358

FT73047
ТРОС ПЕРЕКЛЮЧЕНИЯ КПП
55231155

FT73064
ТРОС ПЕРЕКЛЮЧЕНИЯ КПП
55231153

FT74121
ГЕНЕРАТОР 85A
51859037

FT74137
ГЕНЕРАТОР 1.9 JTDM 120A
63377490

FT74230
СТАРТЕР 1.3 M-JET 1.3kW
46823548 / 55204116

Fiat > Punto Grande 05>

FT74235
СТАРТЕР 1.2/1.4 0.9 kW
46813058 / 46813064 / 51772325

FT75531
ДАТЧИК ПОЛОЖЕНИЯ ВАЛА BMT 1.3MJTD
1247 679 / 1920.SQ / 73502752

FT75546
ДАТЧИК ПОЛОЖЕНИЯ ВАЛА BMT 1.4 16V
46815160

FT75559
ДАТЧИК ПОЛОЖЕНИЯ ВАЛА BMT 1.6JTD
46798345

FT75561
ДАТЧИК ЖИДКОСТИ ФИЛЬТР ТОПЛИВА
77363659 / 9284

FT80300
ЩУП МАСЛЯНЫЙ 1.3 JTD
55191259

FT80533
ДАТЧИК ABS ПЕРЕД Л/П
52012825

FT80574
ДАТЧИК ABS ЗАД Л/П
52070363 / 55700426

FT82514
РЕЛЕ СВЕЧИ НАКАЛА ALFA FIAT PEUGEOT
51888255 / 55193073

FT82720
СВЕЧА НАКАЛА FIORINO 1.3JTD
46796050

FT82733
СВЕЧА НАКАЛА
55200817

FT82741
СВЕЧА НАКАЛА 1.6
55200755 / 71772815

FT82744
СВЕЧА НАКАЛА 1.3
55210051

FT82810
МОТОРЧИК СТЕКЛООЧИСТИТЕЛЯ ПЕРЕД
51753759^ / 98846221

FT83303
РЕЛЕ 10/20A 12V
11130088 / 46520413 / 46520423

FT83305
РЕЛЕ 30A 12V BRAVO 10> GRANDE PUNTO 14> 500L
60673505 / 60679252 / 60679253

FT84539

ПОДВЕС ВЫХЛОПА

55702862 / 55702863 / 55703877

FT84543

ПОДВЕС ВЫХЛОПА ЗАД

1557731 / 1558875 / 1755F1

FT84545

ХОМУТ ГЛУШИТЕЛЯ M8 45ММ

17452-16120 / 4 082 895 / 4594-03-51A

FT84548

ХОМУТ ГЛУШИТЕЛЯ M8 52ММ

1506043 / 17452-16160 / 6U0253460

FT84549

ХОМУТ ГЛУШИТЕЛЯ M8 54ММ

1608229 / 1713.24 / 20685-F5900

FT90812

ЗАЩИТА ДВИГАТЕЛЯ СЕРЕДИНА 09>

51846205

FT88280

ЗЕРКАЛО ЭЛЕКТР. ЛЕВ

735410432+735417229 / 735465561+735534450

FT88281

ЗЕРКАЛО ЭЛЕКТР. ПРАВ

735410429+735417228 / 735465557+735534451

FT88282

ЗЕРКАЛО ЭЛЕКТР. ЛЕВ ПОДОГРЕВ

735410433 / 735410640 / 735413382

FT88283

ЗЕРКАЛО ЭЛЕКТР. ПРАВ ПОДОГРЕВ+ДАТЧИК

735410430 / 735410639 / 735413381

FT88284

ЗЕРКАЛО ЭЛЕКТР. ЛЕВ ПОДОГРЕВ

735410433+735417229 / 735465562+735534450 / 735474650+735534450

FT88285

ЗЕРКАЛО ЭЛЕКТР. ПРАВ ПОДОГРЕВ+ДАТЧИК

735410430+735417228 / 735465558+735534451 / 735474648+735534451

FT91924

СТЕКЛОПОДЪЕМНИК ПЕРЕД ЛЕВ ЭЛЕКТР.КПЛ.

51765575 / 51786729 / 71792549

FT91925

СТЕКЛОПОДЪЕМНИК ПЕРЕД ПРАВ ЭЛЕКТР.КПЛ.

51765574 / 51786728 / 71792546

FT91926

СТЕКЛОПОДЪЕМНИК ПЕРЕД ЛЕВ ЭЛЕКТР. БЕЗ МОТОРЧИКА

51723318 / 51899291

FT91927

СТЕКЛОПОДЪЕМНИК ПЕРЕД ПРАВ ЭЛЕКТР. БЕЗ МОТОРЧИКА

51723317 / 51899290

Fiat > Punto Grande 05>

FT91938
СТЕКЛОПОДЪЕМНИК ЗАД ЛЕВ РУЧНОЕ
51723324

FT91939
СТЕКЛОПОДЪЕМНИК ЗАД ПРАВ РУЧНОЕ
51723323

FT91969
СТЕКЛОПОДЪЕМНИК ЗАД ЛЕВ ЭЛЕКТР.КПЛ.
51723328

FT91970
СТЕКЛОПОДЪЕМНИК ЗАД ПРАВ ЭЛЕКТР.КПЛ.
51723327

FT93318
РЫЧАГ СТЕКЛООЧИСТИТЕЛЯ ЗАД С ЛИСТОМ
55701469

FT94049
ГАЗОВЫЙ АМОРТИЗАТОР БАГАЖНИКА
51778432

FT94155
ЗАМОК КАПОТА
51780520 / 51913761

FT94156
ЛИЧИНКА ЗАМКА 1-РС
80/1024

FT94642
ГАЙКА БАК ТОПЛИВНЫЙ
1531 38 / 1531.38 / 46523405

FT94704
ПРОБКА БАКА ОХЛ.ЖИДКЛСТИ 1.4 BAR
1306.F8 / 46799364

FT94705
КОРПУС ФИЛЬТРА МАСЛА КРЫШКА 2.2JTD
1103.L7 / 9467577088

FT94708
КОРПУС ФИЛЬТРА МАСЛА КРЫШКА 1.3MJTD
55197220 / 5650993

FT94709
КОРПУС ФИЛЬТРА МАСЛА КРЫШКА PURFLUX
1103.L7 / 73500070 / 9467577088

FT94710
ПРОБКА МАСЛЯНОГО ПОДДОНА M18X1.5X13
55189930 / K68105328AA

FT94711
ПРОБКА МАСЛЯНОГО ПОДДОНА ПОДКЛАДКА M18X1.5X21
55188007 / 55196505

FT94724
ПРОБКА МАСЛЯНОГО ПОДДОНА ПОДКЛАДКА M12X1.25X13
55184773

Fiat > Punto Grande 05>

FT95361
ПЕТЛЯ ЗАМКА ДВЕРИ
1356353080 / 51864555 / 9164.94

FT95436
ЗАМОК БАРДАЧКА ПРАВ
735416852

FT95565
ОГРАНИЧИТЕЛЬ ДВЕРИ ПЕРЕД Л/П
51765586 / 51799767

FT96305
КРЮК БУКСИРОВОЧНЫЙ
51722108 / 51873726

Fiat > Scudo / Ulysse 95> / Jumpy / Expert

FT11102
АМОРТИЗАТОР ПЕРЕД ЛЕВ/ПРАВ МАСЛО
1478098080 / 5202.H1 / 5202.V8

FT11174
АМОРТИЗАТОР ЗАД ЛЕВ/ПРАВ ГАЗ
5206.N8 / 9623441087 / 9633627387

FT12074
ОТБОЙНИК АМОРТИЗАТОРА ПЕРЕД
1307021080

FT12075K
ЗАЩИТА АМОРТИЗАТОРА ПЕРЕД С ОТБОЙНИКОМ SET
1401353280 / 5033.39 / 5254.19

FT12076
ПОДУШКА АМОРТИЗАТОРА ПЕРЕД ЛЕВ
1311930080 / 5038.16 / 9405038689

FT12077
ПОДУШКА АМОРТИЗАТОРА ПЕРЕД ПРАВ
1311931080 / 5038.17 / 9405038709

FT12209
ПРУЖИНА ПОДВЕСКИ ЗАД
1477217080

FT16011
РУЛЕВОЙ НАКОНЕЧНИК Л/П
1306003080 / 4059.09 / 9404059080

FT13510
ЦАПФА ЛЕВ
1310047080 / 3646.34

FT13511
ЦАПФА ПРАВ
1310048080 / 3647.34

Fiat > Scudo / Ulysse 95> / Jumpy / Expert

FT15061
РЫЧАГ ПОДВЕСКИ ОСЬ ПЕРЕДНЯЯ ЛЕВ
1316735080 / 3520.94 / 3520.P4

FT15060
РЫЧАГ ПОДВЕСКИ ОСЬ ПЕРЕДНЯЯ ПРАВ
1316736080 / 3521.64 / 3521.K4

FT15134
РЫЧАГ ПОДВЕСКИ ОСЬ ПЕРЕДНЯЯ ЛЕВ 2002>
1346384080 / 3520 P6 / 93501487

FT15135
РЫЧАГ ПОДВЕСКИ ОСЬ ПЕРЕДНЯЯ ПРАВ 2002>
1346385080 / 3521 K6 / 93501488

FT16067
РУЛЕВОЙ НАКОНЕЧНИК Л/П 02>
4059.12 / 77362279

FT16533
РУЛЕВАЯ ТЯГА Л/П
3812.A4 / 9566950880 / 9947713

FT18097
САЙЛЕНТБЛОК СТАБИЛИЗАТОРА ПЕРЕД СТОЙКА СТАБИЛИЗАТОРА
1300720080 / 5093.15 / 5093.16

FT20045
СТОЙКА СТАБИЛИЗАТОРА ПЕРЕД ЛЕВ/ПРАВ
1308664080 / 1317425080 / 5087.35

FT21051
ПОДШИПНИК СТУПИЦЫ ПЕРЕД
1311506080 / 1330512080 / 3326 40

FT24017
ПОДШИПНИК СТУПИЦЫ СТУПИЦА ЗАД КПЛ [+]ABS
9567217780

FT25035K
ШРУС ВНЕШ 1.6/1.8/2.0/1.9D [+]ABS
9619947580^ / 9619947588^ / 9619947680^

FT25037K
ШРУС ВНЕШ 1.9TD/2.1TD/2.0JTD [+]ABS
3273.3Q / 9617408188 / 9626083988

FT27107
ПОЛУОСЬ ЛЕВ 1.6/1.8/2.0/1.9D [+]ABS
3272.L1 / 3272.L9 / 9619947588

FT27106
ПОЛУОСЬ ПРАВ 1.6/1.8/2.0/1.9D [+]ABS
3273.T3 / 3273.T4 / 9619947688

FT27111
ПОЛУОСЬ ЛЕВ 1.9TD/2.1TD/2.0JTD [+]ABS
3272.K8 / 9617408188 / 9626083988

FT27110
ПОЛУОСЬ ПРАВ 1.9TD/2.1TD/2.0JTD [+]ABS
3273.5Y / 9617408288 / 9626084088

Fiat > Scudo / Ulysse 95> / Jumpy / Expert

FT28201
УПЛОТНИТЕЛЬ 23ММ
71738383 / 92601390

FT28408K
ЗАЩИТА ШРУСа ВНЕШ 94>14 SET
3287.90 / 9403287908 / 9564479480

FT29054
КОЛОДКИ ТОРМОЗНЫЕ ПЕРЕД 2-ДАТЧИКА TT LUC/GIR 94>
4251.09 / 71752992 / 77362237

FT29067
КОЛОДКИ ТОРМОЗНЫЕ ПЕРЕД 2-ДАТЧИКА TT BENDIX 95>
4251.26 / 4251.50 / 4251.51

FT29128
КОЛОДКИ ТОРМОЗНЫЕ ПЕРЕД 2-ДАТЧИКА 02>
42.5220 / 42.5231 / 42.5457

FT29516
КОЛОДКИ ТОРМОЗНЫЕ ПЕРЕД БЕЗ ДАТЧИКА
42.5213 / 42.5234 / 42.5333

FT31036
ДИСК ТОРМОЗНОЙ ПЕРЕД ЛЕВ/ПРАВ НИПЕЛЬ BENDIX
1316323080 / 4246.H8 / 4246.H9

FT31038
ДИСК ТОРМОЗНОЙ ПЕРЕД ЛЕВ/ПРАВ НИПЕЛЬ LUCAS
1309392080 / 1317651080 / 4246.J2

FT31083
ДИСК ТОРМОЗНОЙ ПЕРЕД ЛЕВ/ПРАВ НИПЕЛЬ
1325772080 / 1331 3010 80 / 1340 1790 80

FT35091
ТОРМОЗНОЙ ШЛАНГ ПЕРЕД ЛЕВ/ПРАВ 515ММ
1479197080 / 1486594080 / 4806.82

FT35092
ТОРМОЗНОЙ ШЛАНГ ЗАД ЛЕВ/ПРАВ 280ММ
1472157080 / 4806.67

FT35152
ТОРМОЗНОЙ ШЛАНГ ПЕРЕД ЛЕВ/ПРАВ 04> 480ММ
1484536080 / 4806A6

FT36204
НАСОС ГУР БЕЗ КОЛЕСА 1.9 / 2.0 JTD
4007J1 / 46479292 / 55186710

FT37056
ФИЛЬТР ВОЗДУШНЫЙ
9569762680 / 9601099180 / 962 675 9680

FT37110
ФИЛЬТР ВОЗДУШНЫЙ 2.0JTD
1400474780 / 1444.QX / 1444.WN

FT38001
ФИЛЬТР МАСЛЯНЫЙ
1109.C2 / 5984044 / 71754569

Fiat > Scudo / Ulysse 95> / Jumpy / Expert

FT38032
ФИЛЬТР МАСЛЯНЫЙ 1.9TD/2.0IE
7075753 / 7571543 / 96 20 029 980

FT38074
ФИЛЬТР МАСЛЯНЫЙ 2.2 JTD
1109.CK / 9467521180 / 9662282580

FT39026
ФИЛЬТР ТОПЛИВА КАРТРИДЖ 1.9TD
1906.29 / 9401906648 / 9609896480

FT39052
ФИЛЬТР ТОПЛИВА
1906.77 / 1906.A5 / 9401906768

FT39067
ХОМУТ
1904.26 / 1904.27 / 9401904268

FT39068
ФИЛЬТР ТОПЛИВА КАРТРИДЖ 2.0 JTD
1901.56 / 71718730 / 9401906508

FT39072
ФИЛЬТР ТОПЛИВА 1.1 /1.4 /1.6 /1.8
1567.81 / 962 261 7880 / 9622617880

FT39076
ФИЛЬТР ТОПЛИВА 2.0 JTD
1906.89 / 9401 9068 98 / 9401906898

FT39078
ФИЛЬТР ТОПЛИВА 1.9 D 98>
1906.48 / 1906.49 / 1906.A9

FT44002
НАТЯЖИТЕЛЬ ГРМ РОЛИК 1.0 57X24X30
0818.21 / 0829.17 / 5972277

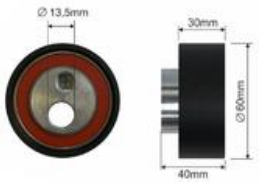

FT44077
НАТЯЖИТЕЛЬ ГРМ РОЛИК
9400829629

FT44086
НАТЯЖИТЕЛЬ ГРМ РОЛИК 1.9D
0830.46 / 0830.63 / SU001-00089

FT44087
НАТЯЖИТЕЛЬ ГРМ РОЛИК
9400830509

FT44088
НАТЯЖИТЕЛЬ ГРМ РОЛИК 2.2JT
9467521380

FT44089
НАТЯЖИТЕЛЬ ГРМ РОЛИК 2.0JTD
0829.C4 / 12823-67G10 / 9467521480

FT44091
РОЛИК ГРМ РОЛИК 2.0JTD
0829.C4 / 0830.28 / 9400830289

Fiat > Scudo / Ulysse 95> / Jumpy / Expert

FT44515
НАТЯЖИТЕЛЬ РЕМНЯ MICRO-V РОЛИК 1.9TD
5751.15 / 5751.38 / 9607451480

FT44529
НАТЯЖИТЕЛЬ РЕМНЯ MICRO-V РОЛИК 1.8D/1.9D/2.0JTD/HDI
5751.29 / 9618 8885 80 / 9618888580

FT44532
НАТЯЖИТЕЛЬ ГРМ РОЛИК
5751.73 / 9637024080

FT44533
НАТЯЖИТЕЛЬ ГРМ РОЛИК 1.9D
575147 / 575184 / 9628990280

FT44534
НАТЯЖИТЕЛЬ РЕМНЯ MICRO-V РОЛИК 2.0 JTD
5751.74 / 9636782780 / 9653522780

FT44535
НАТЯЖИТЕЛЬ РЕМНЯ MICRO-V РОЛИК 60X17X25.9
5751.30 / 575130 / 9623001280

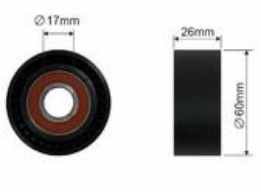

FT44536
НАТЯЖИТЕЛЬ ГРМ РОЛИК 2.0 16V
5751.61 / 96362074 / 9636207480

FT44541
НАТЯЖИТЕЛЬ РЕМНЯ MICRO-V РОЛИК 02> 3.0
9651019680

FT44552
НАТЯЖИТЕЛЬ РЕМНЯ MICRO-V РОЛИК 2.0JTD
9633315280 / 9642965780

FT44556
НАТЯЖИТЕЛЬ ГРМ РОЛИК
1231 958 / 35456-86-CA0 / 5751.55

FT44559
НАТЯЖИТЕЛЬ ГРМ РОЛИК 2.2 JTD
9631847480

FT44561
НАТЯЖИТЕЛЬ РЕМНЯ MICRO-V РОЛИК 2.0
5751.60 / 96366405 / 9636640580

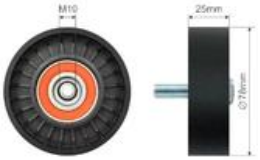

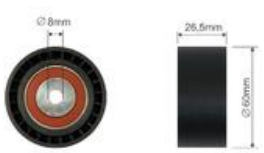

FT44562
НАТЯЖИТЕЛЬ РЕМНЯ MICRO-V РОЛИК 1.9D
575147 / 575184 / 9628990280

FT44570
НАТЯЖИТЕЛЬ РЕМНЯ MICRO-V РОЛИК 2.0 D
1 318 336 / 5751.A7 / 9650542480

FT44571
НАТЯЖИТЕЛЬ РЕМНЯ MICRO-V РОЛИК 1.9 D
9405751949

FT44589
НАТЯЖИТЕЛЬ РЕМНЯ MICRO-V РОЛИК 1.9 D
5751.46 / 5751.63 / 9405751649

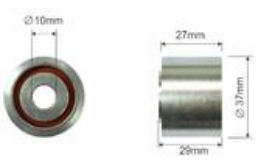

Fiat > Scudo / Ulysse 95> / Jumpy / Expert

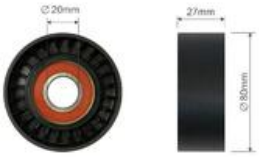

FT44590
НАТЯЖИТЕЛЬ РЕМНЯ MICRO-V РОЛИК

46439471

FT44591
НАТЯЖИТЕЛЬ ГРМ РОЛИК 1.9 D

9629471780

FT44592
НАТЯЖИТЕЛЬ РЕМНЯ MICRO-V РОЛИК 2.0

9625621780

FT44598
НАТЯЖИТЕЛЬ РЕМНЯ MICRO-V КПЛ 2.0JTD

1231 958 / 35456-86-CA0 / 5751.55

FT44611
НАТЯЖИТЕЛЬ РЕМНЯ MICRO-V КПЛ

5751.31 / 5751.43 / 5751.81

FT44628
НАТЯЖИТЕЛЬ РЕМНЯ MICRO-V КПЛ 2.0 JTD

5751.74 / 9636782780 / 9653522780

FT44641
НАТЯЖИТЕЛЬ РЕМНЯ MICRO-V КПЛ 2.2 JTD

5751.30 / 9623001280

FT45558
ШКИВ

0515.P2 / 0515.T8 / 0515.V5

FT45566
ШКИВ 1.9D/2.0HDI

0515.R2 / 0515.R9 / 0515.S4

FT45570
ШКИВ 1.9D

0515.Q6 / 9624596880 / 9637218980

FT45576
ШКИВ 1.9D/2.0JTD

0515.G3 / 9608938980

FT45601
ШКИВ 2.0JTD

0515.V9 / 9681640880

FT45605
ШКИВ ГРМ НИЗ HDI/DW8 6MM

0513.75 / 9664471089

FT45619
ШКИВ ГРМ КУЛАЧКОВЫЙ ВАЛ ГРМ 1.9

0513.74 / 9600889680

FT45620
ШКИВ ГЕНЕРАТОРА 2.0 JTD

77363468

FT49368
МАСЛЯНЫЙ ПОДДОН 2.0 JTD

0301.H6 / 0301.K2 / 9464010180

Fiat > Scudo / Ulysse 95> / Jumpy / Expert

FT49373
МАСЛЯНЫЙ ПОДДОН 2.0JTD/HDI
0301.J7 / 9633221180

FT49374
МАСЛЯНЫЙ ПОДДОН 2.0HDI
0301.J7 / 9633221180

FT49375
МАСЛЯНЫЙ ПОДДОН 1.9D
0301.F3 / 0301.J9

FT49385
МАСЛЯНЫЙ ПОДДОН
0301.H9 / 9631816980

FT52471
ПОДУШКА ДВИГАТЕЛЯ САЙЛЕНТБЛОК 2.0JTD/2.0HDI
1807.A1 / 9606121080 / 9613305380

FT52475
ПОДУШКА ДВИГАТЕЛЯ ПРАВ ВЕРХ 2.0/2.2JTD
1806.74 / 9631575180 / 9641884980

FT52482
ПОДУШКА ДВИГАТЕЛЯ ПРАВ 1.9TD/2.016V
1844.92 / 9635939880

FT53024
НАСОС ТОПЛИВНЫЙ ЭЛЕКТРИЧЕСКАЯ КАРТРИДЖ SPI 55/60 IE
7747117

FT54258
ДАТЧИК ДАВЛ. ВОЗДУХА 2.8JTD
1902.J7 / 46531222

FT55110
РАДИАТОР 1.9D/TD 2.0JTD [+] AC
1301.P2 / 1301.W4 / 1473910080

FT55281
ПЕЧКА
6448.A7 / 9566944680

FT55293
МАСЛЯНЫЙ РАДИАТОР 2.0 2.2 HDI
1103.H4 / 1103.N1 / 9650863380

FT55311
КОНДЕНСАТОР КЛИМАТИЗАЦИИ 2.0
1400836980 / 1440143080 / 1499040080

FT56167
ВЕНТИЛЯТОР РАДИАТОРА 1.6/2.0JTD 420W
1253.Q8 / 1401312280 / 9635494380

FT57111
ПОМПА ОХЛАЖД ЖИДКОСТИ 1.9D/TD
9566945688

FT57129
ПОМПА ОХЛАЖД ЖИДКОСТИ 2.0 JTD
1201.C4 / 1201C4 / 9569147388

Fiat > Scudo / Ulysse 95> / Jumpy / Expert

FT57150
ПОМПА ОХЛАЖД ЖИДКОСТИ 2.0 JTD
1201 E8 / 1609402180 / 9463623088

FT57162
ПОМПА ОХЛАЖД ЖИДКОСТИ 2.0 16V SET ALUM 4-HOLES NEW TYPE
1201K1 / 1201L2 / 9663654980

FT57163
ПОМПА ОХЛАЖД ЖИДКОСТИ 1.8
1201.61 / 120161 / 95625017

FT57164
ПОМПА ОХЛАЖД ЖИДКОСТИ 02> 2.2JTD
1559259 / MN982187 / MN982325

FT59153
РЕЗИСТОР ПЕЧКИ 4 VIE
6441.F7 / 9140010334 / 9790339680

FT59154
РЕЗИСТОР ПЕЧКИ 0.8 ОНМ
1267.E3 / 9641212480

FT61373
ТРУБА СИСТ. ОХЛАЖДЕНИЯ РАДАТОРА 2.0JTD
1307.PR / 9633045380

FT61423
ТРУБА СИСТ. ОХЛАЖДЕНИЯ РАДАТОРА 00> 1.9TD
1351.P1 / 1473339080

FT61422
ТРУБА СИСТ. ОХЛАЖДЕНИЯ РАДАТОРА ЛЕВ 1.9D
1351.CH / 1486869080

FT61424
ТРУБА СИСТ. ОХЛАЖДЕНИЯ РАДАТОРА ПРАВ 1.9D
1343.CT / 1486870080

FT61425
ТРУБА СИСТ. ОХЛАЖДЕНИЯ РАДАТОРА ВЕРХ 1.9D/TD
1343.N2 / 1473338080

FT61426
ТРУБА СИСТ. ОХЛАЖДЕНИЯ РАДАТОРА ВЕРХ 2.0JTD
1343.AR / 1479942080 / 1486401080

FT61428
ТРУБА СИСТ. ОХЛАЖДЕНИЯ 2.0JTD
1323.JG / 9674961580 / 9686622380

FT61429
ТРУБА СИСТ. ОХЛАЖДЕНИЯ КЛАПАН EGR 2.0JTD
1323.CR / 9684597880

FT61766
ТРУБА ИНТЕРКУЛЛЕРА ЛЕВ НИЗ 2.0JTD
0382.Q1 / 1482841080

FT61767
ТРУБА ИНТЕРКУЛЛЕРА 00> 2.0JTD
0382.Q4 / 1482828080

Fiat > Scudo / Ulysse 95> / Jumpy / Expert

FT61768
ТРУБА ИНТЕРКУЛЛЕРА 00> 2.0JTD
0382.CR / 0382.X7 / 1496083080

FT61770
ТРУБА ИНТЕРКУЛЛЕРА 2.0JTD
0382.GZ / 1498556080

FT61772
ШЛАНГ ТУРБИНЫ 2.0JTD
0381.25 / 9646798080

FT62005
СИНХРОНИЗАТОР
2388.26 / 9464823088 / 9648057688

FT62257
СИНХРОНИЗАТОР 3/4 ???????? КПЛ
2353.58 / 9464466288 / 9567437888

FT62283
СИНХРОНИЗАТОР КПЛ
2388.26 / 9464823088 / 9648057688

FT62424
СИНХРОНИЗАТОР 3/4 ???????? 4 BIEG
2353.58 / 9464466288 / 9567437888

FT62425
СИНХРОНИЗАТОР 3/4 ???????? 3 BIEG
2353.58 / 9464466288 / 9567437888

FT62443
ПОДШИПНИК ПРИВ. ВАЛА 35X62X14
3247.06 / 77 01 071 113 / 7703090428

FT62452
РЫЧАГ СЦЕПЛЕНИЯ
2117.66

FT64121
СЦЕПЛЕНИЕ С ПОДШИПНИКОМ 1.9 D
9402050780 / 9464866380 / 9467623380

FT64123
СЦЕПЛЕНИЕ 2.0 JTD
2050.95 / 2051.33 / 2051.45

FT64126
СЦЕПЛЕНИЕ С ПОДШИПНИКОМ 2.0 JTD
2051.A5 / 2051.L9 / 9467575680

FT64137
СЦЕПЛЕНИЕ С ПОДШИПНИКОМ 1.9 D
9402 0507 80 / 9402050780 / 9464 8663 80

FT67024
ПОДШИПНИК ПОДВЕСНОЙ КАРД. 2.0JTD 99>
2041.58 / 9619888580 / VKC 2542

FT67025
ПОДШИПНИК ПОДВЕСНОЙ КАРД. 2.0JTD
2041.63 / 9633922480 / VKC 2523

Fiat > Scudo / Ulysse 95> / Jumpy / Expert

FT67026
ПОДШИПНИК ПОДВЕСНОЙ КАРД. 2.0 JTD

2041.72 / 9647162280 / 9675835180

FT68016
ГИДРОПРИВОД СЦЕПЛЕНИЯ 2.0 JTD

2182.05 / 9631876680 / 9639573480

FT69105
ТРОС ТОРМОЗНОЙ ЗАД ЛЕВ 1.6/1.9D

1473322080

FT69104
ТРОС ТОРМОЗНОЙ ЗАД ПРАВ 1.6/1.9D

1473321080 / 4745.F3

FT73008
ТРОС ПЕРЕКЛЮЧЕНИЯ КПП КПЛ

1480093080 / 1480873080 / 2444G7

FT73021
ТРОС ПЕРЕКЛЮЧЕНИЯ КПП КПЛ

1496246080 / 2444.AR

FT73024
ТРОС ПЕРЕКЛЮЧЕНИЯ КПП КПЛ 1.9 TD

11.3292 / 1480716080 / 2444.G4

FT73085
ТРОС ПЕРЕКЛЮЧЕНИЯ КПП КПЛ

8201083201

FT74118
ГЕНЕРАТОР 2.0JTD 90A

71716609 / 71718905 / 9622410580

FT74126
ГЕНЕРАТОР 150 A

FT74128
ГЕНЕРАТОР 2.0 JTD

9639362380 / 9645907780 / 9645907880

FT74131
ГЕНЕРАТОР 2.0 JTD

5702A0 / 5702A1 / 5705AA

FT74134
ГЕНЕРАТОР 2.0 JTD

5705CS / 5705NA / 71786195

FT74218
СТАРТЕР

1320921080 / 1332419080 / 1342792080

FT74226
СТАРТЕР 1.6 HDI 05> 1.1 kW

95656487 / 95667754

FT75102
ДАТЧИК ПОЛОЖЕНИЯ РАСПРЕДВАЛА BERLINGO 08> 1.6JTD/HDI

9628539800

Fiat > Scudo / Ulysse 95> / Jumpy / Expert

FT75506
ДАТЧИК ПОЛОЖЕНИЯ ВАЛА BMT 1.8/1.9D
1920.W9 / 9606816880

FT75535
ДАТЧИК ПОЛОЖЕНИЯ ВАЛА BMT 2.0 JTD
1920.7N / 9632400580

FT75548
ДАТЧИК ПОЛОЖЕНИЯ ВАЛА BMT 2.0JTD
1920.9C

FT75550
ДАТЧИК ПОЛОЖЕНИЯ ВАЛА BMT 1.6HDI
9637220880

FT75551
ДАТЧИК ПОЛОЖЕНИЯ ВАЛА BMT 2.0JTD
9643695780

FT75552
ДАТЧИК ПОЛОЖЕНИЯ ВАЛА BMT 1.6JTD/HDI
9664387280

FT80103
ДАТЧИК ТЕМПЕРАТУРЫ ВОДЫ 1.4 HDI
1338.88 / 1338.A7 / 9636777180

FT80104
ДАТЧИК ТЕМПЕРАТУРЫ ВОДЫ
1338.1 / 9603324880 / 9621000680

FT80307
ЩУП МАСЛЯНЫЙ 1.9D/TD
1174.15 / 9613513480 / 1174.15

FT80320
ЩУП МАСЛЯНЫЙ 1.8/2.0 16V
1174.E2 / 9663340980

FT81085
ДАТЧИК ЗАДНЕГО ХОДА 2.0 JTD
2257.42 / 9662906780

FT81095
ДАТЧИК ЗАДНЕГО ХОДА
71728934 / 9659869680 / 9662906680

FT82223
ПЕРЕКЛЮЧАТЕЛЬ СТЕКЛОПОДЪЕМНИКА
6552.W3 / 9608618789

FT82230
ПЕРЕКЛЮЧАТЕЛЬ СТЕКЛОПОДЪЕМНИКА ЛЕВ 04>
6554.WG / 9662253488

FT82231
ПЕРЕКЛЮЧАТЕЛЬ СТЕКЛОПОДЪЕМНИКА ЛЕВ ЗЕРКАЛО 04>
6554.WH

FT82512
РЕЛЕ СВЕЧИ НАКАЛА
96 165 824 / 961 5959 48 / 961595948

Fiat > Scudo / Ulysse 95> / Jumpy / Expert

FT82710
СВЕЧА НАКАЛА 1.9TD
4781 356 / 4781 356 / 4781356

FT82727
СВЕЧА НАКАЛА 1.9
5962.2Y / 9631658980 / 9651029880

FT82732
СВЕЧА НАКАЛА 2.0 JTD/HDI
5962.7F / 9623 6383 80 / 9623638380

FT82735
СВЕЧА НАКАЛА 2.0
96515836

FT82743
СВЕЧА НАКАЛА 1.6 HDI
5960.K6

FT82746
СВЕЧА НАКАЛА FIAT DUCATO 1.9
9631658980

FT84538
РЕМКОМПЛЕКТ ГЛУШИТЕЛЯ БОЛТ
9152.1270 / 9152.1271 / 9152127080

FT84546
ХОМУТ ГЛУШИТЕЛЯ М8 48ММ
1713.39 / 20585-D0300 / 3104851

FT84551
ХОМУТ ГЛУШИТЕЛЯ М8 60ММ
1736.33 / 60587685 / 7701402142

FT84586
ХОМУТ ГЛУШИТЕЛЯ 69 ММ
4403585 / 7700622355 / 7701458596

FT91928
СТЕКЛОПОДЪЕМНИК ПЕРЕД ЛЕВ ЭЛЕКТР.КПЛ.
1462445080 / 1484122080 / 9221.H5

FT91929
СТЕКЛОПОДЪЕМНИК ПЕРЕД ПРАВ ЭЛЕКТР.КПЛ.
1462444080 / 1484121080 / 9222.H3

FT93228
ЩЕТКА СТЕКЛООЧИСТИТЕЛЯ ПЕРЁД КОМПЛЕКТ ЛЕВ +ПРАВ ПЛОСКИЕ 650ММ +500ММ
9790376780

FT94646
ГАЙКА БАК ТОПЛИВНЫЙ
1531.30 / 9633283880

FT94710
ПРОБКА МАСЛЯНОГО ПОДДОНА М18Х1.5Х13
55189930 / K68105328AA

FT94715
ПРОКЛАДКА ПРОБКИ ПОДДОНА МАСЛ. 14Х20Х2
0313.27 / 9400313279

Fiat > Scudo / Ulysse 95> / Jumpy / Expert

FT94720
ПРОБКА БАКА ОХЛ.ЖИДКЛСТИ
1306.C9 / 1306.E4 / 1306.J5

FT94721
ПРОКЛАДКА ПРОБКИ ПОДДОНА МАСЛ. 14X21X2
031327 / 91503500001

FT94726
ПРОБКА БАКА ОХЛ.ЖИДКЛСТИ 1 BAR
1306.98 / 1306.C6 / 1306.E0

FT94727
ПРОБКА МАСЛОЗАЛИВНОЙ ГОРЛОВИНЫ
1180.F9

FT95552
РОЛИК КАРЕТКИ ДВЕРИ БОК ВЕРХ
1493798080

FT95553
РОЛИК КАРЕТКИ ДВЕРИ БОК
1491783080

FT95554
РОЛИК КАРЕТКИ ДВЕРИ БОК НИЗ
1493801080

Fiat > Scudo 07> / Jumpy / Expert

FT11294
АМОРТИЗАТОР ПЕРЕД ЛЕВ ГАЗ
1400567680 / 5202.WW / 5208.Q4

FT11295
АМОРТИЗАТОР ПЕРЕД ПРАВ ГАЗ
1400567780 / 5202.WX / 5208.Q5

FT12075K
ЗАЩИТА АМОРТИЗАТОРА ПЕРЕД С ОТБОЙНИКОМ SET
1401353280 / 5033.39 / 5254.19

FT12283
ПРУЖИНА ПОДВЕСКИ ПЕРЕД 1.6JTD
1400599980

FT12076
ПОДУШКА АМОРТИЗАТОРА ПЕРЕД ЛЕВ
1311930080 / 5038.16 / 9405038689

FT12077
ПОДУШКА АМОРТИЗАТОРА ПЕРЕД ПРАВ
1311931080 / 5038.17 / 9405038709

Fiat > Scudo 07> / Jumpy / Expert

FT15153
РЫЧАГ ПОДВЕСКИ ОСЬ ПЕРЕДНЯЯ ЛЕВ
1497408080 / 3520.R8

FT15152
РЫЧАГ ПОДВЕСКИ ОСЬ ПЕРЕДНЯЯ ПРАВ
1497407080 / 3521.N9

FT15959
СТАБИЛИЗАТОР ПЕРЕД
1440123280 / 1440177280 / 5081.Q3

FT16116
РУЛЕВОЙ НАКОНЕЧНИК Л/П
3817.73 / 3817.A5 / 9403817738

FT16576
РУЛЕВАЯ ТЯГА Л/П
1401381280 / 1497550080 / 3812.F0

FT18350
СТОЙКА СТАБИЛИЗАТОРА ПЕРЕД ЛЕВ/ПРАВ
1400099680 / 5087.56

FT18353
САЙЛЕНТБЛОК СТАБИЛИЗАТОРА ПЕРЕД ВНУТР
1440123280 / 1440177280 / 5081.Q3

FT18412
САЙЛЕНТБЛОК СТАБИЛИЗАТОРА ПЕРЕД КОМПЛЕКТ
1440123280 / 1440177280 / 5081.Q3

FT21523
БОЛТ КОЛЕСА ШПИЛЬКА M12X1.25X24
160 873 4480 / 1608 7344 80 / 5405.72

FT22070
ПОДШИПНИК СТУПИЦЫ ПЕРЕД КПЛ
3350-88 / 3350-93 / 71748673

FT22071
ПОДШИПНИК СТУПИЦЫ СТУПИЦА ЗАД 1.6JTD
1401393480

FT22072
ПОДШИПНИК СТУПИЦЫ СТУПИЦА ЗАД 1.6JTD / 2.0JTD
1401393280

FT23063
СТУПИЦА КОЛЕСА ЗАД
3307.80 / 9647052487 / 9651610487

FT25090K
ШРУС ВНЕШ 1.6JTD
1497191088 / 3272.NK

FT25094K
ШРУС ВНЕШ 2.0JTD
1497 1870 88 / 1497187088 / 3272.NP

FT28408K
ЗАЩИТА ШРУСа ВНЕШ 94>14 SET
3287.90 / 9403287908 / 9564479480

Fiat > Scudo 07> / Jumpy / Expert

FT27125
ПОЛУОСЬ ЛЕВ 1.6
3272.GG / 3272.GH

FT27126
ПОЛУОСЬ ПРАВ 1.6
3273.EG / 3273.FA

FT27127
ПОЛУОСЬ ЛЕВ 2.0JTD
1497187088 / 3272.NP / 3272.NQ

FT27128
ПОЛУОСЬ ПРАВ 2.0JTD
1497188088 / 3273.NP / 3273.NQ

FT29133
КОЛОДКИ ТОРМОЗНЫЕ ПЕРЕД 1-ДАТЧИК 1.6/2.0 MJTD
4253.63 / 9467548887 / GDB1718

FT29154
КОЛОДКИ ТОРМОЗНЫЕ ЗАД БЕЗ ДАТЧИКА 1.6/2.0 MJTD
77364513 / 9467549087 / GDB1740

FT30009
ТОРМОЗНЫЕ КОЛОДКИ ЗАД 18Q 254 X 57
4241.H5 / 77362428 / 9945884

FT31098
ДИСК ТОРМОЗНОЙ ЗАД ЛЕВ/ПРАВ ПОЛНАЯ
424922 / 424923 / 424991

FT31099
ДИСК ТОРМОЗНОЙ ПЕРЕД ЛЕВ/ПРАВ НИПЕЛЬ
1440027088 / 4249 92

FT32385
ПРУЖИНА ТОРМ. КОЛОДОК ЗАД 14 > 2001
9945885^

FT35120
ТОРМОЗНОЙ ШЛАНГ ПЕРЕД ЛЕВ/ПРАВ 510ММ
1498442080 / 4806.H0

FT35136
ТОРМОЗНОЙ ШЛАНГ ЗАД ЛЕВ/ПРАВ 270ММ
1401070380 / 4806H5

FT35140
ТОРМОЗНОЙ ШЛАНГ ЗАД ЛЕВ/ПРАВ 380ММ
1401070480 / 4806H6

FT37110
ФИЛЬТР ВОЗДУШНЫЙ 2.0JTD
1400474780 / 1444.QX / 1444.WN

FT37115
ФИЛЬТР ВОЗДУШНЫЙ 1.6 JTD
1444.ER / 1444.ET / 9651883380

FT37134
ФИЛЬТР ВОЗДУШНЫЙ 1.6 HDi
1444.TV / 1444TV / 9685468780

Fiat > Scudo 07> / Jumpy / Expert

FT37328
ФИЛЬТР САЛОНА

6447.YJ / 6447.YK / 6447YJ

FT37329
ФИЛЬТР САЛОНА УГОЛЬНЫЙ

6447.YL / 6447.YN / 6479.A7

FT38074
ФИЛЬТР МАСЛЯНЫЙ 2.2 JTD

1109.CK / 9467521180 / 9662282580

FT39073
ФИЛЬТР ТОПЛИВА 1.6 HDi

9672320980 / SU001-A0684

FT39076
ФИЛЬТР ТОПЛИВА 2.0 JTD

1906.89 / 9401 9068 98 / 9401906898

FT39077
ФИЛЬТР ТОПЛИВА 2.0JTD

1906.A7 / 9467637280 / SU001-A0683

FT39090
ФИЛЬТР ТОПЛИВА 1.6JTD

1901.67 / 1901.78 / 9401901788

FT44085
РОЛИК ГРМ

083049 / 1690270 / 83048

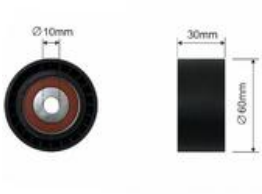

FT44087
НАТЯЖИТЕЛЬ ГРМ РОЛИК

9400830509

FT44095
НАТЯЖИТЕЛЬ ГРМ 1.6JTD/HDI

0829.88 / 1145947 / 9400829889

FT44565
НАТЯЖИТЕЛЬ ГРМ РОЛИК 1.6D

5751F3 / 9654127380

FT44566
НАТЯЖИТЕЛЬ РЕМНЯ MICRO-V РОЛИК 1.6 D

5751.E6 / 5751.F4 / 9658559480

FT44570
НАТЯЖИТЕЛЬ РЕМНЯ MICRO-V РОЛИК 2.0 D

1 318 336 / 5751.A7 / 9650542480

FT44627
НАТЯЖИТЕЛЬ РЕМНЯ MICRO-V КПЛ 1.6 JTD

5751.F3

FT45565
ШКИВ 1.4/1.6 HDI

0515.T3 / 9654961080 / AV6Q6B319AA

FT45601
ШКИВ 2.0JTD

0515.V9 / 9681640880

Fiat > Scudo 07> / Jumpy / Expert

FT45614
ШКИВ ГРМ КОЛЕНВАЛ
9656584580

FT45620
ШКИВ ГЕНЕРАТОРА 2.0 JTD
77363468

FT49386
МАСЛЯНЫЙ ПОДДОН
0301.Q3

FT52409
ПОДУШКА ДВИГАТЕЛЯ ПРАВ 1.6/2.0JTD
1807.Y3 / 9647646680

FT52471
ПОДУШКА ДВИГАТЕЛЯ САЙЛЕНТБЛОК 2.0JTD/2.0HDI
1807.A1 / 9606121080 / 9613305380

FT52475
ПОДУШКА ДВИГАТЕЛЯ ПРАВ ВЕРХ 2.0/2.2JTD
1806.74 / 9631575180 / 9641884980

FT52515
ПОДУШКА ДВИГАТЕЛЯ САЙЛЕНТБЛОК 1.6 16V/1.6HDI
1807.GS / 1807.Z4 / 1809.35

FT52581
ПОДУШКА ДВИГАТЕЛЯ ЗАД РЫЧАГ 2.0JTD E5
9683029080

FT54259
ДАТЧИК ДАВЛ. ВОЗДУХА BERLINGO 08> 1.4/1.6
1920.AJ / 9639381480

FT55144
МАСЛЯНЫЙ РАДИАТОР С ФИЛЬТРОМ 2.0D SET
9810152980

FT55213
МАСЛЯНЫЙ РАДИАТОР С ФИЛЬТРОМ 1.6 HDI SET
1103.L1 / 11427805977 / 9643796880

FT55254
РАДИАТОР 1.6 2.0 D
1330.Q7 / 1498986080

FT55279
МАСЛЯНЫЙ РАДИАТОР 1.6 HDI
1103.L1 / 11427805977 / 9643796880

FT55292
МАСЛЯНЫЙ РАДИАТОР 2.0D
3M5Q6L625BA / 6790859280 / 9672654380

FT55295
МАСЛЯНЫЙ РАДИАТОР 2.0HDI
1103.N3 / 3221470 / 5989070251

FT55311
КОНДЕНСАТОР КЛИМАТИЗАЦИИ 2.0
1400836980 / 1440143080 / 1499040080

Fiat > Scudo 07> / Jumpy / Expert

FT55515
ИНТЕРКУЛЛЕР
1440094280

FT56167
ВЕНТИЛЯТОР РАДИАТОРА 1.6/2.0JTD 420W
1253.Q8 / 1401312280 / 9635494380

FT57150
ПОМПА ОХЛАЖД ЖИДКОСТИ 2.0 JTD
1201 E8 / 1609402180 / 9463623088

FT57160
ПОМПА ОХЛАЖД ЖИДКОСТИ 1.6JTD
1201.G1 / 1201G9 / 9654514780

FT57161
ПОМПА ОХЛАЖД ЖИДКОСТИ 2.0JTD EURO 5
1201K2 / 1727556 / 9682360280

FT58183
ТЕРМОСТАТ КПЛ С ДАТЧИКОМ 1.6 HDI
1313841 / 1336.X2 / 9647767180

FT58184
ТЕРМОСТАТ КПЛ 1.6 HDI
1336.AF / 1675 627 / 9660660380

FT59173
ДАТЧИК ДАВЛЕНИЯ КЛИМ. CITROEN C4.C5 PEUGEOT 308.407 05-
9455.Z3 / 9647971280

FT61427
ТРУБА СИСТ. ОХЛАЖДЕНИЯ РАДАТОРА ВЕРХ 1.6JTD
1343.JX / 1497821080

FT61428
ТРУБА СИСТ. ОХЛАЖДЕНИЯ 2.0JTD
1323.JG / 9674961580 / 9686622380

FT61429
ТРУБА СИСТ. ОХЛАЖДЕНИЯ КЛАПАН EGR 2.0JTD
1323.CR / 9684597880

FT61769
ТРУБА ИНТЕРКУЛЛЕРА ВЕРХ 1.6JTD
0382.LX / 9680356780 / 9684994080

FT61770
ТРУБА ИНТЕРКУЛЛЕРА 2.0JTD
0382.GZ / 1498556080

FT61772
ШЛАНГ ТУРБИНЫ 2.0JTD
0381.25 / 9646798080

FT61773
ШЛАНГ ТУРБИНЫ SEALING 1.6JTD
1434.C8 / 9686311380

FT62005
СИНХРОНИЗАТОР
2388.26 / 9464823088 / 9648057688

Fiat > Scudo 07> / Jumpy / Expert

FT62257
СИНХРОНИЗАТОР 3/4 ???????? КПЛ
2353.58 / 9464466288 / 9567437888

FT62283
СИНХРОНИЗАТОР КПЛ
2388.26 / 9464823088 / 9648057688

FT62424
СИНХРОНИЗАТОР 3/4 ???????? 4 BIEG
2353.58 / 9464466288 / 9567437888

FT62425
СИНХРОНИЗАТОР 3/4 ???????? 3 BIEG
2353.58 / 9464466288 / 9567437888

FT62452
РЫЧАГ СЦЕПЛЕНИЯ
2117.66

FT62457
РЫЧАГ СЦЕПЛЕНИЯ 2.2JTD / SCUDO 07> 2.0JTD
2117.65 / 9646456280 / 9808513380

FT67024
ПОДШИПНИК ПОДВЕСНОЙ КАРД. 2.0JTD 99>
2041.58 / 9619888580 / VKC 2542

FT67025
ПОДШИПНИК ПОДВЕСНОЙ КАРД. 2.0JTD
2041.63 / 9633922480 / VKC 2523

FT67026
ПОДШИПНИК ПОДВЕСНОЙ КАРД. 2.0 JTD
2041.72 / 9647162280 / 9675835180

FT69194
ТРОС ТОРМОЗНОЙ ЗАД Л/П
1400204880 / 4746.12 / 9809533580

FT73041
ТРОС ПЕРЕКЛЮЧЕНИЯ КПП КПЛ
1401174680 / 1401176480 / 2444GR

FT74118
ГЕНЕРАТОР 2.0JTD 90A
71716609 / 71718905 / 9622410580

FT74126
ГЕНЕРАТОР 150 A

FT74134
ГЕНЕРАТОР 2.0 JTD
5705CS / 5705NA / 71786195

FT74212
СТАРТЕР 2.3/3.0 2.5 kW /BOXER/JUMPER
51779086 / 51832958 / 77 01 042 468

FT74218
СТАРТЕР
1320921080 / 1332419080 / 1342792080

Fiat > Scudo 07> / Jumpy / Expert

FT74229
СТАРТЕР 1.6 M-JET 1.1 kW
5802.AZ / 9637813680 / 9640825280

FT74233
СТАРТЕР 1.6 HDI 05> 2.2 kW
5802.AE / 5802.AF / 5802.AG

FT75102
ДАТЧИК ПОЛОЖЕНИЯ РАСПРЕДВАЛА BERLINGO 08> 1.6JTD/HDI
9628539800

FT75550
ДАТЧИК ПОЛОЖЕНИЯ ВАЛА BMT 1.6HDI
9637220880

FT75551
ДАТЧИК ПОЛОЖЕНИЯ ВАЛА BMT 2.0JTD
9643695780

FT75552
ДАТЧИК ПОЛОЖЕНИЯ ВАЛА BMT 1.6JTD/HDI
9664387280

FT76013
ДАТЧИК ПАРКТРОНИКА ЗАД
6590.95

FT80103
ДАТЧИК ТЕМПЕРАТУРЫ ВОДЫ 1.4 HDI
1338.88 / 1338.A7 / 9636777180

FT80317
ЩУП МАСЛЯНЫЙ 2.0HDI
1174.89

FT81085
ДАТЧИК ЗАДНЕГО ХОДА 2.0 JTD
2257.42 / 9662906780

FT81095
ДАТЧИК ЗАДНЕГО ХОДА
71728934 / 9659869680 / 9662906680

FT82208
ПЕРЕКЛЮЧАТЕЛЬ СТЕКЛОПОДЪЕМНИКА ПРАВ
6490.HQ / 6554.HJ / 6554.QL

FT82216
ПЕРЕКЛЮЧАТЕЛЬ СТЕКЛОПОДЪЕМНИКА ЛЕВ ЗЕРКАЛО 13-PIN SET
1401228388 / 6554.ZH / 6554.ZJ

FT82735
СВЕЧА НАКАЛА 2.0
96515836

FT82739
СВЕЧА НАКАЛА 1.6
5960.F9 / 9650100080

FT82743
СВЕЧА НАКАЛА 1.6 HDI
5960.K6

Fiat > Scudo 07> / Jumpy / Expert

FT84549
ХОМУТ ГЛУШИТЕЛЯ M8 54ММ

1608229 / 1713.24 / 20685-F5900

FT84563
ПОДВЕС ВЫХЛОПА 1.6JTD/HDI

1400303380^ / 1755.P4^

FT84564
ПОДВЕС ВЫХЛОПА 2.0 HDI

1755.A2 / 1755.H2 / 1755.L5

FT93227
ЩЕТКА СТЕКЛООЧИСТИТЕЛЯ ПЕРЁД КОМПЛЕКТ ЛЕВ +ПРАВ ПЛОСКИЕ 700ММ +500ММ

9467186780 + 9467186880

FT88565
СТЕКЛО ЗЕРКАЛА ЛЕВ ПОДОГРЕВ SINGLE

8151.KE / 8151.KG / 9467048380

FT88566
СТЕКЛО ЗЕРКАЛА ПРАВ ПОДОГРЕВ SINGLE

8151.KC / 8151.KF / 9467048280

FT88567
СТЕКЛО ЗЕРКАЛА ЛЕВ ВЕРХ ПОДОГРЕВ

8151.KE / 8151.LJ / 9467048180

FT88568
СТЕКЛО ЗЕРКАЛА ПРАВ ВЕРХ ПОДОГРЕВ

8151.KC / 8151.LK / 9467047980

FT91930
СТЕКЛОПОДЪЕМНИК ПЕРЕД ЛЕВ ЭЛЕКТР. БЕЗ МОТОРЧИКА

1440161380 / 1499439080 / 9221.Z6

FT91931
СТЕКЛОПОДЪЕМНИК ПЕРЕД ПРАВ ЭЛЕКТР. БЕЗ МОТОРЧИКА

1498743080 / 1499438080 / 9221.Z5

FT94646
ГАЙКА БАК ТОПЛИВНЫЙ

1531.30 / 9633283880

FT94705
КОРПУС ФИЛЬТРА МАСЛА КРЫШКА 2.2JTD

1103.L7 / 9467577088

FT94709
КОРПУС ФИЛЬТРА МАСЛА КРЫШКА PURFLUX

1103.L7 / 73500070 / 9467577088

FT94715
ПРОКЛАДКА ПРОБКИ ПОДДОНА МАСЛ. 14X20X2

0313.27 / 9400313279

FT94720
ПРОБКА БАКА ОХЛ.ЖИДКЛСТИ

1306.C9 / 1306.E4 / 1306.J5

FT94721
ПРОКЛАДКА ПРОБКИ ПОДДОНА МАСЛ. 14X21X2

031327 / 91503500001

Fiat > Scudo 07> / Jumpy / Expert

FT94723
ПРОБКА МАСЛЯНОГО ПОДДОНА ПОДКЛАДКА M10X1.25X13
0311.29 / 11137543584 / 1146063

Fiat > Sedici

FT15145
РЫЧАГ ПОДВЕСКИ ОСЬ ПЕРЕДНЯЯ ЛЕВ
45202-79J00 / 71750211 / 71768151

FT15144
РЫЧАГ ПОДВЕСКИ ОСЬ ПЕРЕДНЯЯ ПРАВ
45201-79J00 / 71742731 / 71768163

FT20564
СТОЙКА СТАБИЛИЗАТОРА ПЕРЕД ЛЕВ/ПРАВ
42420-80J00 / 42420-80J00-000 / 71742688

FT22073
ПОДШИПНИК СТУПИЦЫ ПЕРЕД КПЛ
71742699

FT22075
ПОДШИПНИК СТУПИЦЫ ПЕРЕД СТУПИЦА 4X4
71768547

FT22076
ПОДШИПНИК СТУПИЦЫ СТУПИЦА ЗАД
71768628

FT29139
КОЛОДКИ ТОРМОЗНЫЕ ПЕРЕД БЕЗ ДАТЧИКА 1.6/1.9/2.0
55810-79J10 / 71742853 / 71750033

FT29161
КОЛОДКИ ТОРМОЗНЫЕ ЗАД БЕЗ ДАТЧИКА
71750931 / 71768576

FT38064
ФИЛЬТР МАСЛЯНЫЙ
55189320 / 5650 354 / 71737926

FT38077
ФИЛЬТР МАСЛЯНЫЙ 1.9JTDM 150KM
16510-M68L10 / 55207208 / 71751127

FT39047
ФИЛЬТР ТОПЛИВА 2.3/3.0JTD
4708 795 / 77362340 / 77363600

FT44026
НАТЯЖИТЕЛЬ ГРМ РОЛИК
60813592 / 7778565 / VKM 12174

FT44530

НАТЯЖИТЕЛЬ РЕМНЯ MICRO-V РОЛИК 1.6/2.0 MJTD

51758383

FT44540

НАТЯЖИТЕЛЬ РЕМНЯ MICRO-V РОЛИК

51758385 / 51773551 / 55190813

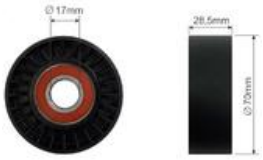

FT44547

НАТЯЖИТЕЛЬ РЕМНЯ MICRO-V РОЛИК 1.9 JTD

51758384 / 6340 556

FT44617

НАТЯЖИТЕЛЬ РЕМНЯ MICRO-V КПЛ 2.0 JTD

51758385 / 51773551 / 55190813

FT45557

ШКИВ 1.6/1.9/2.0JTD

46780491 / 55196301 / 93183257

FT45567

ШКИВ ГРМ КОЛЕНВАЛ BRAVO/ PUNTO GRANDE / STILO

46436278

FT45593

ШКИВ ГРМ КОЛЕНВАЛ 1.9 JTD

46471842

FT57108

ПОМПА ОХЛАЖД ЖИДКОСТИ 1.9 TD

6334 003 / 7762925

FT57126

ПОМПА ОХЛАЖД ЖИДКОСТИ 1.9JTD/2.4JTD

46515970 / 46515972 / 60815559

FT57145

ПОМПА ОХЛАЖД ЖИДКОСТИ 1.6 16V

71742124 / 71768109 / 71768110

FT57153

ПОМПА ОХЛАЖД ЖИДКОСТИ 1.6JTD/2.0JTD

1334 147 / 46804051 / 55209993

FT58166

ТЕРМОСТАТ 1.9JTD

55187784 / 55202510 / 71754778

FT75559

ДАТЧИК ПОЛОЖЕНИЯ ВАЛА BMT 1.6JTD

46798345

FT82341

ЗАМОК ЗАЖИГАНИЯ

18416

FT82703

СВЕЧА НАКАЛА 1.9JTD

46451951 / 46754154

FT82741

СВЕЧА НАКАЛА 1.6

55200755 / 71772815

Fiat > Sedici

FT93230
ЩЕТКА СТЕКЛООЧИСТИТЕЛЯ ПЕРЁД КОМПЛЕКТ ЛЕВ +ПРАВ ПЛОСКИЕ 650ММ +350ММ

71779255 / 71803482

FT94711
ПРОБКА МАСЛЯНОГО ПОДДОНА ПОДКЛАДКА M18X1.5X21

55188007 / 55196505

Fiat > Stilo

FT11253
АМОРТИЗАТОР ПЕРЕД ЛЕВ/ПРАВ ГАЗ 1.2/1.4/1.6

50702878 / 50705405 / 50709526

FT11254
АМОРТИЗАТОР ПЕРЕД ЛЕВ/ПРАВ ГАЗ 1.8 16V/1.9JTD

50700693 / 50709851 / 50711242

FT11256
АМОРТИЗАТОР ЗАД ЛЕВ/ПРАВ ГАЗ

50705393 / 51795358 / 51795360

FT12173
ПОДУШКА АМОРТИЗАТОРА ПЕРЕД Л/П

50700871 / 50700886 / 50702841

FT12217
ПОДШИПНИК ОПОРНЫЙ АМОРТ. ПЕРЕД

50700511 / 50700871

FT12257
ПРУЖИНА ПОДВЕСКИ ПЕРЕД 1.9JTD

50701023

FT13056
КРЕПЛЕНИЕ РАДИАТОРА

46436960

FT13057
САЙЛЕНТБЛОК ФИЛЬТР ВОЗДУШНЫЙ 1.3JTD

7786064

FT15117
РЫЧАГ ПОДВЕСКИ ОСЬ ПЕРЕДНЯЯ ЛЕВ

50700797

FT15116
РЫЧАГ ПОДВЕСКИ ОСЬ ПЕРЕДНЯЯ ПРАВ

50700779

FT15155
РЫЧАГ ПОДВЕСКИ ОСЬ ПЕРЕДНЯЯ ЛЕВ

50705083

FT15154
РЫЧАГ ПОДВЕСКИ ОСЬ ПЕРЕДНЯЯ ПРАВ

50705084

FT15156
РЫЧАГ ПОДВЕСКИ ОСЬ ПЕРЕДНЯЯ ЛЕВ STEEL
50705464 / 51795260 / 51827736

FT15157
РЫЧАГ ПОДВЕСКИ ОСЬ ПЕРЕДНЯЯ ПРАВ STEEL
50705465 / 51827737

FT15952
СТАБИЛИЗАТОР ПЕРЕД
50703541

FT16059
РУЛЕВОЙ НАКОНЕЧНИК Л/П
9949218

FT16559
РУЛЕВАЯ ТЯГА Л/П
9949217

FT17041
ШАРОВАЯ ОПОРА Л/П 17ММ
50705465^ / 50705544^ / 51827738^

FT18288
САЙЛЕНТБЛОК РЫЧАГА ОСЬ ПЕРЕДНЯЯ ПЕРЕД ЛЕВ/ПРАВ
50700443

FT18290
САЙЛЕНТБЛОК РЫЧАГА ОСЬ ПЕРЕДНЯЯ ЗАД ЛЕВ/ПРАВ
50700778

FT18291
САЙЛЕНТБЛОК БАЛКИ ОСЬ ЗАДНЯЯ Л/П
50700796 / 50706505 / 51840600

FT19115
РУЛЕВАЯ РЕЙКА ЭЛЕКТРОУСИЛИТЕЛЬ
46784126 / 46826717

FT20157
СТОЙКА СТАБИЛИЗАТОРА ПЕРЕД ЛЕВ/ПРАВ
50700941 / 51795269 / 51801136

FT21520
БОЛТ КОЛЕСА
11294235

FT22007
ПОДШИПНИК СТУПИЦЫ ПЕРЕД КПЛ
46836196 / 71753820

FT22017
ПОДШИПНИК СТУПИЦЫ ПЕРЕД КПЛ 1.4/1.6
71714459 / 71714468

FT22089
ПОДШИПНИК СТУПИЦЫ ПЕРЕД КПЛ 2.0 JTD
50700495 / 71753821

FT23001
СТУПИЦА КОЛЕСА ПЕРЕД
51824630 / 60800548 / 7595521

FT23003
СТУПИЦА КОЛЕСА ПЕРЕД

7608131

FT24030
ПОДШИПНИК СТУПИЦЫ СТУПИЦА ЗАД ABS

46512973 / 60815429 / VKBA 3540

FT24045
ПОДШИПНИК СТУПИЦЫ СТУПИЦА ЗАД ABS

46554135 / 51759727 / VKBA 3583

FT25046K
ШРУС ВНЕШ 1.9 JTD

15-1258 / 46307241 / 46307901

FT25055K
ШРУС ВНЕШ 1.2/1.9D

15-1296 / 46307889

FT25073K
ШРУС ВНЕШ 1.3JTD

15-1396 / 46307886

FT25083K
ШРУС ВНЕШ 1.6/1.9JTD

46307914 / 46308070 / 60802035

FT25086K
ШРУС ВНЕШ 1.9 JTD

46307742 / 46307887 / 46307924

FT26027
ГАЙКА СТУПИЦЫ ПЕРЕД Л/П

46541344 / 7708333

FT28010K
ШРУС ВНУТР

46307103

FT28017
КРЕСТОВИНА ПРИВОДНОГО ВАЛА 1.2 21/31.9X24X10.5

46307552 / 46307825

FT28020
КРЕСТОВИНА ПРИВОДНОГО ВАЛА 24/35.5X27X11.7

46307676

FT28044K
ЗАЩИТА ШРУСа ВНУТР SET

46307675

FT28107
КРЕСТОВИНА ПРИВОДНОГО ВАЛА 26/43.2X22X14.5

46308125 / 46308126 / 60802020

FT28321K
ЗАЩИТА ШРУСа ВНЕШ 1.6 SET

4630 7067 / 4630 7575 / 46307575

FT28327
ЗАЩИТА ШРУСа ВНЕШ

46307716

FT28327K
ЗАЩИТА ШРУСа ВНЕШ SET

46307716

FT28440
ЗАЩИТА ШРУСа ВНУТР

46307675

FT29112
КОЛОДКИ ТОРМОЗНЫЕ ПЕРЕД 1-ДАТЧИК 1.2/1.6

4254.07 / 77362091

FT29115
КОЛОДКИ ТОРМОЗНЫЕ ЗАД БЕЗ ДАТЧИКА

71769094 / 77362271 / 77362768

FT29124
КОЛОДКИ ТОРМОЗНЫЕ ПЕРЕД 1-ДАТЧИК

71770104 / 77364394 / 77364874

FT29145
КОЛОДКИ ТОРМОЗНЫЕ ПЕРЕД 1-ДАТЧИК 1.9/2.0JTD

77362196 / 77364589 / 77365188

FT29147
КОЛОДКИ ТОРМОЗНЫЕ ЗАД БЕЗ ДАТЧИКА

71769094 / 77362271 / 77362768

FT31018
ДИСК ТОРМОЗНОЙ ПЕРЕД ЛЕВ/ПРАВ НИПЕЛЬ

46403088 / 46445004 / 46455892

FT31024
ДИСК ТОРМОЗНОЙ ЗАД ЛЕВ/ПРАВ ПОЛНАЯ

60801753 / 60801755 / 82434070

FT31048
ДИСК ТОРМОЗНОЙ ПЕРЕД ЛЕВ/ПРАВ НИПЕЛЬ 1.2/1.6

46401356 / 60812137

FT31091
ДИСК ТОРМОЗНОЙ ПЕРЕД ЛЕВ/ПРАВ НИПЕЛЬ 1.9JTD

46535086 / 46765546

FT32434
НАПРАВЛЯЮЩАЯ СУППОРТА ЗАД [+] РЕЗИНКИ

77363928 / 77364641

FT32186
СУППОРТ ТОРМОЗНОЙ ЗАД ЛЕВ

9949353

FT32187
СУППОРТ ТОРМОЗНОЙ ЗАД ПРАВ

9949359

FT32448
НАПРАВЛЯЮЩАЯ СУППОРТА ЗАД [+] РЕЗИНКИ 00>

77363928 / 77364641

FT32455
НАПРАВЛЯЮЩАЯ СУППОРТА ПЕРЕД [+] РЕЗИНКИ

7074616 / 7701206347

FT37078

ФИЛЬТР ВОЗДУШНЫЙ 1.2 16V

46783544 / 51775340 / 5180 6865

FT37093

ФИЛЬТР ВОЗДУШНЫЙ 1.8/2.4/1.9JTD

46783546

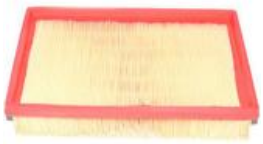

FT37309

ФИЛЬТР САЛОНА

71736776 / 71754152^

FT37342

ФИЛЬТР САЛОНА УГОЛЬНЫЙ

46723435 / 71754152

FT38001

ФИЛЬТР МАСЛЯНЫЙ

1109.C2 / 5984044 / 71754569

FT38019

ФИЛЬТР МАСЛЯНЫЙ МОТ 140454->

46544820 / 55230822 / 71736161

FT38042

ФИЛЬТР МАСЛЯНЫЙ

46796687 / 46808398 / 60612882

FT38052

ФИЛЬТР МАСЛЯНЫЙ 1.9JTD

46796687 / 71753742

FT39016

ФИЛЬТР ТОПЛИВА 2.8 JTD

46797378 / 60816460

FT44010

РОЛИК ГРМ 65X30.5/35.5X12

46400054 / 46554826 / 55211287

FT44017

РОЛИК ГРМ РОЛИК 57X29/35X8.5

60607965 / 60652129 / 60671573

FT44024

НАТЯЖИТЕЛЬ ГРМ РОЛИК 1.6

46416489 / 71734799

FT44025

РОЛИК ГРМ

55187100 / 60813590 / 71736493

FT44026

НАТЯЖИТЕЛЬ ГРМ РОЛИК

60813592 / 7778565 / VKM 12174

FT44049

НАТЯЖИТЕЛЬ ГРМ РОЛИК 1.4/1.6

55192240 / 60652477 / 60814462

FT44053

НАТЯЖИТЕЛЬ ГРМ РОЛИК 1.2 16V

46403679 / 55248394 / 73503128

FT44079

РОЛИК ГРМ РОЛИК 1.9JTD

55187100 / 60813590 / 71736493

FT44084

НАТЯЖИТЕЛЬ ГРМ РОЛИК

71739801

FT44092

НАТЯЖИТЕЛЬ ГРМ 1.6/1.8 16V

24447794 / 55555653 / 55560082

FT44508

НАТЯЖИТЕЛЬ РЕМНЯ MICRO-V РОЛИК 1.9TD

46454419 / 46514222

FT44521

НАТЯЖИТЕЛЬ РЕМНЯ MICRO-V РОЛИК

46548452 / 55195023 / 55242399

FT44522

НАТЯЖИТЕЛЬ РЕМНЯ MICRO-V РОЛИК

46537101 / 46537639

FT44523

НАТЯЖИТЕЛЬ РЕМНЯ MICRO-V РОЛИК

55190052 / 60654130

FT44538

НАТЯЖИТЕЛЬ РЕМНЯ MICRO-V РОЛИК 65X10X25.5

60671789

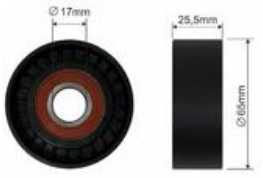

FT44540

НАТЯЖИТЕЛЬ РЕМНЯ MICRO-V РОЛИК

51758385 / 51773551 / 55190813

FT44553

НАТЯЖИТЕЛЬ РЕМНЯ MICRO-V РОЛИК

55184055 / 551840550 / 60677108

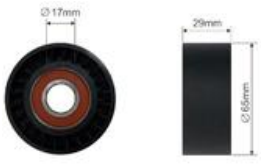

FT44554

НАТЯЖИТЕЛЬ РЕМНЯ MICRO-V РОЛИК 1.9 JTD

46546374 / 55180011 / 71747798

FT44568

НАТЯЖИТЕЛЬ РЕМНЯ MICRO-V РОЛИК 1.6 / 1.8

55556090 / 55563512 / 71776924

FT44602

НАТЯЖИТЕЛЬ РЕМНЯ MICRO-V РОЛИК 70X17X26

46537101

FT44617

НАТЯЖИТЕЛЬ РЕМНЯ MICRO-V КПЛ 2.0 JTD

51758385 / 51773551 / 55190813

FT44634

НАТЯЖИТЕЛЬ РЕМНЯ MICRO-V КПЛ 1.9 JTD

46546374 / 55180011 / 71747798

FT45302

КОРПУС ГРМ НИЗ 1.6

7799871

FT45304
КОРПУС ГРМ 1.9JTD
55190687

FT45557
ШКИВ 1.6/1.9/2.0JTD
46780491 / 55196301 / 93183257

FT45567
ШКИВ ГРМ КОЛЕНВАЛ BRAVO/ PUNTO GRANDE / STILO
46436278

FT45593
ШКИВ ГРМ КОЛЕНВАЛ 1.9 JTD
46471842

FT45615
ШКИВ ГРМ КУЛАЧКОВЫЙ ВАЛ ГРМ 1.2 / 1.4
46520164 / 5520 3781

FT45624
ШКИВ ГЕНЕРАТОРА 1.9 JTD
9949129

FT45627
ШКИВ ГЕНЕРАТОРА 1.6 JTD
77364725

FT46634
ВТУЛКА РЫЧАГА СЦЕПЛЕНИЯ ВЕРХ
46784963

FT46635
ВТУЛКА РЫЧАГА СЦЕПЛЕНИЯ НИЗ
46784964

FT49354
МАСЛЯНЫЙ ПОДДОН 1.6
46764098

FT49357
МАСЛЯНЫЙ ПОДДОН 1.2
46539820

FT52401
ПОДУШКА ДВИГАТЕЛЯ ЗАД РЫЧАГ 1.2/1.6
46781891

FT54254
ДАТЧИК ДАВЛ. ВОЗДУХА PANDA 03> / PUNTO 1.2/1.4
46553045 / 55209037 / 71732447

FT55287
МАСЛЯНЫЙ РАДИАТОР 05>
55180933

FT56549
ВЕНТИЛЯТОР ПЕЧКИ STILO
46723433 / 77363824

FT57057
ПОМПА ОХЛАЖД ЖИДКОСТИ 1.6 16V
46400058 / 46444355 / 71716878

FT57106

ПОМПА ОХЛАЖД ЖИДКОСТИ 2.0

7762926

FT57108

ПОМПА ОХЛАЖД ЖИДКОСТИ 1.9 TD

6334 003 / 7762925

FT57123

ПОМПА ОХЛАЖД ЖИДКОСТИ 1.2 16V

46422512 / 46520401 / 71713728

FT57126

ПОМПА ОХЛАЖД ЖИДКОСТИ 1.9JTD/2.4JTD

46515970 / 46515972 / 60815559

FT57144

ПОМПА ОХЛАЖД ЖИДКОСТИ 1.8 16V

71739779

FT57149

ПОМПА ОХЛАЖД ЖИДКОСТИ КПЛ

55221397

FT57153

ПОМПА ОХЛАЖД ЖИДКОСТИ 1.6JTD/2.0JTD

1334 147 / 46804051 / 55209993

FT58136

ТЕРМОСТАТ 1.6-20 16V TS

60813208 / 60814382

FT58145

ТЕРМОСТАТ КПЛ 1.2 16V

46523118

FT59101

РЕЗИСТОР ПЕЧКИ FIAT DUCATO 4PIN

46721213 / 46722909 / 46723713

FT59110

РЕЗИСТОР ПЕЧКИ DUCATO

6441.CA

FT59201

РЕОСТАТ ВЕНТ. РАДИАТОРА

46533716 / 51736774 / 7782831

FT61350

ТРУБА СИСТ. ОХЛАЖДЕНИЯ КЛАПАН EGR 1.9JTD

46761247

FT61431

ТРУБА СИСТ. ОХЛАЖДЕНИЯ РАДАТОРА НИЗ 1.9JTD

46799863 / 46838047

FT61432

ТРУБА СИСТ. ОХЛАЖДЕНИЯ РАДАТОРА ВЕРХ 1.9JTD

46838045

FT61808

ШЛАНГ ТУРБИНЫ 1.9JTD

46456214 / 46456294

FT61834

ТРУБА ИНТЕРКУЛЛЕРА НИЗ 1.9JTD

46808669 / 51718041

FT62111

МУФТА КПП КОМПЛ. 3/4 ????????

55195575

FT62434

ВТУЛКА РЫЧАГА СЦЕПЛЕНИЯ НИЗ

46543812

FT64113

МАХОВИК ЖЕСТКОЕ

71735500 + 55203007

FT67015

ПОДШИПНИК ПОДВЕСНОЙ КАРД. 0.9-1.6 93-

55220302 / VKC 2183

FT68024

ГИДРОПРИВОД СЦЕПЛЕНИЯ

46541667 / 55196189 / 55227259

FT74110

ГЕНЕРАТОР 1.9 JTD

46430530 / 46447117 / 46544329

FT74137

ГЕНЕРАТОР 1.9 JTDM 120A

63377490

FT74235

СТАРТЕР 1.2/1.4 0.9 kW

46813058 / 46813064 / 51772325

FT75532

ДАТЧИК ПОЛОЖЕНИЯ ВАЛА ВМТ 1.6

46442091 / 7735914 / 7777960

FT75533

ДАТЧИК ПОЛОЖЕНИЯ ВАЛА ВМТ 1.6/2.0

46469866 / 46470477 / 46472687

FT75541

ДАТЧИК ПОЛОЖЕНИЯ ВАЛА ВМТ 1.2

46474583 / 46754538

FT75546

ДАТЧИК ПОЛОЖЕНИЯ ВАЛА ВМТ 1.4 16V

46815160

FT75559

ДАТЧИК ПОЛОЖЕНИЯ ВАЛА ВМТ 1.6JTD

46798345

FT75561

ДАТЧИК ЖИДКОСТИ ФИЛЬТР ТОПЛИВА

77363659 / 9284

FT76001

ДАТЧИК ПАРКТРОНИКА

156032058 / 735393479

FT80571

ДАТЧИК ABS ПЕРЕД Л/П

51792165

FT81088

ДАТЧИК ПЕДАЛИ СЦЕПЛЕНИЯ

46742976 / 46840511 / 60685431

FT82514

РЕЛЕ СВЕЧИ НАКАЛА ALFA FIAT PEUGEOT

51888255 / 55193073

FT82703

СВЕЧА НАКАЛА 1.9JTD

46451951 / 46754154

FT82707

СВЕЧА НАКАЛА 1.9/2.4JTD

46792355

FT82733

СВЕЧА НАКАЛА

55200817

FT82812

МОТОРЧИК СТЕКЛООЧИСТИТЕЛЯ ПЕРЕД

9949505

FT83305

РЕЛЕ 30A 12V BRAVO 10> GRANDE PUNTO 14> 500L

60673505 / 60679252 / 60679253

FT84526

ПОДВЕС ВЫХЛОПА

46810305

FT84543

ПОДВЕС ВЫХЛОПА ЗАД

1557731 / 1558875 / 1755F1

FT84546

ХОМУТ ГЛУШИТЕЛЯ M8 48MM

1713.39 / 20585-D0300 / 3104851

FT84551

ХОМУТ ГЛУШИТЕЛЯ M8 60MM

1736.33 / 60587685 / 7701402142

FT84568

ПОДВЕС ВЫХЛОПА 1.9

13242186 / 551876002 / 5850427

FT84576

ПРОКЛАДКА ГЛУШИТЕЛЯ FIAT

46518052 / 60573540 / 60813020

FT84579

ПРОКЛАДКА ГЛУШИТЕЛЯ

6001024176 / 71736864 / 7700823389

FT93205

ЩЕТКА СТЕКЛООЧИСТИТЕЛЯ ПЕРЁД КОМПЛЕКТ ЛЕВ +ПРАВ ПЛОСКИЕ 530MM +475MM

5911648

FT93344

РЫЧАГ СТЕКЛООЧИСТИТЕЛЯ ЗАД KOMBI

46775472

FT94043

ГАЗОВЫЙ АМОРТИЗАТОР БАГАЖНИКА

46784995

FT94704

ПРОБКА БАКА ОХЛ.ЖИДКЛСТИ 1.4 BAR

1306.F8 / 46799364

FT94710

ПРОБКА МАСЛЯНОГО ПОДДОНА M18X1.5X13

55189930 / K68105328AA

FT94714

ПРОБКА МАСЛЯНОГО ПОДДОНА ПОДКЛАДКА 1.9JT M18X1.5X22

46476967 / 60812431 / 60813578

FT94724

ПРОБКА МАСЛЯНОГО ПОДДОНА ПОДКЛАДКА M12X1.25X13

55184773

FT94835

ГАЗОВЫЙ АМОРТИЗАТОР БАГАЖНИКА

46784994

FT94836

ГАЗОВЫЙ АМОРТИЗАТОР БАГАЖНИКА 03>

51716996 / 51736746

FT94841

ГАЗОВЫЙ АМОРТИЗАТОР КАПОТА

46784590

FT94901

НАСОС ОМЫВАТЕЛЯ СТЕКЛА

71719636

FT95453

ШИНА СТЕКЛОПОДЪЕМНИКА

7775575

FT95462

ПЕТЛЯ ЗАМКА ДВЕРИ ЗАД НИЗ

51793987

FT96304

ЗАЩЕЛКА

7677865

FT96306

ЗАЩЕЛКА ПЕДАЛЬ СЦЕПЛЕНИЯ

46554494

FT11002

АМОРТИЗАТОР ПЕРЕД ЛЕВ/ПРАВ ГАЗ 1.4/1.6

71712505 / 7638138

FT11004

АМОРТИЗАТОР ЗАД ЛЕВ/ПРАВ МАСЛО 1.4/1.6/D

71712478

FT15001

РЫЧАГ ПОДВЕСКИ ОСЬ ПЕРЕДНЯЯ ЛЕВ НИЗ 17ММ

46423822 / 71747915

FT15002

РЫЧАГ ПОДВЕСКИ ОСЬ ПЕРЕДНЯЯ ПРАВ НИЗ 17ММ

46423823 / 71747916

FT16006

РУЛЕВОЙ НАКОНЕЧНИК ЛЕВ

7591216 / 9947437 / 9950671

FT16005

РУЛЕВОЙ НАКОНЕЧНИК ПРАВ

7591215 / 9947438 / 9950672

FT16504

РУЛЕВАЯ ТЯГА Л/П

7633721 / 9946948

FT17026

РЕМКОМПЛЕКТ ПОДВЕСКИ ОСЬ ЗАДНЯЯ

46460170^ / 7603697^ / 7603699^

FT18004

САЙЛЕНТБЛОК РЫЧАГА ОСЬ ПЕРЕДНЯЯ ПЕРЕД ЛЕВ/ПРАВ 20.9ММ

7601064

FT18044

ОТБОЙНИК ПОДВЕСКИ ЗАД

7599485 / 7779148

FT18046

САЙЛЕНТБЛОК СТАБИЛИЗАТОРА ПЕРЕД ВНУТР 22ММ

7601646 / 7760424

FT20018

СТОЙКА СТАБИЛИЗАТОРА ПЕРЕД ЛЕВ/ПРАВ

60570627 / 60809242 / 7601647

FT20090

ЗАЩИТА РУЛЕВОЙ ТЯГИ

7645160 / 9946947

FT20091

ЗАЩИТА РУЛЕВОЙ ТЯГИ ГИДРО-УСЕЛИТЕЛЬ Л/П

9941582

FT20133

КРЕСТОВИНА РУЛЕВОЙ РЕЙКИ 16X38.9

4193734 / 7640534^ / 7705030^

FT21003

ПОДШИПНИК СТУПИЦЫ ПЕРЕД

46423870 / 51753789

FT21005

ПОДШИПНИК СТУПИЦЫ ПЕРЕД 37X72X37

40210-00-QAA / 46529970 / 77 00 822 298

FT22009

ПОДШИПНИК СТУПИЦЫ ПЕРЕД КПЛ

5890987 / 60815880 / 71714460

FT23001

СТУПИЦА КОЛЕСА ПЕРЕД

51824630 / 60800548 / 7595521

FT23003

СТУПИЦА КОЛЕСА ПЕРЕД

7608131

FT24001

ПОДШИПНИК СТУПИЦЫ СТУПИЦА ЗАД

51754192 / 7603679 / 7750120

FT24011

ПОДШИПНИК СТУПИЦЫ СТУПИЦА ЗАД

7603485

FT25004K

ШРУС ВНЕШ 55/60/75

15-1105 / 92601903

FT28010K

ШРУС ВНУТР

46307103

FT28201

УПЛОТНИТЕЛЬ 23ММ

71738383 / 92601390

FT28302

ЗАЩИТА ШРУСа ВНЕШ

7603 021 / 7635 255 / 7682 886

FT28302K

ЗАЩИТА ШРУСа ВНЕШ SET

7603 021 / 7635 255 / 7682 886

FT29002

КОЛОДКИ ТОРМОЗНЫЕ ПЕРЕД 1-ДАТЧИК

5892728 / 5892735 / 71752994

FT28401

ЗАЩИТА ШРУСа ВНУТР ЛЕВ

46307085 / 7625541

FT28402

ЗАЩИТА ШРУСа ВНУТР ПРАВ

7621245

FT28401K

ЗАЩИТА ШРУСа ВНУТР ЛЕВ SET 23ММ

46307085 / 7625541

FT28402K

ЗАЩИТА ШРУСа ВНУТР ПРАВ SET 23ММ

46307228 / 7635078 / 92601390

Fiat > Tipo / Tempra

FT29003
КОЛОДКИ ТОРМОЗНЫЕ ПЕРЕД 1-ДАТЧИК
5888781 / 793120 / 793382

FT29035
КОЛОДКИ ТОРМОЗНЫЕ ЗАД БЕЗ ДАТЧИКА
9941211 / 9942904 / 9945821

FT29110
КОЛОДКИ ТОРМОЗНЫЕ ЗАД БЕЗ ДАТЧИКА
71752984 / 77362242 / 9949173

FT31002
ДИСК ТОРМОЗНОЙ ПЕРЕД ЛЕВ/ПРАВ ПОЛНАЯ
46403960 / 7685656 / DF1745

FT31004
ДИСК ТОРМОЗНОЙ ПЕРЕД ЛЕВ/ПРАВ ПОЛНАЯ 1.4/1.6 P
46554302 / 46820655 / 71738373

FT31016
ДИСК ТОРМОЗНОЙ ПЕРЕД ЛЕВ/ПРАВ НИПЕЛЬ
46416712 / 46423415 / 71770936

FT31017
ДИСК ТОРМОЗНОЙ ПЕРЕД ЛЕВ/ПРАВ НИПЕЛЬ 1.8/2.0TS
46427947 / 60811890 / 82462136

FT32002
БАРАБАН ТОРМОЗНОЙ ЗАД
7599325 / 7750119 / DB4158

FT32006
БАРАБАН ТОРМОЗНОЙ ЗАД
7769850 / DB4210

FT34024
ЦИЛИНДР ТОРМОЗНОЙ 1.6/1.8 20.64
71737950 / 7757604

FT36203
НАСОС ГУР БЕЗ КОЛЕСА
46406954 / 46413323 / 7658069

FT38001
ФИЛЬТР МАСЛЯНЫЙ
1109.C2 / 5984044 / 71754569

FT38006
ФИЛЬТР МАСЛЯНЫЙ D
60507080 / 60810474 / 7773854

FT39001
ФИЛЬТР ТОПЛИВА
1908556 / 5951661 / 60507208

FT39009
ФИЛЬТР ТОПЛИВА 1.4 IE
4435144 / 5984093 / 7606404

FT44002
НАТЯЖИТЕЛЬ ГРМ РОЛИК 1.0 57X24X30
0818.21 / 0829.17 / 5972277

Fiat > Tipo / Tempra

FT44004
НАТЯЖИТЕЛЬ ГРМ РОЛИК 61X33/57.5X10.5

7596877

FT44005
РОЛИК ГРМ 61X33/57.5X10.5

7596876

FT46634
ВТУЛКА РЫЧАГА СЦЕПЛЕНИЯ ВЕРХ

46784963

FT46635
ВТУЛКА РЫЧАГА СЦЕПЛЕНИЯ НИЗ

46784964

FT49350
МАСЛЯНЫЙ ПОДДОН 1.0/1.1

7665741 / 7762432

FT53023
НАСОС ТОПЛИВНЫЙ MPI BRAVO/MAREA 1.6

7750715

FT54258
ДАТЧИК ДАВЛ. ВОЗДУХА 2.8JTD

1902.J7 / 46531222

FT57001
ПОМПА ОХЛАЖД ЖИДКОСТИ >04/99 O=57.5

46423351 / 71713727 / PA467

FT57058
ПОМПА ОХЛАЖД ЖИДКОСТИ 1.4IE

46437911 / 7752928

FT57071
ПОМПА ОХЛАЖД ЖИДКОСТИ 1.4

71719695 / 71737972 / 7784979

FT57072
ПОМПА ОХЛАЖД ЖИДКОСТИ 1.4/1.6

7720987 / 7737200 / 7784977

FT58002
ТЕРМОСТАТ 1.4-1.6

7581200

FT58039
ТЕРМОСТАТ 1.0/1.1 UNO/TIPO/PUNTO

7545958 / 7589135

FT59201
РЕОСТАТ ВЕНТ. РАДИАТОРА

46533716 / 51736774 / 7782831

FT82513
РЕЛЕ СВЕЧИ НАКАЛА 2.5 TD

4642 8175 / 46428175 / 7664763

FT82710
СВЕЧА НАКАЛА 1.9TD

4781 356 / 4781 356 / 4781356

Fiat > Tipo / Tempra

FT83305
РЕЛЕ 30А 12V BRAVO 10> GRANDE PUNTO 14> 500L
60673505 / 60679252 / 60679253

FT84504
ПОДВЕС ВЫХЛОПА 2.5 D/TD
4422885 / 4422885 / 4437668

FT84508
ПОДВЕС ВЫХЛОПА
4387293 / 4387293 / 60807479

FT84548
ХОМУТ ГЛУШИТЕЛЯ М8 52ММ
1506043 / 17452-16160 / 6U0253460

FT93203
ЩЕТКА СТЕКЛООЧИСТИТЕЛЯ ПЕРЁД КОМПЛЕКТ ЛЕВ +ПРАВ ПЛОСКИЕ 550ММ +500ММ
5908844 / 5911193 / 71779240

FT94701
ПРОБКА МАСЛОЗАЛИВНОЙ ГОРЛОВИНЫ
7545141

FT94703
ПРОБКА БАКА ОХЛ.ЖИДКЛСТИ 1 BAR
1306.F3 / 46556737

FT94710
ПРОБКА МАСЛЯНОГО ПОДДОНА М18Х1.5Х13
55189930 / K68105328AA

FT94901
НАСОС ОМЫВАТЕЛЯ СТЕКЛА
71719636

FT96302
ЗАЩЕЛКА КРЫШКА ДВИГАТЕЛЯ
7622907

FT96304
ЗАЩЕЛКА
7677865

Fiat > Tipo 16>

FT12235
САЙЛЕНТБЛОК ПРУЖИНЫ ЗАД НИЗ
55700710 / 82435857

FT18423
САЙЛЕНТБЛОК РЫЧАГА ОСЬ ПЕРЕДНЯЯ ЗАД ЛЕВ/ПРАВ
52011612^ / 52011614^

FT15183

РЫЧАГ ПОДВЕСКИ ОСЬ ПЕРЕДНЯЯ ЛЕВ

52011614

FT15182

РЫЧАГ ПОДВЕСКИ ОСЬ ПЕРЕДНЯЯ ПРАВ

52011612

FT18424

САЙЛЕНТБЛОК РЫЧАГА ОСЬ ПЕРЕДНЯЯ ПЕРЕД ЛЕВ/ПРАВ

52011612^ / 52011614^

FT22007

ПОДШИПНИК СТУПИЦЫ ПЕРЕД КПЛ

46836196 / 71753820

FT29169

КОЛОДКИ ТОРМОЗНЫЕ ПЕРЕД БЕЗ ДАТЧИКА

77367910

FT31020

ДИСК ТОРМОЗНОЙ ПЕРЕД ЛЕВ/ПРАВ НИПЕЛЬ

46445006 / 60658565 / 71739568

FT34036

ЦИЛИНДР ТОРМОЗНОЙ

77367100

FT37078

ФИЛЬТР ВОЗДУШНЫЙ 1.2 16V

46783544 / 51775340 / 5180 6865

FT37118

ФИЛЬТР ВОЗДУШНЫЙ 1.3MJTD

51897086 / 51920958 / 51925027

FT37128

ФИЛЬТР ВОЗДУШНЫЙ 1.4 T-JET / 1.3JTD E6 / 1.6JTD

52027683

FT37327

ФИЛЬТР САЛОНА FIORINO 07> TIPO 16>

1808029 / 77364561 / 95514195

FT38019

ФИЛЬТР МАСЛЯНЫЙ MOT 140454->

46544820 / 55230822 / 71736161

FT38060

ФИЛЬТР МАСЛЯНЫЙ 1.3JTD

5650 342 / 73500049

FT38084

ФИЛЬТР МАСЛЯНЫЙ 1.6/2.0JTD

55223416 / 650111 / 71754237

FT39066

ФИЛЬТР ТОПЛИВА КАРТРИДЖ 1.3MJTD

77366216 / 77366607 / 818021

FT44053

НАТЯЖИТЕЛЬ ГРМ РОЛИК 1.2 16V

46403679 / 55248394 / 73503128

FT45628

ШКИВ ГЕНЕРАТОРА 1.3 JTD

55186280 / 77362721

FT55215

МАСЛЯНЫЙ РАДИАТОР 1.6 D

55235062 / 55236720 / 55273044

FT57123

ПОМПА ОХЛАЖД ЖИДКОСТИ 1.2 16V

46422512 / 46520401 / 71713728

FT57140

ПОМПА ОХЛАЖД ЖИДКОСТИ 1.3 JTD 16V

46815125 / 46819138 / 71745026

FT57149

ПОМПА ОХЛАЖД ЖИДКОСТИ КПЛ

55221397

FT67015

ПОДШИПНИК ПОДВЕСНОЙ КАРД. 0.9-1.6 93-

55220302 / VKC 2183

FT74230

СТАРТЕР 1.3 M-JET 1.3kW

46823548 / 55204116

FT74235

СТАРТЕР 1.2/1.4 0.9 kW

46813058 / 46813064 / 51772325

FT76003

ДАТЧИК ПАРКТРОНИКА

735531904

FT94705

КОРПУС ФИЛЬТРА МАСЛА КРЫШКА 2.2JTD

1103.L7 / 9467577088

FT94709

КОРПУС ФИЛЬТРА МАСЛА КРЫШКА PURFLUX

1103.L7 / 73500070 / 9467577088

FT94710

ПРОБКА МАСЛЯНОГО ПОДДОНА M18X1.5X13

55189930 / K68105328AA

FT96104

КОВРИК РЕЗИНОВЫЙ КПЛ SEDAN

735654479

FT96105

КОВРИК РЕЗИНОВЫЙ КПЛ KOMBI/HB

FT11001

АМОРТИЗАТОР ПЕРЕД ЛЕВ/ПРАВ МАСЛО

5895368 / 71712503 / 71712513

FT11003

АМОРТИЗАТОР ЗАД ЛЕВ/ПРАВ МАСЛО

71712472

FT12005

ПОДУШКА АМОРТИЗАТОРА ЗАД Л/П

5960254

FT12022

ЗАЩИТА АМОРТИЗАТОРА ПЕРЕД С ОТБОЙНИКОМ

5978771

FT13060

КРЕПЛЕНИЕ РАДИАТОРА

46417174

FT16002

РУЛЕВОЙ НАКОНЕЧНИК Л/П

5958246 / 5983406

FT15004

РЫЧАГ ПОДВЕСКИ ОСЬ ПЕРЕДНЯЯ ЛЕВ

7705615

FT15003

РЫЧАГ ПОДВЕСКИ ОСЬ ПЕРЕДНЯЯ ПРАВ

7705616

FT16504

РУЛЕВАЯ ТЯГА Л/П

7633721 / 9946948

FT17004

ШАРОВАЯ ОПОРА Л/П

5995503^ / 7705615^ / 7705616^

FT18002

САЙЛЕНТБЛОК РЫЧАГА ОСЬ ПЕРЕДНЯЯ ЗАД ЛЕВ/ПРАВ

5927293 / 7673582

FT20047

САЙЛЕНТБЛОК СТАБИЛИЗАТОРА ПЕРЕД ВНУТР

7603476

FT20133

КРЕСТОВИНА РУЛЕВОЙ РЕЙКИ 16X38.9

4193734 / 7640534^ / 7705030^

FT21001

ПОДШИПНИК СТУПИЦЫ ПЕРЕД /127 30X60X37

5937306 / 71714455 / 71746393

FT24009

ПОДШИПНИК СТУПИЦЫ СТУПИЦА ЗАД

7599461

FT24011

ПОДШИПНИК СТУПИЦЫ СТУПИЦА ЗАД

7603485

FT25002K
ШРУС ВНЕШ
4247399 / 4308412 / 5998706

FT25054K
ШРУС ВНЕШ 1.2/1.4
7079221 / 71720788 / 7758266

FT28001
КРЕСТОВИНА ПРИВОДНОГО ВАЛА 19/29.2X24X9.5
7540062

FT28201
УПЛОТНИТЕЛЬ 23ММ
71738383 / 92601390

FT28302
ЗАЩИТА ШРУСа ВНЕШ
7603 021 / 7635 255 / 7682 886

FT28302K
ЗАЩИТА ШРУСа ВНЕШ SET
7603 021 / 7635 255 / 7682 886

FT28401
ЗАЩИТА ШРУСа ВНУТР ЛЕВ
46307085 / 7625541

FT28402
ЗАЩИТА ШРУСа ВНУТР ПРАВ
7621245

FT28401K
ЗАЩИТА ШРУСа ВНУТР ЛЕВ SET 23ММ
46307085 / 7625541

FT28402K
ЗАЩИТА ШРУСа ВНУТР ПРАВ SET 23ММ
46307228 / 7635078 / 92601390

FT29001
КОЛОДКИ ТОРМОЗНЫЕ ПЕРЕД
5951660 / GDB297

FT29002
КОЛОДКИ ТОРМОЗНЫЕ ПЕРЕД 1-ДАТЧИК
5892728 / 5892735 / 71752994

FT29003
КОЛОДКИ ТОРМОЗНЫЕ ПЕРЕД 1-ДАТЧИК
5888781 / 793120 / 793382

FT29008
КОЛОДКИ ТОРМОЗНЫЕ БЕЗ ДАТЧИКА >99
5882984 / 5888528 / 71738153

FT29035
КОЛОДКИ ТОРМОЗНЫЕ ЗАД БЕЗ ДАТЧИКА
9941211 / 9942904 / 9945821

FT30001
ТОРМОЗНЫЕ КОЛОДКИ ЗАД LOCKHEED
77362291 / 77362293 / 9945371

Fiat > Uno

FT30003
ТОРМОЗНЫЕ КОЛОДКИ ЗАД 185 X 31
5881040 / 5888144 / 77362424

FT31001
ДИСК ТОРМОЗНОЙ ПЕРЕД ЛЕВ/ПРАВ ПОЛНАЯ
4385812 / 71738422

FT31002
ДИСК ТОРМОЗНОЙ ПЕРЕД ЛЕВ/ПРАВ ПОЛНАЯ
46403960 / 7685656 / DF1745

FT31004
ДИСК ТОРМОЗНОЙ ПЕРЕД ЛЕВ/ПРАВ ПОЛНАЯ 1.4/1.6 P
46554302 / 46820655 / 71738373

FT31035
ДИСК ТОРМОЗНОЙ ПЕРЕД ЛЕВ/ПРАВ ПОЛНАЯ / FIAT SIENA 1.4
5961814 / 71738423

FT32002
БАРАБАН ТОРМОЗНОЙ ЗАД
7599325 / 7750119 / DB4158

FT32004
БАРАБАН ТОРМОЗНОЙ ЗАД
7777842 / DB4013

FT32006
БАРАБАН ТОРМОЗНОЙ ЗАД
7769850 / DB4210

FT32118
СУППОРТ ТОРМОЗНОЙ ПЕРЕД ЛЕВ
792286 / 9946182

FT32119
СУППОРТ ТОРМОЗНОЙ ПЕРЕД ПРАВ
792287 / 9946180

FT34002
ЦИЛИНДР ТОРМОЗНОЙ
5987896 / 71738324 / 71738328

FT38001
ФИЛЬТР МАСЛЯНЫЙ
1109.C2 / 5984044 / 71754569

FT38006
ФИЛЬТР МАСЛЯНЫЙ D
60507080 / 60810474 / 7773854

FT39001
ФИЛЬТР ТОПЛИВА
1908556 / 5951661 / 60507208

FT39009
ФИЛЬТР ТОПЛИВА 1.4 IE
4435144 / 5984093 / 7606404

FT44002
НАТЯЖИТЕЛЬ ГРМ РОЛИК 1.0 57X24X30
0818.21 / 0829.17 / 5972277

FT44011

РОЛИК ГРМ 61X30/51

46740726 / 7553565

FT44080

НАТЯЖИТЕЛЬ ГРМ РОЛИК 1.2MPI

1535 439 / 55183497 / 55233759

FT44501

НАТЯЖИТЕЛЬ РЕМНЯ MICRO-V РОЛИК

46424716 / 7702173 / 7797142

FT44521

НАТЯЖИТЕЛЬ РЕМНЯ MICRO-V РОЛИК

46548452 / 55195023 / 55242399

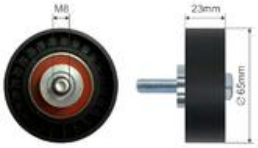

FT44544

НАТЯЖИТЕЛЬ РЕМНЯ MICRO-V РОЛИК 1.2

46756937 / 55204392

FT45545

ШКИВ ГРМ КОЛЕНВАЛ 1.1/1.2

46526261

FT46634

ВТУЛКА РЫЧАГА СЦЕПЛЕНИЯ ВЕРХ

46784963

FT46635

ВТУЛКА РЫЧАГА СЦЕПЛЕНИЯ НИЗ

46784964

FT49350

МАСЛЯНЫЙ ПОДДОН 1.0/1.1

7665741 / 7762432

FT49351

МАСЛЯНЫЙ ПОДДОН 1.2 MPI

46515152

FT49359

МАСЛЯНЫЙ ПОДДОН 1.2 8V

46543513 / 55200418

FT52008

ПОДУШКА ДВИГАТЕЛЯ ЛЕВ

5974775

FT54011

ЗУБЧАТАЯ ШЕСТЕРНЯ КПП ПРИВОД СПИДОМЕТРА

55253317 / 7754074

FT54258

ДАТЧИК ДАВЛ. ВОЗДУХА 2.8JTD

1902.J7 / 46531222

FT57001

ПОМПА ОХЛАЖД ЖИДКОСТИ >04/99 O=57.5

46423351 / 71713727 / PA467

FT57058

ПОМПА ОХЛАЖД ЖИДКОСТИ 1.4IE

46437911 / 7752928

FT57071

ПОМПА ОХЛАЖД ЖИДКОСТИ 1.4

71719695 / 71737972 / 7784979

FT58002

ТЕРМОСТАТ 1.4-1.6

7581200

FT58039

ТЕРМОСТАТ 1.0/1.1 UNO/TIPO/PUNTO

7545958 / 7589135

FT62111

МУФТА КПП КОМПЛ. 3/4 ????????

55195575

FT62434

ВТУЛКА РЫЧАГА СЦЕПЛЕНИЯ НИЗ

46543812

FT67015

ПОДШИПНИК ПОДВЕСНОЙ КАРД. 0.9-1.6 93-

55220302 / VKC 2183

FT74108

ГЕНЕРАТОР BOSCH MM 55A

4808502 / 4808507 / 4808509

FT75504

ДАТЧИК ПОЛОЖЕНИЯ ВАЛА ВМТ FIAT CC 704

4460206 / 4460206 / 7547714

FT81001

ДАТЧИК STOP EUROCARGO

4345643 / 4345645

FT82513

РЕЛЕ СВЕЧИ НАКАЛА 2.5 TD

4642 8175 / 46428175 / 7664763

FT82710

СВЕЧА НАКАЛА 1.9TD

4781 356 / 4781 356 / 4781356

FT83303

РЕЛЕ 10/20A 12V

11130088 / 46520413 / 46520423

FT83305

РЕЛЕ 30A 12V BRAVO 10> GRANDE PUNTO 14> 500L

60673505 / 60679252 / 60679253

FT84508

ПОДВЕС ВЫХЛОПА

4387293 / 4387293 / 60807479

FT84545

ХОМУТ ГЛУШИТЕЛЯ M8 45MM

17452-16120 / 4 082 895 / 4594-03-51A

FT84547

ХОМУТ ГЛУШИТЕЛЯ M8 50MM

1608279 / 18219898773 / 20685-W1200

FT84548

ХОМУТ ГЛУШИТЕЛЯ M8 52ММ

1506043 / 17452-16160 / 6U0253460

FT84549

ХОМУТ ГЛУШИТЕЛЯ M8 54ММ

1608229 / 1713.24 / 20685-F5900

FT88070

ЗЕРКАЛО РУЧНОЕ. ЛЕВ

5892125

FT88138

ЗЕРКАЛО РУЧНОЕ. ПРАВ

5892126

FT94701

ПРОБКА МАСЛОЗАЛИВНОЙ ГОРЛОВИНЫ

7545141

FT94703

ПРОБКА БАКА ОХЛ.ЖИДКЛСТИ 1 BAR

1306.F3 / 46556737

FT94710

ПРОБКА МАСЛЯНОГО ПОДДОНА M18X1.5X13

55189930 / K68105328AA

FT96304

ЗАЩЕЛКА

7677865

FT11311

АМОРТИЗАТОР ПЕРЕД ЛЕВ/ПРАВ ГАЗ

4408543 / 4560150 / 4560178

FT11312

АМОРТИЗАТОР ЗАД ЛЕВ/ПРАВ ГАЗ RWD

4109774

FT12259K

ЗАЩИТА АМОРТИЗАТОРА ПЕРЕД С ОТБОЙНИКОМ SET

4042048

FT12286

ПОДУШКА АМОРТИЗАТОРА ПЕРЕД Л/П

4 053 300 / 4 094 280 / 4 706 416

FT16120

РУЛЕВОЙ НАКОНЕЧНИК Л/П

1490759 / 1736669 / 1743642

FT17101

ШАРОВАЯ ОПОРА Л/П

4173761 / 4386870 / 4630551

FT16580

РУЛЕВАЯ ТЯГА ЛЕВ

1370709 / 6C113L519AA / YC153L519AB

FT16581

РУЛЕВАЯ ТЯГА ПРАВ

1370710 / 6C113L519BA / YC153L519BB

FT18507

САЙЛЕНТБЛОК РЫЧАГА ОСЬ ПЕРЕДНЯЯ ПЕРЕД ЛЕВ/ПРАВ

1 495 713 / 4 041 450 / 4 131 788

FT18508

САЙЛЕНТБЛОК РЫЧАГА ОСЬ ПЕРЕДНЯЯ ЗАД ЛЕВ/ПРАВ

1 495 717 / 4 042 024 / 4 540 787

FT20543

СТОЙКА СТАБИЛИЗАТОРА ПЕРЕД ЛЕВ/ПРАВ

1495685 / 3C113B438AD / 4519467

FT20582

СТОЙКА СТАБИЛИЗАТОРА ПЕРЕД ЛЕВ/ПРАВ 260/300

3933468 / 4041494

FT22102

ПОДШИПНИК СТУПИЦЫ СТУПИЦА ЗАД ABS FWD 260-300

1201303

FT22107

ПОДШИПНИК СТУПИЦЫ ЗАД КПЛ RWD

4479002

FT29547

КОЛОДКИ ТОРМОЗНЫЕ ПЕРЕД БЕЗ ДАТЧИКА

1C15 2K02 1AD / 1C152K021AD / 4095 132

FT29548

КОЛОДКИ ТОРМОЗНЫЕ ПЕРЕД БЕЗ ДАТЧИКА RWD 330/350

4077636 / YC152K021AC

FT30011

ТОРМОЗНЫЕ КОЛОДКИ ЗАД RWD

4055724 / 4525732 / 4743576

FT30077

ТОРМОЗНЫЕ КОЛОДКИ FWD

1C152200AC / 4110585 / 4540771

FT32038

БАРАБАН ТОРМОЗНОЙ ЗАД 06>

1C1W1126AE / 4146930 / 4540218

FT32320

САМОРЕГУЛЯТОР ТОРМОЗНЫХ КОЛОДОК Л/П SET

4540754

FT37155

ФИЛЬТР ВОЗДУШНЫЙ 2.2/2.4 TDCi

1432 209 / 4165 190 / M330 7A01

FT37332

ФИЛЬТР САЛОНА 04> [+] AC

1353 267 / 1459 009 / YC1J-19N619 AB

FT38086

ФИЛЬТР МАСЛЯНЫЙ 2.0 D/2.0 TDCI

M-82-06-A-01 / XS 7Q 6744 AA / XS7Q6744A4

FT39082

ФИЛЬТР ТОПЛИВА 2.0 D/2.0 TDCI/2.4 D/2.4 TD 00>

1712 985 / 3C11-9176-AB / 4537951

FT39083

ФИЛЬТР ТОПЛИВА 2.0 TDCI/2.4 TD/2.4 TDCI 02>

3C11-9176-BB / 3C11-9176-BC / 4669 224

FT39084

ФИЛЬТР ТОПЛИВА 2.2/2.4 TDCI

1712 933 / 2C11-9176-AB / 4032667

FT44537

НАТЯЖИТЕЛЬ ГРМ РОЛИК 65X8X25.5

5751.F1 / 9658142680 / 9678770180

FT44615

НАТЯЖИТЕЛЬ РЕМНЯ MICRO-V КПЛ 2.4 TDCi

1119954 / 1333203 / YC1E-6A228-AF

FT44631

НАТЯЖИТЕЛЬ РЕМНЯ MICRO-V КПЛ 2.0 TDCi

1125419 / 1201181 / XS7E6A228CB

FT44638

НАТЯЖИТЕЛЬ РЕМНЯ MICRO-V КПЛ 2.0 TDCi

1120687 / 1132644 / 2S7E6A228AA

FT45306

КОРПУС ГРМ 00> 2.4TDCI

3C1Q6019AB

FT45579

ШКИВ 2.0 DI/TDCI

1351 731 / 1S7Q6B319AB / 4C1Q6B319C1A

FT49370

МАСЛЯНЫЙ ПОДДОН 2.2 JTD

0301.N6 / 9659369480 / 9675662380

FT55208

МАСЛЯНЫЙ РАДИАТОР С ФИЛЬТРОМ 2.4 TDCI

1211772 / YC1Q6B624AK

FT56554

ВЕНТИЛЯТОР ПЕЧКИ

7188531

FT57167

ПОМПА ОХЛАЖД ЖИДКОСТИ 2.0TDCI

1 116 996 / 1116996 / 1477444

FT59012

КЛАПАН

1 003 929 / 1 014 585 / 98FU18495AB

FT61038

ТРУБА СИСТ. ОХЛАЖДЕНИЯ ТЕРМОСТАТА

4494051 / YC59Y14388DA

FT61039

ТРУБА СИСТ. ОХЛАЖДЕНИЯ 2.3/2.4TD

3C118K579GA

FT61040

ТРУБА СИСТ. ОХЛАЖДЕНИЯ ТЕРМОСТАТА 2.3/2.4TD

1C108A520AA / 4611814

FT61047

ТРУБА СИСТ. ОХЛАЖДЕНИЯ РАСШИРИТЕЛЬНЫЙ БАЧЕК 2.4TD

1C158C351BC / 4541589

FT61048

ТРУБА СИСТ. ОХЛАЖДЕНИЯ 2.4TD

4164703 / YC159Y438CA

FT61305

ТРУБА СИСТ. ОХЛАЖДЕНИЯ РАДАТОРА 2.3/2.4TD

4080503 / YC158B274FD

FT61306

ТРУБА СИСТ. ОХЛАЖДЕНИЯ РАДАТОРА ВЕРХ 2.4TDCI

1370895 / 6C118B274DB

FT61307

ТРУБА СИСТ. ОХЛАЖДЕНИЯ РАДАТОРА НИЗ 2.2TDCI

1370899 / 6C118B273CB

FT61308

ТРУБА СИСТ. ОХЛАЖДЕНИЯ РАДАТОРА НИЗ

2C118B273BB / 4494381

FT61309

ТРУБА СИСТ. ОХЛАЖДЕНИЯ

1C108N039AA / 4611836

FT61310

ТРУБА ИНТЕРКУЛЛЕРА 2.3/2.4TD/TDCI

1465153 / 6C168N039BA

FT61812

ТРУБА ИНТЕРКУЛЛЕРА ДЛИННАЯ 2.4TD

1507243 / 4C116C646AD

FT61813

ТРУБА ИНТЕРКУЛЛЕРА КОРОТКАЯ 2.4TD

2C166K683AA / 4494359

FT61815

ТРУБА ИНТЕРКУЛЛЕРА 2.3/2.4TD/TDCI

1368686 / 2C166C646AB

FT61816

ТРУБА ИНТЕРКУЛЛЕРА 2.3/2.4TD

Y4T6K770AA

FT61817

ТРУБА ИНТЕРКУЛЛЕРА 2.4TD

1C156C646AJ / 4714482

FT61832

ТРУБА ИНТЕРКУЛЛЕРА 2.3/2.4TD

1494928 / 6C118B274EE

FT61833

ТРУБА ИНТЕРКУЛЛЕРА 2.3/2.4

7C166A886AD / 1496210

FT68007

НАСОС СЦЕПЛЕНИЯ 2.0 TDCI

3C11-7A543-AB / 4413453

FT68009

НАСОС СЦЕПЛЕНИЯ

4385372 / 4413 454 / 4450 907

FT68034

НАСОС СЦЕПЛЕНИЯ

4600286

FT73073

ТРОС ПЕРЕКЛЮЧЕНИЯ КПП

1213023 / 2C1R 7E395 AA / 2C1R 7E395 BA

FT73074

ТРОС ПЕРЕКЛЮЧЕНИЯ КПП

1213025 / 2C1R 7E395 BA

FT74240

СТАРТЕР 2.4 TDCI 2.1 kW

1120215 / 1387062 / 1541002

FT76116

ШТЕКЕР ДАТЧИК ДАВЛ. МАСЛА

1053881 / 1131.J2

FT82224

ПЕРЕКЛЮЧАТЕЛЬ СТЕКЛОПОДЪЕМНИКА

95BG 14529 AB

FT82227

КНОПКА АВАРИЙКИ

97KG 13A350 AC

FT82736

СВЕЧА НАКАЛА 2.2 PUMA

1309471 / 9659279280

FT84551

ХОМУТ ГЛУШИТЕЛЯ M8 60ММ

1736.33 / 60587685 / 7701402142

FT84552

ХОМУТ ГЛУШИТЕЛЯ M8 65ММ

1096831 / 1713.01 / 1736.15

FT84566

ПОДВЕС ВЫХЛОПА

1027374 / 1E0040061 / 4042064

FT88327

ЗЕРКАЛО ЭЛЕКТР. КОРОТК. ЛЕВ ПОДОГРЕВ

1643782 / 1680693 / 4503301

FT88328

ЗЕРКАЛО ЭЛЕКТР. КОРОТК. ПРАВ ПОДОГРЕВ

1619561 / 4503008 / 4643479

FT88329

ЗЕРКАЛО ЭЛЕКТР. ДЛИН. ЛЕВ ПОДОГРЕВ

1503698 / YC1517683DYYGAX / YC15-17683-DYYGAX

FT88330

ЗЕРКАЛО ЭЛЕКТР. ДЛИН. ПРАВ ПОДОГРЕВ

1673685 / 4621223 / 4643394

FT88599

СТЕКЛО ЗЕРКАЛА ЛЕВ ВЕРХ ПОДОГРЕВ

4059968 / 4713693 / YC15-17K741-AA

FT88600

СТЕКЛО ЗЕРКАЛА ПРАВ ВЕРХ ПОДОГРЕВ

4059964 / YC1517K740AA / YC15-17K740-AA

FT88601

СТЕКЛО ЗЕРКАЛА ЛЕВ НИЗ

2C1117C718AA / 2C11-17C718-AA / 4458063

FT88602

СТЕКЛО ЗЕРКАЛА ПРАВ НИЗ

2C1117A700AA / 2C11-17A700-AA / 4458055

FT90530

ПОДКРЫЛЬНИК ЗАД ЛЕВ/ПРАВ TRUCK SINGLE WHEELS DUCATO / MASTER / TRANSIT / SPRINTER

1372761080

FT90531

ПОДКРЫЛЬНИК ЗАД ЛЕВ/ПРАВ TRUCK TWIN WHEELS DUCATO / MASTER / TRANSIT / SPRINTER

93939052^

FT93124

ТРАПЕЦИЯ СТЕКЛООЧИСТИТЕЛЯ ПЕРЕД 00>

YC1517504BG

FT93234

ЩЕТКА СТЕКЛООЧИСТИТЕЛЯ ПЕРЁД КОМПЛЕКТ ЛЕВ +ПРАВ ПЛОСКИЕ 650ММ +550ММ

1850547 / EC1J-S17528-BA

FT94559

РУЧКА ВН. ЗАД 00>

4877622 / YC15-V441N48-BA / YC15-V441N48-BB

FT94560

РУЧКА ВН. РАЗДВИЖНЫЕ ДВЕРИ ПРАВ 00> HIGH

1767209 / YC15-V266A62-AD / YC15-V266A62-AF

FT94561

РУЧКА ВН. РАЗДВИЖНЫЕ ДВЕРИ 00> LOW

1494159 / 1715146 / 1C15-V266A62-BC

FT94564

РУЧКА ВНУТ. ЗАД 00>

1494080 / 4069910 / YC15-V22400-BA

FT94563

РУЧКА ВН. ПЕРЕД ЛЕВ 00>

4077922 / YC15-V22601-AB

FT94562

РУЧКА ВН. ПЕРЕД ПРАВ 00>

4077921 / YC15V22600AB / YC15-V22600-AB

FT94566

РУЧКА ВНУТ. ПЕРЕД ЛЕВ 00>

1493202 / 4100298 / YC15-V22401-AJ

FT94565

РУЧКА ВНУТ. ПЕРЕД ПРАВ 00>

4142516 / YC15-V22400-AK / YC15-V22400-AL

FT94574

РУЧКА ВНУТ. РАЗДВИЖНЫЕ ДВЕРИ 00>

YC15-V26600-AN

FT95437

ПЕТЛЯ ЗАМКА ДВЕРИ БОК ПРАВ 00>

2C14-V264A08-AA / 4052294 / 4375254

FT95438

ПЕТЛЯ ЗАМКА ДВЕРИ ПЕРЕД ЛЕВ/ПРАВ 00>

1554448 / 4054412 / YC15-V21982-AC

FT95439

ЗАМОК КАПОТА 00>

8T1A-16700-AA / XS41-16700-AF / XS41-16700-AG

FT95441

ЗАВЕС ДВЕРИ ЗАД ЛЕВ ВЕРХ 00>

YC15-V42983-AG / YC15-V42983-AH / YC15-V42983-AK

FT95440

ЗАВЕС ДВЕРИ ЗАД ПРАВ ВЕРХ 00>

YC15-V42982-AF / YC15-V42982-AG / YC15-V42982-AH

FT95443

ЗАВЕС ДВЕРИ ЗАД ЛЕВ НИЗ 00>

4363580 / YC15-V429A15-AH / YC15-V429A15-AJ

FT95442

ЗАВЕС ДВЕРИ ЗАД ПРАВ НИЗ 00>

2C14-V429A14-AA / YC15-V429A14-AH / YC15-V429A14-AJ

FT95444

ЗАМОК ДВЕРИ ЗАД ЛЕВ ВЕРХ 00>

1C15-V43287-CA / 1C15-V43287-CD / 4370198

FT95445

ЗАМОК ДВЕРИ ЗАД ЛЕВ НИЗ 00>

4341671 / YC15-V431A03-AG / YC15-V431A03-AL

FT95446

ПЕТЛЯ ЗАМКА ДВЕРИ ЗАД ЛЕВ НИЗ 00>

1C15-V441A07-AA / 4125528 / 4370200

FT95447

ПЕТЛЯ ЗАМКА ДВЕРИ ЗАД ЛЕВ ВЕРХ 00>

4050311 / 4096670 / YC15-V44163-AE

FT95449

УПОР ЗАМКА БОК ПРАВ НИЗ 00>

4052290 / 6C11-V253A28-AA / YC15-V253A28-AB

FT95450

УПОР ЦЕНТРИРУЮЩИЙ БОК ПРАВ НИЗ 00>

4142910 / 4520967 / YC15-V268B66-AE

FT95451

УПОР ЗАМКА БОК ПРАВ ВЕРХ 00>

4103283 / 6C11-V253A26-AB / YC15-V253A26-AD

FT95452

УПОР ЦЕНТРИРУЮЩИЙ БОК ПРАВ ВЕРХ 00>

4142911 / 4520973 / YC15-V268B68-AC

FT95558

ШИНА ДВЕРИ БОК ВЕРХ 00> SET

88VB-25025-AM / YC15-V25028-AC / YC15-V25028-AF

FT95559

ШИНА ДВЕРИ БОК ВЕРХ ??????? 00>

88VB-25025-AM / YC15-V25028-AC / YC15-V25028-AF

FT95560

ШИНА ДВЕРИ БОК SET

AC11-V268B40-BA / VYC15-V268B40-AD / YC15V268B40AJ

FT95561

ШИНА ДВЕРИ БОК КОМПЛЕКТ 00> JUMBO

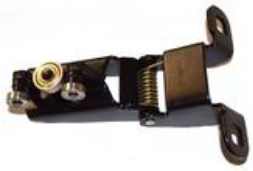

VC15V268B40A

FT95562

ШИНА ДВЕРИ БОК НИЗ 00> SET

4629195AK / 88VB-V2500-AG / YC15V250000AC

FT95563

ШИНА ДВЕРИ БОК НИЗ ??????? 00>

4629195AK / 88VB-V2500-AG / YC15V250000AC

FT11308

АМОРТИЗАТОР ПЕРЕД ЛЕВ/ПРАВ ГАЗ

1466427 / 1466429 / 4866364

FT12263K

ЗАЩИТА АМОРТИЗАТОРА ПЕРЕД С ОТБОЙНИКОМ SET

1388271 / 1434150

FT12287

ПОДУШКА АМОРТИЗАТОРА ПЕРЕД Л/П 12>

1 377 973 / 1 488 960 / 6C1118183AB

FT16120

РУЛЕВОЙ НАКОНЕЧНИК Л/П

1490759 / 1736669 / 1743642

FT16580

РУЛЕВАЯ ТЯГА ЛЕВ

1370709 / 6C113L519AA / YC153L519AB

FT16581

РУЛЕВАЯ ТЯГА ПРАВ

1370710 / 6C113L519BA / YC153L519BB

FT17101

ШАРОВАЯ ОПОРА Л/П

4173761 / 4386870 / 4630551

FT18507

САЙЛЕНТБЛОК РЫЧАГА ОСЬ ПЕРЕДНЯЯ ПЕРЕД ЛЕВ/ПРАВ

1 495 713 / 4 041 450 / 4 131 788

FT18508

САЙЛЕНТБЛОК РЫЧАГА ОСЬ ПЕРЕДНЯЯ ЗАД ЛЕВ/ПРАВ

1 495 717 / 4 042 024 / 4 540 787

FT20543

СТОЙКА СТАБИЛИЗАТОРА ПЕРЕД ЛЕВ/ПРАВ

1495685 / 3C113B438AD / 4519467

FT22103

ПОДШИПНИК СТУПИЦЫ ПЕРЕД СТУПИЦА КПЛ

1377908

FT22104

ПОДШИПНИК СТУПИЦЫ ПЕРЕД СТУПИЦА КПЛ HEAVY DUTY

1377907

FT22105

ПОДШИПНИК СТУПИЦЫ СТУПИЦА ЗАД ABS FWD 260-300

1377911

FT22106

ПОДШИПНИК СТУПИЦЫ СТУПИЦА ЗАД ABS FWD 330-350

4860394

FT22107

ПОДШИПНИК СТУПИЦЫ ЗАД КПЛ RWD

4479002

FT23068

СТУПИЦА КОЛЕСА ПЕРЕД FWD SINGLE WHEELS

1447414 / 1458881 / 6C11-1104-AA

FT25511K

ШРУС ВНЕШ 2.2 DCI

1434479 / 1434481

FT29521

КОЛОДКИ ТОРМОЗНЫЕ ПЕРЕД 2-ДАТЧИКА 280/300

1560023 / 1721086 / 6C112K021BE

FT27181

ПОЛУОСЬ ЛЕВ 2.2 TDCI [+] ABS

1495673 / 6C113B437DD / 6C113B437DE

FT27182

ПОЛУОСЬ ПРАВ 2.2 TDCI [+] ABS

1445100 / 1495672 / 6C113B436DD

FT29522

КОЛОДКИ ТОРМОЗНЫЕ ПЕРЕД 2-ДАТЧИКА 330/350

1433952 / 1488 962 / 1488962

FT29523

КОЛОДКИ ТОРМОЗНЫЕ ЗАД 2-ДАТЧИКА

1560026 / 6C112M008AC / 6C112M008AE

FT29544

КОЛОДКИ ТОРМОЗНЫЕ ЗАД 2-ДАТЧИКА BREMBO

1501265 / 1718023 / 8C1V2M008AB

FT30077

ТОРМОЗНЫЕ КОЛОДКИ FWD

1C152200AC / 4110585 / 4540771

FT31113

ДИСК ТОРМОЗНОЙ ПЕРЕД ЛЕВ/ПРАВ НИПЕЛЬ

1547 061 / 1547061 / 6C11 1125 B1B

FT31114

ДИСК ТОРМОЗНОЙ ЗАД ЛЕВ/ПРАВ ПОЛНАЯ

1371421 / 1387152 / 1451161

FT31115

ДИСК ТОРМОЗНОЙ ПЕРЕД ЛЕВ/ПРАВ НИПЕЛЬ RWD

1371393 / 1503287 / 1543340

FT31116

ДИСК ТОРМОЗНОЙ ЗАД ЛЕВ/ПРАВ ПОЛНАЯ RWD

1371420 / 1464031 / 6C112A315AA

FT32038

БАРАБАН ТОРМОЗНОЙ ЗАД 06>

1C1W1126AE / 4146930 / 4540218

FT32392

ПРУЖИНА СУППОРТА ТОРМОЗНОГО ЗАД Л/П 96>

42530365

FT32434

НАПРАВЛЯЮЩАЯ СУППОРТА ЗАД [+] РЕЗИНКИ

77363928 / 77364641

FT32448

НАПРАВЛЯЮЩАЯ СУППОРТА ЗАД [+] РЕЗИНКИ 00>

77363928 / 77364641

FT32455

НАПРАВЛЯЮЩАЯ СУППОРТА ПЕРЕД [+] РЕЗИНКИ

7074616 / 7701206347

FT36208

НАСОС ГУР БЕЗ КОЛЕСА 2.2

4007.KK / 9661768080

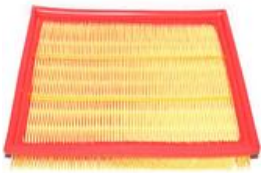

FT37153

ФИЛЬТР ВОЗДУШНЫЙ 2.2 TDCi

1373 667 / 1729 416 / 6C11-9601-CB

FT37154

ФИЛЬТР ВОЗДУШНЫЙ 2.2 TDCi 11>

1741 459 / CC11-9601-CB

FT37155

ФИЛЬТР ВОЗДУШНЫЙ 2.2/2.4 TDCi

1432 209 / 4165 190 / M330 7A01

FT37333

ФИЛЬТР САЛОНА

1745 604 / 1748 480 / 8C16 16N619 A2A

FT37335

ФИЛЬТР САЛОНА УГОЛЬНЫЙ

1 745 605 / 1 748 479

FT38074

ФИЛЬТР МАСЛЯНЫЙ 2.2 JTD

1109.CK / 9467521180 / 9662282580

FT38085

ФИЛЬТР МАСЛЯНЫЙ 2.3 16V 06>

1S7G-6714-DA / LF05-14-302A / LF10-14-302

FT39084

ФИЛЬТР ТОПЛИВА 2.2/2.4 TDCI

1712 933 / 2C11-9176-AB / 4032667

FT39085

ФИЛЬТР ТОПЛИВА 2.2/2.4/3.2 TDCi

1370 779 / 6C11-9176-AA / 6C11-9176-AB

FT39086

ФИЛЬТР ТОПЛИВА 2.5 D/2.5 TD/2.5 TDI 94>

5020 307 / 6164 913 / 6202 100

FT39087

ФИЛЬТР ТОПЛИВА 2.5 D/2.5 TD/2.5 TDI

1015 734 / 1208 300

FT39088

ФИЛЬТР ТОПЛИВА 2.2TDCI

1727 201 / 1764 944 / 1837 319

FT44537

НАТЯЖИТЕЛЬ ГРМ РОЛИК 65X8X25.5

5751.F1 / 9658142680 / 9678770180

FT44567

НАТЯЖИТЕЛЬ РЕМНЯ MICRO-V РОЛИК 2.2 D

1420513 / 6C1Q6A228AB / 9658142780

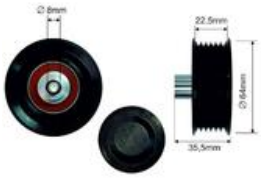

FT44593

НАТЯЖИТЕЛЬ РЕМНЯ MICRO-V РОЛИК 2.2 JTD

1609010680 / 9658142480 / 9678325280

FT44597

НАТЯЖИТЕЛЬ РЕМНЯ MICRO-V КПЛ 2.2JTD

1420513 / 6C1Q6A228AB / 9658142780

FT44623

НАТЯЖИТЕЛЬ РЕМНЯ MICRO-V КПЛ 3.2 TDCi

1385379 / 1445915 / 6C1Q6A228-BB

FT44639

НАТЯЖИТЕЛЬ РЕМНЯ MICRO-V РОЛИК 2.4 / 3.2 TDCi

1372770 / 6C1Q6C344AB

FT45306

КОРПУС ГРМ 00> 2.4TDCI

3C1Q6019AB

FT45307

КОРПУС ГРМ КРЫШКА 2.2 JTD TRANSIT FWD

0320.Z1 / 1738621 / 9660026980

FT45308

КОРПУС ГРМ 2.2TDCI RWD

1717589 / BK 3Q-6019-BB / TCC4

FT45580

ШКИВ

1329202 / 6C1Q6B319EA / BK3Q6B319CA

FT45598

ШКИВ 2.2HDI

0515.T1 / 6C1Q 6B31 9CC / BK2Q 6B319 BA

FT45602

ШКИВ 2.2/2.4TDCI

1329202 / 6C1Q6B319EA / BK3Q6B319CA

FT45630

ШКИВ ГЕНЕРАТОРА 2.2 JTD

77364082 / 77366957

FT49370

МАСЛЯНЫЙ ПОДДОН 2.2 JTD

0301.N6 / 9659369480 / 9675662380

FT49379

МАСЛЯНЫЙ ПОДДОН 2.2DCI

1676580 / 9C 1Q-6675-AA

FT55206

МАСЛЯНЫЙ РАДИАТОР С ФИЛЬТРОМ 2.2

1103.Q1 / 9662281480 / 9808866680

FT55276

МАСЛЯНЫЙ РАДИАТОР 2.2

1103.Q1 / 9662281480 / 9808866680

FT56554

ВЕНТИЛЯТОР ПЕЧКИ

7188531

FT57151

ПОМПА ОХЛАЖД ЖИДКОСТИ 2.2JTD

1201.H6 / 1609944880 / 9659248280

FT57152

ПОМПА ОХЛАЖД ЖИДКОСТИ КПЛ 2.2JTD

1201.H6 / 1609944880 / 9659248280

FT61041

ТРУБА СИСТ. ОХЛАЖДЕНИЯ ПЕЧКИ 2.2/2.4/3.2TDCI

1453832 / YC159Y438CB

FT61042

ТРУБА СИСТ. ОХЛАЖДЕНИЯ ПЕЧКИ 2.2/2.4/3.2TDCI

3C1618K582AA

FT61043

ТРУБА СИСТ. ОХЛАЖДЕНИЯ РАДАТОРА 2.2/2.4/3.2TDCI

7C168K512AA

FT61044

ТРУБА СИСТ. ОХЛАЖДЕНИЯ 2.4TDCI

1382946 / 6C118B273AE

FT61046

ТРУБА СИСТ. ОХЛАЖДЕНИЯ РАДАТОРА

1677267 / 6C113691AC

FT61306

ТРУБА СИСТ. ОХЛАЖДЕНИЯ РАДАТОРА ВЕРХ 2.4TDCI

1370895 / 6C118B274DB

FT61307

ТРУБА СИСТ. ОХЛАЖДЕНИЯ РАДАТОРА НИЗ 2.2TDCI

1370899 / 6C118B273CB

FT61308

ТРУБА СИСТ. ОХЛАЖДЕНИЯ РАДАТОРА НИЗ

2C118B273BB / 4494381

FT61311

ТРУБА СИСТ. ОХЛАЖДЕНИЯ

1464420 / 7C168N039AA

FT61814

ТРУБА ИНТЕРКУЛЛЕРА 2.2/2.4/3.2TDCI

4852566

FT61818

ТРУБА ИНТЕРКУЛЛЕРА

1440539 / 6C119C623BC

FT61819

ТРУБА ИНТЕРКУЛЛЕРА ЛЕВ 2.4TDCI

1503737 / 6C116C646BE

FT61820

ТРУБА ИНТЕРКУЛЛЕРА НИЗ 2.4TDCI

1461334 / 6C116C646CE

FT61821

ТРУБА СИСТ. ОХЛАЖДЕНИЯ РАДАТОРА 2.4TD

1385680 / 1440261

FT68026

ГИДРОПРИВОД СЦЕПЛЕНИЯ 2.4 TDCI

3C11-7A508-AA / 4412071 / 4473412

FT74213

СТАРТЕР 2.2 JTD 2kW

9658144780

FT74214

ГЕНЕРАТОР 2.2 JTD 150A

9658144680 / 9659918080 / 9676143580

FT74240

СТАРТЕР 2.4 TDCI 2.1 kW

1120215 / 1387062 / 1541002

FT76116

ШТЕКЕР ДАТЧИК ДАВЛ. МАСЛА

1053881 / 1131.J2

FT80538

ДАТЧИК ABS ПЕРЕД TT9 2.2TDCI

1371543 / 1385797 / 1785753

FT80562

ДАТЧИК ABS ЗАД ЛЕВ TT9

1371545 / 1383552 / 1385800

FT80561

ДАТЧИК ABS ЗАД ПРАВ TT9

1371544 / 1383551 / 1385799

FT81096

ДАТЧИК STOP

1223097 / 3M5T 13480 AA / 4832217

FT81368

БЕНДИКС 2.2JTD / JUMPER/BOXER 2.2HDI / TRANSIT 2.4TDCI

1372739^ / 5802.AS^ / 9658144780^

FT82225

ПЕРЕКЛЮЧАТЕЛЬ СТЕКЛОПОДЪЕМНИКА

1383293 / 5C1T 14529 AA

FT82226

ПЕРЕКЛЮЧАТЕЛЬ СТЕКЛОПОДЪЕМНИКА ЛЕВ

96FG 14529 BC

FT82409

ШТЕКЕР ЗАМКА ЗАЖИГАНИЯ

1363940 / 1677531 / 98AB 11572 BG

FT82736

СВЕЧА НАКАЛА 2.2 PUMA

1309471 / 9659279280

FT84552

ХОМУТ ГЛУШИТЕЛЯ M8 65MM

1096831 / 1713.01 / 1736.15

FT84575

ПРОКЛАДКА ГЛУШИТЕЛЯ 2.2 TDCI

1754007

FT84578

ПРОКЛАДКА ГЛУШИТЕЛЯ 2.4 TDCI

FT84580

ПРОКЛАДКА ГЛУШИТЕЛЯ FIAT

46459258 / 46521915 / 7737712

FT90530

ПОДКРЫЛЬНИК ЗАД ЛЕВ/ПРАВ TRUCK SINGLE WHEELS DUCATO / MASTER / TRANSIT / SPRINTER

1372761080

FT90531

ПОДКРЫЛЬНИК ЗАД ЛЕВ/ПРАВ TRUCK TWIN WHEELS DUCATO / MASTER / TRANSIT / SPRINTER

93939052^

FT93124

ТРАПЕЦИЯ СТЕКЛООЧИСТИТЕЛЯ ПЕРЕД 00>

YC1517504BG

FT93234

ЩЕТКА СТЕКЛООЧИСТИТЕЛЯ ПЕРЁД КОМПЛЕКТ ЛЕВ +ПРАВ ПЛОСКИЕ 650ММ +550ММ

1850547 / EC1J-S17528-BA

FT94559

РУЧКА ВН. ЗАД 00>

4877622 / YC15-V441N48-BA / YC15-V441N48-BB

FT94560

РУЧКА ВН. РАЗДВИЖНЫЕ ДВЕРИ ПРАВ 00> HIGH

1767209 / YC15-V266A62-AD / YC15-V266A62-AF

FT94561

РУЧКА ВН. РАЗДВИЖНЫЕ ДВЕРИ 00> LOW

1494159 / 1715146 / 1C15-V266A62-BC

FT94564

РУЧКА ВНУТ. ЗАД 00>

1494080 / 4069910 / YC15-V22400-BA

FT94563

РУЧКА ВН. ПЕРЕД ЛЕВ 00>

4077922 / YC15-V22601-AB

FT94562

РУЧКА ВН. ПЕРЕД ПРАВ 00>

4077921 / YC15V22600AB / YC15-V22600-AB

FT94566

РУЧКА ВНУТ. ПЕРЕД ЛЕВ 00>

1493202 / 4100298 / YC15-V22401-AJ

FT94565

РУЧКА ВНУТ. ПЕРЕД ПРАВ 00>

4142516 / YC15-V22400-AK / YC15-V22400-AL

FT94574

РУЧКА ВНУТ. РАЗДВИЖНЫЕ ДВЕРИ 00>

YC15-V26600-AN

FT94705

КОРПУС ФИЛЬТРА МАСЛА КРЫШКА 2.2JTD

1103.L7 / 9467577088

FT94709

КОРПУС ФИЛЬТРА МАСЛА КРЫШКА PURFLUX

1103.L7 / 73500070 / 9467577088

FT94912

НАСОС ОМЫВАТЕЛЯ СТЕКЛА 2-ВЫХОДА

1652 613 / 1E00-76-672 / 7003 178

FT95437

ПЕТЛЯ ЗАМКА ДВЕРИ БОК ПРАВ 00>

2C14-V264A08-AA / 4052294 / 4375254

FT95438

ПЕТЛЯ ЗАМКА ДВЕРИ ПЕРЕД ЛЕВ/ПРАВ 00>

1554448 / 4054412 / YC15-V21982-AC

FT95439

ЗАМОК КАПОТА 00>

8T1A-16700-AA / XS41-16700-AF / XS41-16700-AG

FT95444

ЗАМОК ДВЕРИ ЗАД ЛЕВ ВЕРХ 00>

1C15-V43287-CA / 1C15-V43287-CD / 4370198

FT95441

ЗАВЕС ДВЕРИ ЗАД ЛЕВ ВЕРХ 00>

YC15-V42983-AG / YC15-V42983-AH / YC15-V42983-AK

FT95440

ЗАВЕС ДВЕРИ ЗАД ПРАВ ВЕРХ 00>

YC15-V42982-AF / YC15-V42982-AG / YC15-V42982-AH

FT95443

ЗАВЕС ДВЕРИ ЗАД ЛЕВ НИЗ 00>

4363580 / YC15-V429A15-AH / YC15-V429A15-AJ

FT95442

ЗАВЕС ДВЕРИ ЗАД ПРАВ НИЗ 00>

2C14-V429A14-AA / YC15-V429A14-AH / YC15-V429A14-AJ

FT95445

ЗАМОК ДВЕРИ ЗАД ЛЕВ НИЗ 00>

4341671 / YC15-V431A03-AG / YC15-V431A03-AL

FT95446

ПЕТЛЯ ЗАМКА ДВЕРИ ЗАД ЛЕВ НИЗ 00>

1C15-V441A07-AA / 4125528 / 4370200

FT95447

ПЕТЛЯ ЗАМКА ДВЕРИ ЗАД ЛЕВ ВЕРХ 00>

4050311 / 4096670 / YC15-V44163-AE

FT95449

УПОР ЗАМКА БОК ПРАВ НИЗ 00>

4052290 / 6C11-V253A28-AA / YC15-V253A28-AB

FT95450

УПОР ЦЕНТРИРУЮЩИЙ БОК ПРАВ НИЗ 00>

4142910 / 4520967 / YC15-V268B66-AE

FT95451

УПОР ЗАМКА БОК ПРАВ ВЕРХ 00>

4103283 / 6C11-V253A26-AB / YC15-V253A26-AD

Ford > Transit 06>

FT95452
УПОР ЦЕНТРИРУЮЩИЙ БОК ПРАВ ВЕРХ 00>

4142911 / 4520973 / YC15-V268B68-AC

FT95558
ШИНА ДВЕРИ БОК ВЕРХ 00> SET

88VB-25025-AM / YC15-V25028-AC / YC15-V25028-AF

FT95559
ШИНА ДВЕРИ БОК ВЕРХ ??????? 00>

88VB-25025-AM / YC15-V25028-AC / YC15-V25028-AF

FT95560
ШИНА ДВЕРИ БОК SET

AC11-V268B40-BA / VYC15-V268B40-AD / YC15V268B40AJ

FT95561
ШИНА ДВЕРИ БОК КОМПЛЕКТ 00> JUMBO

VC15V268B40A

FT95562
ШИНА ДВЕРИ БОК НИЗ 00> SET

4629195AK / 88VB-V2500-AG / YC15V250000AC

FT95563
ШИНА ДВЕРИ БОК НИЗ ??????? 00>

4629195AK / 88VB-V2500-AG / YC15V250000AC

Ford > Transit 13>

FT20543
СТОЙКА СТАБИЛИЗАТОРА ПЕРЕД ЛЕВ/ПРАВ

1495685 / 3C113B438AD / 4519467

FT23070
ПОДШИПНИК СТУПИЦЫ ПЕРЕД СТУПИЦА SINGLE WHEELS RWD

1810257 / BK21 2C300 BB

FT29545
КОЛОДКИ ТОРМОЗНЫЕ ЗАД БЕЗ ДАТЧИКА

1763916 / BK212M008AA

FT29549
КОЛОДКИ ТОРМОЗНЫЕ ПЕРЕД БЕЗ ДАТЧИКА

1763915 / BK212K021AA

FT36208
НАСОС ГУР БЕЗ КОЛЕСА 2.2

4007.KK / 9661768080

FT37150
ФИЛЬТР ВОЗДУШНЫЙ 1.0 ECOBOOST / 1.5/1.6TDCI 14>

1 516 725 / 1516 725 / Y645-13-Z40

Ford > Transit 13>

FT37154
ФИЛЬТР ВОЗДУШНЫЙ 2.2 TDCi 11>

1741 459 / CC11-9601-CB

FT37155
ФИЛЬТР ВОЗДУШНЫЙ 2.2/2.4 TDCi

1432 209 / 4165 190 / M330 7A01

FT37333
ФИЛЬТР САЛОНА

1745 604 / 1748 480 / 8C16 16N619 A2A

FT37338
ФИЛЬТР САЛОНА

1812 679 / BK21-18D543-AA

FT38074
ФИЛЬТР МАСЛЯНЫЙ 2.2 JTD

1109.CK / 9467521180 / 9662282580

FT39088
ФИЛЬТР ТОПЛИВА 2.2TDCI

1727 201 / 1764 944 / 1837 319

FT45580
ШКИВ

1329202 / 6C1Q6B319EA / BK3Q6B319CA

FT45598
ШКИВ 2.2HDI

0515.T1 / 6C1Q 6B31 9CC / BK2Q 6B319 BA

FT45602
ШКИВ 2.2/2.4TDCI

1329202 / 6C1Q6B319EA / BK3Q6B319CA

FT45629
ШКИВ ГЕНЕРАТОРА 2.3 DCI

7701071376 / 8200489514 / 8201432084

FT45630
ШКИВ ГЕНЕРАТОРА 2.2 JTD

77364082 / 77366957

FT49370
МАСЛЯНЫЙ ПОДДОН 2.2 JTD

0301.N6 / 9659369480 / 9675662380

FT49379
МАСЛЯНЫЙ ПОДДОН 2.2DCI

1676580 / 9C 1Q-6675-AA

FT55206
МАСЛЯНЫЙ РАДИАТОР С ФИЛЬТРОМ 2.2

1103.Q1 / 9662281480 / 9808866680

FT55276
МАСЛЯНЫЙ РАДИАТОР 2.2

1103.Q1 / 9662281480 / 9808866680

FT57151
ПОМПА ОХЛАЖД ЖИДКОСТИ 2.2JTD

1201.H6 / 1609944880 / 9659248280

FT57152

ПОМПА ОХЛАЖД ЖИДКОСТИ КПЛ 2.2JTD

1201.H6 / 1609944880 / 9659248280

FT74213

СТАРТЕР 2.2 JTD 2kW

9658144780

FT76116

ШТЕКЕР ДАТЧИК ДАВЛ. МАСЛА

1053881 / 1131.J2

FT81368

БЕНДИКС 2.2JTD / JUMPER/BOXER 2.2HDI / TRANSIT 2.4TDCI

1372739^ / 5802.AS^ / 9658144780^

FT87336

УКАЩАТЕЛЬ ПОВОРОТА ЗЕРКАЛО ЛЕВ

1847387 / BK3113B381AB / BK31-13B381-AB

FT87337

УКАЩАТЕЛЬ ПОВОРОТА ЗЕРКАЛО ПРАВ.

1847389 / BK31-13B382-AB

FT88583

СТЕКЛО ЗЕРКАЛА ЛЕВ ВЕРХ ПОДОГРЕВ

1823986 / BK31-17K741-BA

FT88580

СТЕКЛО ЗЕРКАЛА ПРАВ ВЕРХ ПОДОГРЕВ CUSTOM 12>

1766584 / BK2117K740BB

FT88583

СТЕКЛО ЗЕРКАЛА ЛЕВ ВЕРХ ПОДОГРЕВ

1823986 / BK31-17K741-BA

FT88584

СТЕКЛО ЗЕРКАЛА ПРАВ ВЕРХ ПОДОГРЕВ

1823995 / BK31-17K740-BA

FT88585

СТЕКЛО ЗЕРКАЛА ЛЕВ НИЗ

1855103 / BK3117C718AB / BK31-17C718-AB

FT88586

СТЕКЛО ЗЕРКАЛА ПРАВ НИЗ

1855102 / BK31-17A700-AB

FT88813

КОРПУС ЗЕРКАЛА ЛЕВ

1823809 / BK3117K747AA / VK31-17K747-AA

FT88814

КОРПУС ЗЕРКАЛА ПРАВ

1823808 / BK3117K746AA / BK31-17K746-AA

FT90530

ПОДКРЫЛЬНИК ЗАД ЛЕВ/ПРАВ TRUCK SINGLE WHEELS DUCATO / MASTER / TRANSIT / SPRINTER

1372761080

FT90531

ПОДКРЫЛЬНИК ЗАД ЛЕВ/ПРАВ TRUCK TWIN WHEELS DUCATO / MASTER / TRANSIT / SPRINTER

93939052^

Ford > Transit 94>

FT20518
СТОЙКА СТАБИЛИЗАТОРА ПЕРЕД ЛЕВ FORD TRANSIT 91>00
6 150 971

FT20519
СТОЙКА СТАБИЛИЗАТОРА ПЕРЕД ПРАВ FORD TRANSIT 91>00
6 150 970

FT32455
НАПРАВЛЯЮЩАЯ СУППОРТА ПЕРЕД [+] РЕЗИНКИ
7074616 / 7701206347

FT38087
ФИЛЬТР МАСЛЯНЫЙ 1.8TDCI
1059 924 / 1641 187 / 5022 955

FT95448
ПЕТЛЯ ЗАМКА ДВЕРИ ПЕРЕД ЛЕВ/ПРАВ FORD TRANSIT >00
7178765 / 95VB-V21982-AC

Ford > Transit Connect 02>

FT12261K
ЗАЩИТА АМОРТИЗАТОРА ПЕРЕД С ОТБОЙНИКОМ SET
1105883 / 1123541 / 4453803

FT12288
ПОДУШКА АМОРТИЗАТОРА
1 064 722 / 1 480 525 / 7T163K155AA

FT17101
ШАРОВАЯ ОПОРА Л/П
4173761 / 4386870 / 4630551

FT18505
САЙЛЕНТБЛОК РЫЧАГА ОСЬ ПЕРЕДНЯЯ ПЕРЕД ЛЕВ/ПРАВ
4 366 976 / 4366976

FT18506
САЙЛЕНТБЛОК РЫЧАГА ОСЬ ПЕРЕДНЯЯ ЗАД ЛЕВ/ПРАВ
4 366 973^ / 4 366 974^

FT20507
СТОЙКА СТАБИЛИЗАТОРА ПЕРЕД ЛЕВ/ПРАВ
4 367 012

FT20508
СТОЙКА СТАБИЛИЗАТОРА ЗАД ЛЕВ/ПРАВ
4367076 / 4436609 / 4548398

FT25509K
ШРУС ВНЕШ 1.8 DI
2T143A327BA / 2T143B436CB / 4417588

Ford > Transit Connect 02>

FT28327
ЗАЩИТА ШРУСа ВНЕШ

46307716

FT28327K
ЗАЩИТА ШРУСа ВНЕШ SET

46307716

FT29546
КОЛОДКИ ТОРМОЗНЫЕ ПЕРЕД БЕЗ ДАТЧИКА

2T1J2K021AA / 4346371 / 4387361

FT30010
ТОРМОЗНЫЕ КОЛОДКИ ЗАД

2T142200AA / 2T142200AB / 2T142200AC

FT32321
САМОРЕГУЛЯТОР ТОРМОЗНЫХ КОЛОДОК Л/П 1-РС

4387352 / 5039060

FT34059
ЦИЛИНДР ТОРМОЗНОЙ ЗАД

4387348

FT37152
ФИЛЬТР ВОЗДУШНЫЙ 1.8 TD 02> 06>

1480 568 / 1480568 / 7T16-9601-AA

FT37336
ФИЛЬТР САЛОНА 1.8 TDCi

1382 861 / 1585 195 / 1585195

FT37337
ФИЛЬТР САЛОНА УГОЛЬНЫЙ

1382 861 / 1585 195 / 1585195

FT38087
ФИЛЬТР МАСЛЯНЫЙ 1.8TDCI

1059 924 / 1641 187 / 5022 955

FT39079
ФИЛЬТР ТОПЛИВА 1.8 DI 02>

1230 621

FT39080
ФИЛЬТР ТОПЛИВА 1.8 TDCI 06>

1137 026 / 1532 171 / 1709 787

FT39081
ФИЛЬТР ТОПЛИВА 1.8 DI 02>

10 088 053 / 1079 271 / 1088 053

FT44622
НАТЯЖИТЕЛЬ РЕМНЯ MICRO-V КПЛ 1.8 TDCi

1069359 / 1073485 / 1351134

FT44637
НАТЯЖИТЕЛЬ РЕМНЯ MICRO-V РОЛИК 1.8 TDCi

1079393 / 1118677 / 98FF19A216BC

FT45577
ШКИВ 1.8DI/TDCI

1S4Q6B319BD / 2M5Q6B319AA / 4M5Q6B319BA

Ford > Transit Connect 02>

FT45578
ШКИВ 1.8TDCI
1151392 / 1S4Q6B319AE / 1S4Q6B319AF

FT53153
КОРПУС ТЕРМОСТАТА
1198060

FT55400
МАСЛЯНЫЙ РАДИАТОР 1.8 TDCI
1079204

FT57165
ПОМПА ОХЛАЖД ЖИДКОСТИ 1.8/1.8DI
1053879 / 1058743 / 1094596

FT57168
ПОМПА ОХЛАЖД ЖИДКОСТИ 1.8 02>
1078500 / 1079085 / 1104115

FT61049
ТРУБА СИСТ. ОХЛАЖДЕНИЯ РАДАТОРА ВЕРХ 32ММ 1.8DI/TDCI
1504817 / 2T148B274BD

FT61050
ТРУБА СИСТ. ОХЛАЖДЕНИЯ РАДАТОРА НИЗ 1.8DI/TDCI
2T148B273AD / 4412537

FT61051
ТРУБА СИСТ. ОХЛАЖДЕНИЯ ПЕЧКИ 1.8DI/TDCI
2T149Y439AA / 4513454

FT61052
ТРУБА СИСТ. ОХЛАЖДЕНИЯ ПЕЧКИ 1.8DI/TDCI
1131947 / 1S4Q8B451AB

FT61053
ТРУБА СИСТ. ОХЛАЖДЕНИЯ ПЕЧКИ 1.8TDCI
1111839 / XS4Q8A567CC

FT61054
ТРУБА СИСТ. ОХЛАЖДЕНИЯ 1.8DI/TDCI
2T148K289AE / 4447827

FT61055
ТРУБА СИСТ. ОХЛАЖДЕНИЯ РАСШИРИТЕЛЬНЫЙ БАЧЕК 1.8DI/TDCI
2T148K276AC / 4378820

FT61056
ТРУБА СИСТ. ОХЛАЖДЕНИЯ 1.8DI/TDCI
2T148K012AD / 4412538

FT61057
ТРУБА СИСТ. ОХЛАЖДЕНИЯ ПЕЧКИ 1.8DI/TDCI
2T1418K359DB / 4378808

FT61058
ТРУБА СИСТ. ОХЛАЖДЕНИЯ ПЕЧКИ 1.8DI/TDCI
2T1418K579AA / 4379908

FT61059
ТРУБА СИСТ. ОХЛАЖДЕНИЯ РАДАТОРА НИЗ
2T148B273AD / 2T148B273CB / 4521759

FT61060

ТРУБА СИСТ. ОХЛАЖДЕНИЯ РАДАТОРА ВЕРХ

2T148B274DC / 4378819

FT61061

ТРУБА СИСТ. ОХЛАЖДЕНИЯ ТЕРМОСТАТА

2T149K476BD / 4421765

FT61062

ТРУБА СИСТ. ОХЛАЖДЕНИЯ ПЕЧКИ

1438136 / 7T1618K582BC

FT61312

ТОРМОЗНОЙ ШЛАНГ

1349868 / 3S4Q2B047AB

FT61313

ТРУБА ВОЗД. VACUUM 1.8TDCI

7048101 / 93FF2B047BB

FT61314

ТРУБКА КВКГ 07> 1.8TDCI 110KM

1417826 / 7T1Q6K666AA

FT61315

ТРУБКА КВКГ

1366349 / 1543174

FT61822

ТРУБА СИСТ. ОХЛАЖДЕНИЯ ПЕЧКИ

1139030 / XS4Q8A567CC

FT61823

ТРУБА ИНТЕРКУЛЛЕРА 1.8TDCI

1201165 / 1229499

FT61824

ЗАЛИВНАЯ ГОРЛОВИНА ?????

4981928 / 7T169047BB

FT61825

ТРУБА ИНТЕРКУЛЛЕРА УЗЕЛ

1349832 / 2T1Q6K683CE

FT61826

ТРУБА ИНТЕРКУЛЛЕРА

1334441 / 2T1Q6K683DC

FT61827

ТРУБА ВОЗДУШНОГО ФИЛЬТРА 75/90KM

1133898 / 1M519R504AB

FT61828

ТРУБА ИНТЕРКУЛЛЕРА 1.8DI/TDCI

5050743 / 5205882

FT61829

ТРУБА ИНТЕРКУЛЛЕРА 1.8TDCI

5050744 / 7T169F796CE

FT61830

ТРУБА ВОЗД. 1.8TDCI

4946745 / 7T169R504AD

FT61831

ТРУБА ИНТЕРКУЛЛЕРА 1.8TDCI

1201162 / 2T1Q6K683AB

FT68033

НАСОС СЦЕПЛЕНИЯ

1133522

FT68043

ВЫЖИМНОЙ ПОДШИПНИК 1.8 TDCI

1075778 / 1141581 / 1678165

FT76116

ШТЕКЕР ДАТЧИК ДАВЛ. МАСЛА

1053881 / 1131.J2

FT80326

ЩУП МАСЛЯНЫЙ 1.8 TDCI

1257259

FT80536

ДАТЧИК ABS ПЕРЕД

2T142B372AA / 4370937 / 4376243

FT80553

ДАТЧИК ABS ЗАД

2T142B372BD / 4370938 / 4383361

FT81096

ДАТЧИК STOP

1223097 / 3M5T 13480 AA / 4832217

FT82747

СВЕЧА НАКАЛА 1.8 DI/TDCI

1079401

FT84551

ХОМУТ ГЛУШИТЕЛЯ M8 60MM

1736.33 / 60587685 / 7701402142

FT84580

ПРОКЛАДКА ГЛУШИТЕЛЯ FIAT

46459258 / 46521915 / 7737712

FT94567

РУЧКА ВНУТ. ПЕРЕД/ЗАД Л/П

2T14-V22404-AD / 4385855

FT91971

СТЕКЛОПОДЪЕМНИК ПЕРЕД ЛЕВ ЭЛЕКТР. CONNECT 02> 09> SET

2T14V23201BG / 4523921 / 5182970

FT91972

СТЕКЛОПОДЪЕМНИК ПЕРЕД ПРАВ ЭЛЕКТР. CONNECT 02> 09> SET

2T14V23200BG / 4523918 / 5182969

FT95571

ШИНА ДВЕРИ БОК ВЕРХ CONNECT 02 >13

2T14V25028AD / 2T14-V25028-AD

FT95572

ШИНА ДВЕРИ БОК CONNECT 02> SET

2T14V26800AF / 2T14-V26800-AF

Ford > Transit Connect 02>

FT95573
ШИНА ДВЕРИ БОК НИЗ CONNECT 02> SET

2T14V25000AB / 2T14-V25000-AB

Ford > Transit Connect 13>

FT20540
СТОЙКА СТАБИЛИЗАТОРА ПЕРЕД ЛЕВ/ПРАВ

1230909 / 1686594 / 3M513B438AB

FT23071
ПОДШИПНИК СТУПИЦЫ ПЕРЕД СТУПИЦА FWD/4WD

1763887 / 1769170 / 2168129

FT37151
ФИЛЬТР ВОЗДУШНЫЙ 1.6 TD

1448 616 / 1477 153 / 7M51-9601-AB

FT37334
ФИЛЬТР САЛОНА УГОЛЬНЫЙ

1709 013 / 1776 360 / AV6N 19G244 AA

FT37343
ФИЛЬТР САЛОНА

5 128 504 / 5128 504

FT39089
ФИЛЬТР ТОПЛИВА 1.6TDCI

1780 195 / 1780195

FT44619
НАТЯЖИТЕЛЬ РЕМНЯ MICRO-V КПЛ

1613837980 / 5751.F9 / 5751.G2

FT45565
ШКИВ 1.4/1.6 HDI

0515.T3 / 9654961080 / AV6Q6B319AA

FT55213
МАСЛЯНЫЙ РАДИАТОР С ФИЛЬТРОМ 1.6 HDI SET

1103.L1 / 11427805977 / 9643796880

FT55279
МАСЛЯНЫЙ РАДИАТОР 1.6 HDI

1103.L1 / 11427805977 / 9643796880

FT57160
ПОМПА ОХЛАЖД ЖИДКОСТИ 1.6JTD

1201.G1 / 1201G9 / 9654514780

FT57166
ПОМПА ОХЛАЖД ЖИДКОСТИ 1.6 ECOBOOST

1778516 / 31219176 / C40215010

Ford > Transit Connect 13>

FT58184
ТЕРМОСТАТ КПЛ 1.6 HDI
1336.AF / 1675 627 / 9660660380

FT82743
СВЕЧА НАКАЛА 1.6 HDI
5960.K6

Ford > Transit Courier 14>

FT37330
ФИЛЬТР САЛОНА
1541 456 / 1594 615 / 8V51-18D543-AA

FT37331
ФИЛЬТР САЛОНА УГОЛЬНЫЙ
1566 997 / 1701 022

FT39089
ФИЛЬТР ТОПЛИВА 1.6TDCI
1780 195 / 1780195

Ford > Transit Custom 12>

FT12287
ПОДУШКА АМОРТИЗАТОРА ПЕРЕД Л/П 12>
1 377 973 / 1 488 960 / 6C1118183AB

FT17101
ШАРОВАЯ ОПОРА Л/П
4173761 / 4386870 / 4630551

FT20543
СТОЙКА СТАБИЛИЗАТОРА ПЕРЕД ЛЕВ/ПРАВ
1495685 / 3C113B438AD / 4519467

FT22108
ПОДШИПНИК СТУПИЦЫ СТУПИЦА ЗАД CUSTOM 12> TYŁ FWD 250-310
1763850

FT22109
ПОДШИПНИК СТУПИЦЫ СТУПИЦА ЗАД FWD 330-470
1763851

FT23071
ПОДШИПНИК СТУПИЦЫ ПЕРЕД СТУПИЦА FWD/4WD
1763887 / 1769170 / 2168129

FT29545
КОЛОДКИ ТОРМОЗНЫЕ ЗАД БЕЗ ДАТЧИКА
1763916 / BK212M008AA

FT29549
КОЛОДКИ ТОРМОЗНЫЕ ПЕРЕД БЕЗ ДАТЧИКА
1763915 / BK212K021AA

Ford > Transit Custom 12>

FT37154
ФИЛЬТР ВОЗДУШНЫЙ 2.2 TDCi 11>

1741 459 / CC11-9601-CB

FT37338
ФИЛЬТР САЛОНА

1812 679 / BK21-18D543-AA

FT38074
ФИЛЬТР МАСЛЯНЫЙ 2.2 JTD

1109.CK / 9467521180 / 9662282580

FT39088
ФИЛЬТР ТОПЛИВА 2.2TDCI

1727 201 / 1764 944 / 1837 319

FT44537
НАТЯЖИТЕЛЬ ГРМ РОЛИК 65X8X25.5

5751.F1 / 9658142680 / 9678770180

FT44567
НАТЯЖИТЕЛЬ РЕМНЯ MICRO-V РОЛИК 2.2 D

1420513 / 6C1Q6A228AB / 9658142780

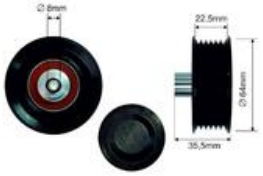

FT44593
НАТЯЖИТЕЛЬ РЕМНЯ MICRO-V РОЛИК 2.2 JTD

1609010680 / 9658142480 / 9678325280

FT44597
НАТЯЖИТЕЛЬ РЕМНЯ MICRO-V КПЛ 2.2JTD

1420513 / 6C1Q6A228AB / 9658142780

FT45598
ШКИВ 2.2HDI

0515.T1 / 6C1Q 6B31 9CC / BK2Q 6B319 BA

FT45630
ШКИВ ГЕНЕРАТОРА 2.2 JTD

77364082 / 77366957

FT49370
МАСЛЯНЫЙ ПОДДОН 2.2 JTD

0301.N6 / 9659369480 / 9675662380

FT55206
МАСЛЯНЫЙ РАДИАТОР С ФИЛЬТРОМ 2.2

1103.Q1 / 9662281480 / 9808866680

FT55276
МАСЛЯНЫЙ РАДИАТОР 2.2

1103.Q1 / 9662281480 / 9808866680

FT57151
ПОМПА ОХЛАЖД ЖИДКОСТИ 2.2JTD

1201.H6 / 1609944880 / 9659248280

FT57152
ПОМПА ОХЛАЖД ЖИДКОСТИ КПЛ 2.2JTD

1201.H6 / 1609944880 / 9659248280

FT74213
СТАРТЕР 2.2 JTD 2kW

9658144780

Ford > Transit Custom 12>

FT76116

ШТЕКЕР ДАТЧИК ДАВЛ. МАСЛА

1053881 / 1131.J2

FT81368

БЕНДИКС 2.2JTD / JUMPER/BOXER 2.2HDI / TRANSIT 2.4TDCI

1372739^ / 5802.AS^ / 9658144780^

FT87334

УКАЩАТЕЛЬ ПОВОРОТА ЗЕРКАЛО ЛЕВ CUSTOM 12>

1766580 / BK21-13B382-AB

FT87335

УКАЩАТЕЛЬ ПОВОРОТА ЗЕРКАЛО ПРАВ. CUSTOM

1766579 / BK2113B381AB

FT88579

СТЕКЛО ЗЕРКАЛА ЛЕВ ВЕРХ ПОДОГРЕВ CUSTOM 12>

1766586 / BK21-17K741-AB

FT88580

СТЕКЛО ЗЕРКАЛА ПРАВ ВЕРХ ПОДОГРЕВ CUSTOM 12>

1766584 / BK2117K740BB

FT88581

СТЕКЛО ЗЕРКАЛА ЛЕВ НИЗ CUSTOM 12>

1766582 / BK2117C718AB

FT88582

СТЕКЛО ЗЕРКАЛА ПРАВ НИЗ CUSTOM 12>

1766581 / BK2117A700AB

FT88811

КОРПУС ЗЕРКАЛА ЛЕВ CUSTOM 12>

1776500 / BK2117K747AB5JA6 / BK21-17K747-AB5JA6

FT88812

КОРПУС ЗЕРКАЛА ПРАВ CUSTOM 12>

1776499 / BK2117K746AB5JA6 / BK21-17K746-AB5JA6

FT11228

АМОРТИЗАТОР ПЕРЕД
ЛЕВ/ПРАВ ГАЗ 35/40/50C

500367642 / 500369632 / 504088408

FT11229

АМОРТИЗАТОР ЗАД
ЛЕВ/ПРАВ ГАЗ 35C

500305418 / 500398555 / 504043716

FT11249

АМОРТИЗАТОР ПЕРЕД
ЛЕВ/ПРАВ ГАЗ 29L/35C

500389839 / 504043715 / 504043879

FT11250

АМОРТИЗАТОР ЗАД
ЛЕВ/ПРАВ ГАЗ 35S

500376001 / 504064549

FT11273

АМОРТИЗАТОР ПЕРЕД
ЛЕВ/ПРАВ МАСЛО 65/70C

500377618 / 504014868 / 504014873

FT11274

АМОРТИЗАТОР ЗАД
ЛЕВ/ПРАВ МАСЛО 65/70C

500377620 / 500377634 / 504152182

FT13009

ПОДУШКА КАБИНЫ ПЕРЕД
КОМПЛЕКТ TRUCK

2996417 / 42470849

FT13010

ПОДУШКА КАБИНЫ ПЕРЕД
КОМПЛЕКТ VAN

42536919 / 42546400 / 42555620

FT13011

ПОДУШКА КАБИНЫ ЗАД
КОМПЛЕКТ

42470850 / 42550500

FT13301

РЕССОРА ЗАД 7-ЛИСТОВ
35.10 35C 50C

93812674 / 93812689

FT13308

ЛИСТ РЕССОРЫ ГЛАВНОЕ

93809540

FT13309

ЛИСТ РЕССОРЫ
ВСПОМОГАТЕЛЬНОЕ

93809541

FT13312

РЕССОРА ЗАД 1-ЛИСТ S

500389151 / 504054605

FT13313

РЕССОРА ПЕРЕД 1-ЛИСТ
UNIJET C

500340499 / 504006739 / 504279571

FT13314

РЕССОРА ЗАД 6-ЛИСТОВ
MODELE C

93809566

FT13315

РЕССОРА ЗАД 2-ЛИСТА
MODELE C

504048771

Iveco > Daily 00>

FT13316
РЕССОРА ЗАД 3-ЛИСТА MODELE C
500377692

FT13322
РЕССОРА ПЕРЕД ПОПЕРЕЧНЫЙ MODEL S
500316837

FT13328
СТРЕМЯНКА РЕССОРА 50C M16X65X145
93810549

FT13335
СТРЕМЯНКА РЕССОРА 29L/35S M12X80X175
504083564

FT13340
СТРЕМЯНКА РЕССОРА 50C M16X60X130
8585336

FT13341
СТРЕМЯНКА РЕССОРА 65C M16X70X280
504013257 / 8583343

FT13342
СТРЕМЯНКА РЕССОРА 29L/35S M14X80X170
504095215

FT13343
СТРЕМЯНКА РЕССОРА 29L/35S M16X60X100
93807059 / 93809304

FT13344
СТРЕМЯНКА РЕССОРА 35S M12X78X190
12574721 / 17095324 / 500341762

FT13349
БОЛТ РЕССОРА
16635534

FT13352
РЕССОРА ЗАД 1-ЛИСТ
504054602 / 504054603 / 504054604

FT15960
СТАБИЛИЗАТОР ЗАД 18ММ
504110691 / 8581020

FT13503
ТОРСИОН ПЕРЕД ЛЕВ 30.8/49.12 F29.0
93812733

FT13504
ТОРСИОН ПЕРЕД ПРАВ 30.8/49.12 F29.0
93812734

FT13506
ТОРСИОН ПЕРЕД ЛЕВ 31ММ 14>
93810229

FT13505
ТОРСИОН ПЕРЕД ПРАВ 31ММ 14>
93810228

FT13507

ТОРСИОН ПЕРЕД ЛЕВ 33ММ 65C 14>

60170737

FT13508

ТОРСИОН ПЕРЕД ПРАВ 33ММ 65C 14>

60170736

FT15107

РЫЧАГ ПОДВЕСКИ ОСЬ ПЕРЕДНЯЯ ЛЕВ ВЕРХ

500334714 / 500344887 / 500379801

FT15106

РЫЧАГ ПОДВЕСКИ ОСЬ ПЕРЕДНЯЯ ПРАВ ВЕРХ

500334713 / 500379802

FT15109

РЫЧАГ ПОДВЕСКИ ОСЬ ПЕРЕДНЯЯ ЛЕВ НИЗ 29L/35C/35S

500334717

FT15108

РЫЧАГ ПОДВЕСКИ ОСЬ ПЕРЕДНЯЯ ПРАВ НИЗ 29L/35C/35S

500334716

FT16044

НАКОНЕЧНИК РЕАКЦИОННОЙ ТЯГИ ПЕРЕД Л/П

500310933 / 93802209 / 93804060

FT16564

РУЛЕВОЙ НАКОНЕЧНИК Л/П

42534911

FT16565

РУЛЕВАЯ ТЯГА Л/П M18X1.5

2992593

FT16596

РУЛЕВАЯ ТЯГА Л/П M16X1.5

504064571 / 99477984

FT17001

ШАРОВАЯ ОПОРА Л/П 35/50/65C

93807320 / 93807321 / 93807545

FT17027

ШАРОВАЯ ОПОРА Л/П ВЕРХ 29L/35C/35S

500334713^ / 500379801^ / 500379802^

FT17028

ШАРОВАЯ ОПОРА Л/П НИЗ 29L/35C/35S

500334716^ / 500334717^ / 500344888^

FT18000

РЕМКОМПЛЕКТ ПОДВЕСКИ ОСЬ ПЕРЕДНЯЯ РЫЧАГ ПОДВЕСКИ SET

500339201 / 500383975 / 500383976

FT18021

САЙЛЕНТБЛОК РЫЧАГА ОСЬ ПЕРЕДНЯЯ ВЕРХ+НИЗ 29ММ 35/40/50C

504277459 / 93807640

FT18022

САЙЛЕНТБЛОК РЫЧАГА ОСЬ ПЕРЕДНЯЯ ВЕРХ 32ММ

93807641

FT18023

САЙЛЕНТБЛОК РЫЧАГА ОСЬ ПЕРЕДНЯЯ ВЕРХ 37ММ 59.12

93810239

FT18134

САЙЛЕНТБЛОК СТАБИЛИЗАТОРА ПЕРЕД ВНУТР 35/40/50С

93802248

FT18137

САЙЛЕНТБЛОК СТАБИЛИЗАТОРА ЗАД ВНУТР 29L/35S 16ММ

93803961

FT18138

САЙЛЕНТБЛОК СТАБИЛИЗАТОРА ЗАД ВНУТР 18ММ

8581021

FT18139

САЙЛЕНТБЛОК СТАБИЛИЗАТОРА ЗАД ВНУТР 20ММ

93802629

FT18140

САЙЛЕНТБЛОК СТАБИЛИЗАТОРА ЗАД ВНУТР 22ММ

93801556

FT18141

САЙЛЕНТБЛОК СТАБИЛИЗАТОРА ЗАД ВНУТР 16ММ

93803960

FT18142

САЙЛЕНТБЛОК СТАБИЛИЗАТОРА ЗАД ВНУТР 18ММ

8581022

FT18143

САЙЛЕНТБЛОК СТАБИЛИЗАТОРА ЗАД СТОЙКА СТАБИЛИЗАТОРА 20ММ

93802631

FT18144

САЙЛЕНТБЛОК СТАБИЛИЗАТОРА ЗАД СТОЙКА СТАБИЛИЗАТОРА 22ММ

93801624

FT18145

САЙЛЕНТБЛОК СТАБИЛИЗАТОРА ЗАД СТОЙКА СТАБИЛИЗАТОРА 24ММ

93801623

FT18146

САЙЛЕНТБЛОК РЕССОРЫ 35ММ

93808935

FT18147

САЙЛЕНТБЛОК РЕССОРЫ 40ММ

8587681

FT18172

САЙЛЕНТБЛОК СТАБИЛИЗАТОРА ПЕРЕД ВНУТР 65С/70С

8585819

FT18243

САЙЛЕНТБЛОК РЫЧАГА ОСЬ ПЕРЕДНЯЯ ВЕРХ+НИЗ

500336356 / 500336358 / 504039506

FT18247

ОТБОЙНИК ПОДВЕСКИ ПЕРЕД ВЕРХ 29L/35S/35С

500362729 / 504060027

FT18249
ОТБОЙНИК ПОДВЕСКИ ПЕРЕД НИЗ 35S
500306407

FT18251
САЙЛЕНТБЛОК РЕССОРЫ 29L/35S
99469085

FT18252
СТОЙКА СТАБИЛИЗАТОРА ЗАД ЛЕВ/ПРАВ 100ММ
500336364

FT18311
САЙЛЕНТБЛОК РЫЧАГА ОСЬ ПЕРЕДНЯЯ НИЗ 32ММ 35/50/65/70C
500350342

FT18316
САЙЛЕНТБЛОК РЕССОРЫ L=87ММ SET
504054600 / 504112265

FT18317
САЙЛЕНТБЛОК РЕССОРЫ L=70ММ SET
504048721 / 504112266

FT18333
СТОЙКА СТАБИЛИЗАТОРА ЗАД ЛЕВ/ПРАВ 130ММ
504092614

FT18351
ПРОКЛАДКА ПОДВЕСКИ ЗАД СТАБИЛИЗАТОР
93801625

FT18357
НАТЯЖИТЕЛЬ ГРМ
500326919

FT18409
ОТБОЙНИК ПОДВЕСКИ ЗАД
93826069

FT18431
ПРОКЛАДКА ПОДВЕСКИ ПЕРЕД НИЗ 35C/40C/50C
93807642

FT18432
КРЕПЛЕНИЕ СТАБИЛИЗАТОРА
93801621

FT20026
ВИНТ РЫЧАГА ПОДВЕСКИ
503476461 / 93809149

FT20053
ОТБОЙНИК ПОДВЕСКИ ПЕРЕД DOLNY 35C/50C/65C
93803299 / 93807567

FT20056
ОТБОЙНИК ПОДВЕСКИ ЗАД 35/40/50C
93800197

FT20057
ОТБОЙНИК ПОДВЕСКИ ЗАД 35/40/50C
93803992

Iveco > Daily 00>

FT20123
РЕАКТИВНАЯ ТЯГА ОСЬ ПЕРЕДНЯЯ Л/П 35/40/50C
93809441

FT20124
РЕАКТИВНАЯ ТЯГА ОСЬ ПЕРЕДНЯЯ Л/П 35/40/50C
93822444

FT20134
КРЕСТОВИНА РУЛЕВОЙ РЕЙКИ 15X40
42554507^ / 42554517^

FT20174
РУЛЕВАЯ РЕЙКА 2.3 / 3.0
42536081 / 42538299 / 42554507

FT20182
КРЕПЛЕНИЕ РУЛЕВОЙ КОЛОНЫ ПОДВЕСНОЙ ПОДШИПНИК
42536081 / 42538299 / 42554507

FT20329
ЗАЩИТА РУЛЕВОЙ ТЯГИ Л/П
2992592 / 2992592^

FT20331
СТОЙКА СТАБИЛИЗАТОРА ПЕРЕД ЛЕВ
500383976

FT20330
СТОЙКА СТАБИЛИЗАТОРА ПЕРЕД ПРАВ
500383975

FT20343
ЗАЩИТА РУЛЕВОЙ ТЯГИ КОМПЛЕКТ
2992592 / 2992592^

FT20529
СТОЙКА СТАБИЛИЗАТОРА ЗАД ЛЕВ/ПРАВ
42551284 / 93821237

FT21006
ПОДШИПНИК СТУПИЦЫ ПЕРЕД 73X40X55
93825736 / BTH1227 / VKBA 3551

FT21007
ПОДШИПНИК СТУПИЦЫ ЗАД 90X55X60
7180066 / 7187566 / VKBA 3552

FT21009
ПОДШИПНИК СТУПИЦЫ ПЕРЕД 35S12-14 / 35C12 / 40C12-13 / 50C11-17
1861887 / 2991644

FT21021
ПОДШИПНИК СТУПИЦЫ ЗАД 29L10 / 29L12 / 35S10 / 35S11 / 35S12 / 35S13
42471033 / 7180897 / VKBA 3664

FT21101
ПОДШИПНИК СТУПИЦЫ ПЕРЕД 65C13
42471216

FT21103
ПОДШИПНИК СТУПИЦЫ ПЕРЕД
93825736 / BTH1227 / VKBA 3551

Iveco > Daily 00>

FT21515
ГАЙКА КОЛЕСА
04899 / 504356518 / 93805743

FT21521
ШПИЛЬКА КОЛЕСА 57ММ
93800663 / 93800663

FT21522
ШПИЛЬКА КОЛЕСА 65C 72 ММ
93816209

FT23057
ЗАГЛУШКА СТУПИЦЫ
93821538

FT24024
СТУПИЦА КОЛЕСА ЗАД
7180049

FT24050
СТУПИЦА КОЛЕСА ЗАД 65C18
7181957

FT26028
ГАЙКА СТУПИЦЫ ПЕРЕД Л/П
7173068

FT26029
ГАЙКА ШАРОВОЙ ОПОРЫ
93802356

FT26035
ГАЙКА СТУПИЦЫ ЗАД Л/П
46180 / 7180039

FT26036
ГАЙКА СТУПИЦЫ
7180899 / 7185977 / 7185977

FT26037
ПОДКЛАДКА
93807320 / 93807321 / 93807545

FT26038
ПРОКЛАДКА ПРИВОДНОГО МОСТА
503641906 / 7180040

FT26039
ГАЙКА
7172752

FT26040
ПРОКЛАДКА ПРИВОДНОГО МОСТА
503643940 / 7180545

FT27113
ПОЛУОСЬ Л/П 96> 35C/40C/50C 06>
7180038

FT27114
ПОЛУОСЬ Л/П MODEL S
7181667 / 7185976

Iveco > Daily 00>

FT28062
ПОДВЕСНОЙ ПОДШИПНИК ВАЛА FI=45ММ
42538439 / 93156460

FT28068
КРЕСТОВИНА ВАЛА 30.17X106.28 35.10
42568749 / 9932697

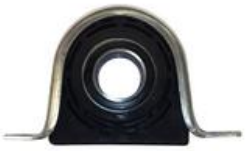

FT28101
ПОДВЕСНОЙ ПОДШИПНИК ВАЛА FI=40ММ
42535254 / 42554407 / 42561251

FT29091
КОЛОДКИ ТОРМОЗНЫЕ ПЕРЕД БЕЗ ДАТЧИКА 29L / 35C / 35S / 40C / 50C
2994086 / 2995631 / 42470835

FT29091HD
КОЛОДКИ ТОРМОЗНЫЕ ПЕРЕД БЕЗ ДАТЧИКА 29L / 35C / 35S / 40C / 50C
2994086 / 2995631 / 42470835

FT29092
КОЛОДКИ ТОРМОЗНЫЕ ЗАД БЕЗ ДАТЧИКА 29L / 35C / 50C
42470841 / 42555406 / 42560080

FT29092HD
КОЛОДКИ ТОРМОЗНЫЕ ЗАД БЕЗ ДАТЧИКА 35S
42470841 / 42555406 / 42560080

FT29117
КОЛОДКИ ТОРМОЗНЫЕ ПЕРЕД 2-ДАТЧИКА 60/65C13
42536101 / 50 01 844 748 / 5001844748

FT29117HD
КОЛОДКИ ТОРМОЗНЫЕ ПЕРЕД 2-ДАТЧИКА 60/65C13
42536101 / 50 01 844 748 / 5001844748

FT29121
КОЛОДКИ ТОРМОЗНЫЕ ЗАД БЕЗ ДАТЧИКА 60/65C13
42535791

FT29121HD
КОЛОДКИ ТОРМОЗНЫЕ ЗАД БЕЗ ДАТЧИКА 60/65C13
42535791

FT29135
КОЛОДКИ ТОРМОЗНЫЕ ПЕРЕД БЕЗ ДАТЧИКА 35C14/C16/C18
42555881 / 42561355 / GDB1747

FT29135HD
КОЛОДКИ ТОРМОЗНЫЕ ПЕРЕД БЕЗ ДАТЧИКА 35C14/C16/C18
42555881 / 42561355 / GDB1747

FT29136
КОЛОДКИ ТОРМОЗНЫЕ ЗАД БЕЗ ДАТЧИКА 35C14/C16/C18
13.0460-4823.2 / 42555917 / GDB1748

FT29136HD
КОЛОДКИ ТОРМОЗНЫЕ ЗАД БЕЗ ДАТЧИКА 35C14/C16/C18
13.0460-4823.2 / 42555917 / GDB1748

FT30024
ТОРМОЗНЫЕ КОЛОДКИ ЗАД РУЧНОГО ТОРМОЗА
1906403 / 5001860712 / GS8440

Iveco > Daily 00>

FT30055
ТОРМОЗНЫЕ КОЛОДКИ ЗАД РУЧНОГО ТОРМОЗА 65C15

42535858

FT30070
ТОРМОЗНЫЕ КОЛОДКИ ЗАД РУЧНОГО ТОРМОЗА

2995817

FT31041
ДИСК ТОРМОЗНОЙ ПЕРЕД ЛЕВ/ПРАВ 35.8/35.10/35.12

1908772 / 42470842 / 93821918

FT31042
ДИСК ТОРМОЗНОЙ ЗАД ЛЕВ/ПРАВ НИПЕЛЬ 35.8/35.10/35.12

1908773 / 42471111 / 7180256

FT31059
ДИСК ТОРМОЗНОЙ ПЕРЕД ЛЕВ/ПРАВ ПОЛНАЯ

2991753 / 42470836 / 500306590

FT31060
ДИСК ТОРМОЗНОЙ ЗАД ЛЕВ/ПРАВ ПОЛНАЯ

2991646

FT31072
ДИСК ТОРМОЗНОЙ ЗАД ЛЕВ/ПРАВ ПОЛНАЯ [+]ABS

2994066 / 42471034

FT31075
ДИСК ТОРМОЗНОЙ ПЕРЕД ЛЕВ/ПРАВ НИПЕЛЬ 65C11/13/15

500322079

FT31077
ДИСК ТОРМОЗНОЙ ЗАД ЛЕВ/ПРАВ ПОЛНАЯ 65C11/C15

42471150 / 7182874

FT31085
ДИСК ТОРМОЗНОЙ ПЕРЕД ЛЕВ/ПРАВ

2996121 / DF4984S

FT31086
ДИСК ТОРМОЗНОЙ ЗАД ЛЕВ/ПРАВ

2996043 / DF4985S

FT31103
ДИСК ТОРМОЗНОЙ ЗАД ЛЕВ/ПРАВ ПОЛНАЯ S

2996027 / 7186309 / DF4988S

FT31104
ДИСК ТОРМОЗНОЙ ПЕРЕД ЛЕВ/ПРАВ НИПЕЛЬ

2996131 / 504121605 / 5801639518

FT31107
ДИСК ТОРМОЗНОЙ ПЕРЕД ЛЕВ/ПРАВ ПОЛНАЯ

42546401 / 504079365

FT32104
СУППОРТ ТОРМОЗНОЙ ПЕРЕД ЛЕВ 96>35-49 35C

42536172 / 42536624 / 42548187

FT32105
СУППОРТ ТОРМОЗНОЙ ПЕРЕД ПРАВ 96> 35-49 35C

42536173 / 42536625 / 42548188

Iveco > Daily 00>

FT32106
СУППОРТ ТОРМОЗНОЙ ЗАД ЛЕВ 96> 35-49 00> 35C

42536174 / 42536626 / 42548189

FT32107
СУППОРТ ТОРМОЗНОЙ ЗАД ПРАВ 96> 35-49 00> 35C

42536175 / 42536627 / 42548190

FT32108
СУППОРТ ТОРМОЗНОЙ ЗАД ЛЕВ 35S

42536630 / 42548181 / 42554777

FT32109
СУППОРТ ТОРМОЗНОЙ ЗАД ПРАВ 35S

42536631 / 42548182 / 42554778

FT32168
СУППОРТ ТОРМОЗНОЙ ПЕРЕД ЛЕВ 35S

38159000 / 42536628

FT32169
СУППОРТ ТОРМОЗНОЙ ПЕРЕД ПРАВ 35S

42536629

FT32180
СУППОРТ ТОРМОЗНОЙ ЗАД ЛЕВ 65C

42548185

FT32181
СУППОРТ ТОРМОЗНОЙ ЗАД ПРАВ 65C

42548186

FT32183
СУППОРТ ТОРМОЗНОЙ ПЕРЕД ЛЕВ 65C

42536632 / 42548183

FT32182
СУППОРТ ТОРМОЗНОЙ ПЕРЕД ПРАВ 65C

42536633 / 42548184

FT32206
РЕМКОМПЛЕКТ СУППОРТА ТОРМ. ПЕРЕД 30-49 96>

93161847

FT32209
РЕМКОМПЛЕКТ СУППОРТА ТОРМ. ПЕРЕД/ЗАД 75E BREMBO

93161871 / 93162043

FT32254
НАПРАВЛЯЮЩАЯ СУППОРТА ЗАД [+] РЕЗИНКИ 96>00

93161849

FT32255
НАПРАВЛЯЮЩАЯ СУППОРТА ПЕРЕД [+] РЕЗИНКИ 35C

77364046 / 93162193

FT32256
РЕМКОМПЛЕКТ СУППОРТА ТОРМ. ПЕРЕД РЕЗИНКИ 35S11

93162189

FT32257
РЕМКОМПЛЕКТ СУППОРТА ТОРМ. ПЕРЕД РЕЗИНКИ 65C11

42535784

FT32258
РЕМКОМПЛЕКТ СУППОРТА ТОРМ. ЗАД РЕЗИНКИ 65C11

42535792

FT32261
ЦИЛИНДР СУПОРТА ТОРМ. ПЕРЕД 35-49 35C-50C 96>

42548327 / 93161848

FT32263
ПЫЛЬНИК НАПРАВЛЯЮЩЕЙ СУППОРТА 96>

93161849^

FT32264
НАПРАВЛЯЮЩАЯ СУППОРТА ПЕРЕД [+] РЕЗИНКИ 35S

93162191

FT32265
РЕМКОМПЛЕКТ СУППОРТА ТОРМ. ЗАД РЕЗИНКИ 35S

42536630^ / 42548181^ / 42559618^

FT32271
НАПРАВЛЯЮЩАЯ СУППОРТА ЗАД [+] РЕЗИНКИ 35C14

42548197 / 42555416 / 42555416

FT32269
ЦИЛИНДР СУПОРТА ТОРМ. ЗАД ЛЕВ 35S11

42536630^ / 504134582^ / 504360794^

FT32270
ЦИЛИНДР СУПОРТА ТОРМ. ЗАД ПРАВ 35S11

42536631^ / 504134583^ / 504360795^

FT32272
РЕМКОМПЛЕКТ ТОРМОЗОВ ЗАД ЛЕВ/ПРАВ 35S

42555419

FT32281
РЕМКОМПЛЕКТ СУППОРТА ТОРМ. ПЕРЕД 35C14

42555883

FT32283
ЦИЛИНДР СУПОРТА ТОРМ. ЗАД 65C11/13/15

42535793 / 42548326

FT32284
ЦИЛИНДР СУПОРТА ТОРМ. ПЕРЕД 65C11/13/15 SET-2SZT

42535785 / 42548325

FT32285
ЦИЛИНДР СУПОРТА ТОРМ. ПЕРЕД 35C14/16/18

42555884

FT32392
ПРУЖИНА СУПОРТА ТОРМОЗНОГО ЗАД Л/П 96>

42530365

FT32315
РЕМКОМПЛЕКТ ТОРМОЗОВ ЗАД ЛЕВ РУЧНОГО ТОРМОЗА 65C/70C

500369260

FT32316
РЕМКОМПЛЕКТ ТОРМОЗОВ ЗАД ПРАВ РУЧНОГО ТОРМОЗА 65C/70C

500369261

FT32393

САМОРЕГУЛЯТОР ТОРМОЗНЫХ КОЛОДОК Л/П 96>L/P

42536259 / 42556773 / 93161850

FT32395

ПРУЖИНА ТОРМ. КОЛОДОК Л/П 96>

42556902 / 93161851

FT32398

РЕМКОМПЛЕКТ ТОРМОЗОВ ЗАД ЛЕВ РУЧНОГО ТОРМОЗА 96>

504060926 / 504102692 / 99431432

FT32397

РЕМКОМПЛЕКТ ТОРМОЗОВ ЗАД ПРАВ РУЧНОГО ТОРМОЗА 96>

504060927 / 504102693 / 99431433

FT32400

ДАТЧИК ИЗНОСА КОЛОДОК ТОРМ. ЗАД 35S

2991854 / 42548209

FT32404

ПРУЖИНА СУПОРТА ТОРМОЗНОГО ПЕРЕД/ЗАД ???????? MODEL S

42535102

FT32407

ПРУЖИНА ТОРМ. КОЛОДОК Л/П

42556902 / 93161851

FT32408

РАЗВОДНОЙ МЕХАНИЗМ ТОРМОЗА Л/П

42530368 / 42556903

FT32409

ДАТЧИК ИЗНОСА КОЛОДОК ТОРМ. ПЕРЕД 35S

2992393 / 42548195 / GIC345

FT32410

ПРУЖИНА СУПОРТА ТОРМОЗНОГО 100

42555414

FT32412

ПРУЖИНА СУПОРТА ТОРМОЗНОГО ПЕРЕД 65C

42535783 / 42556252

FT32413

ЦИЛИНДР СУПОРТА ТОРМ. ПЕРЕД S SET

93162190

FT32418

ДАТЧИК ИЗНОСА КОЛОДОК ТОРМ. ЗАД 35S

2992394 / 42548196 / 42559616

FT32419

ДАТЧИК ИЗНОСА КОЛОДОК ТОРМ. ЗАД КПЛ 35S

42567355 / 5801486731

FT32421

КРЕПЛЕНИЕ ТРОС ТОРМОЗНОЙ 35S

42555420

FT32456

КРЕПЛЕНИЕ ДАТЧИК ABS

7180041

FT32511
ЗАЩИТА ТОРМОЗНОГО ДИСКА ЗАД ЛЕВ
42530366 / V27-0049

FT32510
ЗАЩИТА ТОРМОЗНОГО ДИСКА ЗАД ПРАВ
42530367

FT32515
ЗАЩИТА ТОРМОЗНОГО ДИСКА
503642667 / 93821013

FT33056
НАСОС ТОРМОЗНОЙ 30/35.8/10/40.8
2991743 / 42530542 / PML424

FT33068
НАСОС ТОРМОЗНОЙ 35S9-35S13
2991745 / 2997334 / 99487840

FT33082
НАСОС ТОРМОЗНОЙ 65C11/13/15
500359653 / 504042985 / 504089711

FT35126
ТОРМОЗНОЙ ШЛАНГ ПЕРЕД ЛЕВ/ПРАВ 545ММ
500330389

FT35128
ТОРМОЗНОЙ ШЛАНГ ПЕРЕД ЛЕВ/ПРАВ 370ММ
500369436 / 504009767 / 504229365

FT36216
НАСОС ГУР С КОЛЕСОМ 96ММ 7PK 2.3JTD
504000927 / 504046460

FT36217
НАСОС ГУР С КОЛЕСОМ 96ММ 7PK 2.3 / 2.9 100 BAR
505046460

FT36221
НАСОС ГУР БЕЗ КОЛЕСА
500327378 / 92901856

FT37008
ФИЛЬТР ВОЗДУШНЫЙ 35.10 96>
1908233 / 1908868

FT37077
ФИЛЬТР ВОЗДУШНЫЙ 06>
1903669 / 504336841 / 99478393

FT37302
ФИЛЬТР САЛОНА
2995965 / 46442422 / 500314688

FT38002
ФИЛЬТР МАСЛЯНЫЙ 2.5D/TD
1903628 / 2994057 / 71713782

FT38059
ФИЛЬТР МАСЛЯНЫЙ 2.3 JTD
2992188 / 504006145 / 71753739

FT38063

ФИЛЬТР МАСЛЯНЫЙ 3.0 HPI 05>

2995561 / 504 083 306

FT38069

ФИЛЬТР МАСЛЯНЫЙ 2.3 HPI

2995811 / 504091563 / 8094872

FT38076

ФИЛЬТР КВКГ 3.0 JTD

504075145 / 504075145 / 5801686484

FT39001

ФИЛЬТР ТОПЛИВА

1908556 / 5951661 / 60507208

FT39003

ФИЛЬТР ТОПЛИВА

1907539 / 1908547

FT39015

ФИЛЬТР ТОПЛИВА 35S-50C 06.2001>

2992300 / 42538751 / 504018807

FT39500

ТОПЛИВНАЯ ТРУБКА SET

99443745

FT39502

ТОПЛИВНАЯ ТРУБКА ПОВОРОТНЫЙ 2.3JTD

500392262 / 500392262

FT39503

ТОПЛИВНАЯ ТРУБКА ПОВОРОТНЫЙ

7303520 / 7303520

FT39504

ТОПЛИВНАЯ ТРУБКА ПОВОРОТНЫЙ 2.8JTD

504007621 / 504007621

FT44001

РОЛИК ГРМ РОЛИК

2992484 / 99432547 / VKM 22385

FT44003

НАТЯЖИТЕЛЬ ГРМ РОЛИК НИЗ 2.5 D/TD 63.7X25X34

0818.24 / 2997798 / 4740847

FT44081

НАТЯЖИТЕЛЬ ГРМ

4279745

FT44096

НАТЯЖИТЕЛЬ ГРМ РЫЧАГ 2.8TD

0829.87 / 500326852 / 500326852

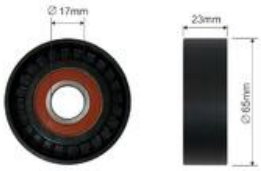

FT44545

НАТЯЖИТЕЛЬ РЕМНЯ MICRO-V РОЛИК

500332622

FT44548

НАТЯЖИТЕЛЬ РЕМНЯ MICRO-V 2.3 JTD

2994029 / 504000410 / 504086751

FT44550

НАТЯЖИТЕЛЬ ГРМ РОЛИК 2.8 JTD/3.0 D

504084453

FT44551

НАТЯЖИТЕЛЬ РЕМНЯ MICRO-V РОЛИК 3.0

504086948 / 504086948

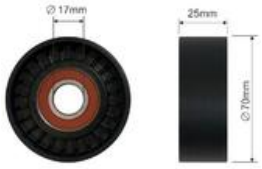

FT44575

НАТЯЖИТЕЛЬ РЕМНЯ MICRO-V РОЛИК 2.3 JTD

504000412 / 504000412

FT44587

НАТЯЖИТЕЛЬ РЕМНЯ MICRO-V РОЛИК 2.3JTD

500393575

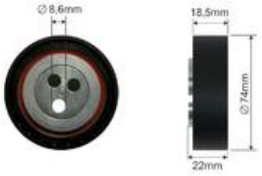

FT44596

НАТЯЖИТЕЛЬ РЕМНЯ MICRO-V КПЛ 2.3JTD

2994029 / 504000410 / 504086751

FT44613

НАТЯЖИТЕЛЬ РЕМНЯ MICRO-V КПЛ 3.0 14>

504086948 / 504086948

FT44642

НАТЯЖИТЕЛЬ ГРМ РОЛИК 2.3 JTD

504010846 / 504183759 / 504183759

FT44643

РОЛИК ГРМ РОЛИК 2.3 JTD

500388688 / 500388688

FT45305

КОРПУС ГРМ 2.8TD

500341406 / 504010963 / 504022580

FT45502

ШКИВ ГРМ 2.5 D

504090595 / 99454876 / 99454876

FT45506

ШКИВ ГРМ КОЛЕНВАЛ 2.5 D/TD

98419244 / 98419310

FT45510

ШКИВ ГРМ 2.5 TD

98415210

FT45525

ШКИВ ГРМ 2.8 JTD

500324448

FT45632

МУФТА ВЕНТИЛЯТОРА ЭЛЕКТРОМАГНИТ 2.8 D

5001847924 / 99473900

FT45633

МУФТА ВЕНТИЛЯТОРА ЭЛЕКТРОМАГНИТ

504086465 / 5801480322

FT46633

САЙЛЕНТБЛОК ТРАВЕРСЫ ВЕДУЩАЯ ШЕСТЕРНЯ

7162214

Iveco > Daily 00>

FT48093
КОМПЛЕКТ ПРОКЛАДОК ДВИГАТЕЛЯ КОМПЛ 2.8 TD
71713696 / 71728337 / 71728829

FT49360
МАСЛЯНЫЙ ПОДДОН 2.8
99479940

FT49364
МАСЛЯНЫЙ ПОДДОН 3.0 JTD
504083971 / 504104359 / 5801556927

FT49365
МАСЛЯНЫЙ ПОДДОН 2.3 JTD
504154992 / 504306874

FT53038
НАСОС ТОПЛИВНЫЙ ЭЛЕКТРИЧЕСКАЯ КАРТРИДЖ UNIJET
500314007 / 93828642

FT54258
ДАТЧИК ДАВЛ. ВОЗДУХА 2.8JTD
1902.J7 / 46531222

FT55060
РАДИАТОР 2.8 D/TD 96>
93824070 / 93825378

FT55102
ПЕЧКА UNIJET
42564485 / 504026722

FT55188
РАДИАТОР UNIJET 2.8 TD
504008108 / 99488591

FT55242
РАДИАТОР 2.3 JTD 03>
504045487

FT55291
МАСЛЯНЫЙ РАДИАТОР 2.3
504375360

FT55302
КОНДЕНСАТОР КЛИМАТИЗАЦИИ 3.0JTD
504084147

FT55513
КОНДЕНСАТОР КЛИМАТИЗАЦИИ 2.3
504022601

FT55514
ИНТЕРКУЛЛЕР 2.3/2.8/3.0 JTD
504084140 / 5801313640

FT56007
ВЕНТИЛЯТОР 35C14/16/18
504108306 / 504154349 / 504154349

FT56128
ВЕНТИЛЯТОР 06>
500333136 / 504024647

Iveco > Daily 00>

FT56166
ВЕНТИЛЯТОР ПЕЧКИ
42562720 / 500326617

FT57132
ПОМПА ОХЛАЖД ЖИДКОСТИ C13 S/C9
500362859 / 99479817

FT57135
ПОМПА ОХЛАЖД ЖИДКОСТИ 2.3 JTD
504033770 / 504033770 / 504323990

FT57143
ПОМПА ОХЛАЖД ЖИДКОСТИ C13 S/C9
500362834

FT57148
ПОМПА ОХЛАЖД ЖИДКОСТИ 3.0JTD
504087367 / 504113544

FT57169
ПОМПА ОХЛАЖД ЖИДКОСТИ 3.0JTD
504360207 / 504369725

FT58032
ТЕРМОСТАТ 2.5 D/TD
7303174

FT58113
ТЕРМОСТАТ КАРТРИДЖ 2.5 D 28/30/32/35
4809019

FT58155
ТЕРМОСТАТ 2.5 D/TD
500329622

FT58164
ТЕРМОСТАТ DUCATO 02> 2.3 JTD
504017209

FT59010
КЛАПАН BORLETTI
2992475 / 93157335

FT59175
ДАТЧИК ДАВЛ. МАСЛА 2.3/3.0 JTD
504026706 / 98442879

FT61006
ТРУБА СИСТ. ОХЛАЖДЕНИЯ ТЕРМОСТАТА ВПУСК
16866173^ / 17278581^

FT61030
ТРУБА СИСТ. ОХЛАЖДЕНИЯ ТЕРМОСТАТА 2.8JTD
500326396

FT61226
БАК ОХЛ ЖИДКОСТИ 2.3JTD 00>
504045819

FT61553
ТРУБА СИСТ. ОХЛАЖДЕНИЯ РАДАТОРА НИЗ 2.8TD
99487933

FT61552
ТРУБА ИНТЕРКУЛЛЕРА ЛЕВ
99487931

FT61551
ТРУБА ИНТЕРКУЛЛЕРА ПРАВ
99487930

FT61552
ТРУБА ИНТЕРКУЛЛЕРА ЛЕВ
99487931

FT61662
ТРУБА ИНТЕРКУЛЛЕРА ПРАВ
504005967

FT61552
ТРУБА ИНТЕРКУЛЛЕРА ЛЕВ
99487931

FT61663
ТРУБА ИНТЕРКУЛЛЕРА ПРАВ
504018480 / 504116893

FT61554
ТРУБА СИСТ. ОХЛАЖДЕНИЯ РАДАТОРА ВЕРХ 2.8TD
99487932

FT61629
ТРУБА СИСТ. ОХЛАЖДЕНИЯ ТЕРМОСТАТА
99443808

FT61667
ТРУБА СИСТ. ОХЛАЖДЕНИЯ РАДАТОРА НИЗ
504086541

FT61923
ТРУБА ИНТЕРКУЛЛЕРА ПРАВ 2.3JTD SILICONE
504112198

FT61668
ТРУБА ИНТЕРКУЛЛЕРА ЛЕВ
504086537 / 504098508

FT61645
ТРУБА ИНТЕРКУЛЛЕРА ПРАВ
504136611

FT61925
ТРУБА ИНТЕРКУЛЛЕРА ЛЕВ 35S
504098506

FT62063
ПАЛЕЦ САТЕЛИТА ДЛИННЫЙ 35C
7182265

FT62075
ЗУБЧАТАЯ ШЕСТЕРНЯ КПП 3 ???????? 21T
5001865276 / 8869989

FT62076
ЗУБЧАТАЯ ШЕСТЕРНЯ КПП ?????? ???
42536828 / 5001865333 / 8870389

FT62078
ЗУБЧАТАЯ ШЕСТЕРНЯ КПП ?????? ???
5001867538 / 8871274

FT62079
ЗУБЧАТАЯ ШЕСТЕРНЯ КПП 6 СКОРОСТЬ 23Т
42548129 / 8871260

FT62401
ВАЛ КПП ?????????
8871256

FT62417
ЗУБЧАТАЯ ШЕСТЕРНЯ МОСТА КОНИЧЕСКАЯ ПАРА КОМПЛЕКТ 9/40Т
7167709 / 7170224 / 7175162

FT62419
ЗУБЧАТАЯ ШЕСТЕРНЯ МОСТА КОНИЧЕСКАЯ ПАРА КОМПЛЕКТ 35С 9/44Т
7168900 / 7175166

FT62420
ЗУБЧАТАЯ ШЕСТЕРНЯ МОСТА КОНИЧЕСКАЯ ПАРА КОМПЛЕКТ 9/47Т
7168902 / 7175174

FT62421
ЗУБЧАТАЯ ШЕСТЕРНЯ МОСТА КОНИЧЕСКАЯ ПАРА КОМПЛЕКТ 11/46Т
7175158

FT62422
ЗУБЧАТАЯ ШЕСТЕРНЯ МОСТА КОНИЧЕСКАЯ ПАРА КОМПЛЕКТ 12/47Т
7170222 / 7175154

FT62423
ЗУБЧАТАЯ ШЕСТЕРНЯ МОСТА КОНИЧЕСКАЯ ПАРА КОМПЛЕКТ 13/47Т
7174007

FT62429
ПОДШИПНИК ПРИВ. МОСТА
46393175 / 7162243

FT62430
КРЫШКА МОСТА 35С9/15 50С11/15
7182665

FT62431
ПОДШИПНИК КОЛЕНВАЛА МАХОВИК 00> 14> 15X35X14
5000 293 627 / 504103418 / 98426210

FT62432
ПОДШИПНИК ПРИВ. МОСТА ШЕСТЕРНЯ
1905023 / 42471125 / 7162215

FT62435
ПРОКЛАДКА ПРИВОДНОГО МОСТА САТЕЛИТ
7180878

FT62436
ПРОКЛАДКА ПРИВОДНОГО МОСТА ШЕСТЕРНЯ ДИФФЕРЕНЦИАЛА
7180879

FT62437
ПРОКЛАДКА ПРИВОДНОГО МОСТА СТУПИЦА КОЛЕСА
7180898

FT62441

ПРОКЛАДКА ПРИВОДНОГО МОСТА САТЕЛИТ SET

7175261

FT62442

ПРОКЛАДКА ПРИВОДНОГО МОСТА СТУПИЦА КОЛЕСА

503472786 / 7162287

FT62444

ЗУБЧАТАЯ ШЕСТЕРНЯ МОСТА ШЕСТЕРНЯ ДИФФЕРЕНЦИАЛА 18T

7164277 / 7164279 / 7187651

FT62451

ПРОКЛАДКА ПРИВОДНОГО МОСТА СТУПИЦА КОЛЕСА MODEL S

7180900

FT62462

ГАЙКА КАРДАННОГО ВАЛА С ЮБКОЙ ВЕДУЩАЯ ШЕСТЕРНЯ

7162213

FT62463

ЗУБЧАТАЯ ШЕСТЕРНЯ МОСТА САТЕЛИТ 14T

7182259 / 7184157 / 7185868

FT62467

ЗУБЧАТАЯ ШЕСТЕРНЯ КПП ВАЛ ВТОРИЧНЫЙ 4 ???????? 26T

8871258

FT62468

ЗУБЧАТАЯ ШЕСТЕРНЯ КПП ВАЛ ВТОРИЧНЫЙ 5 СКОРОСТЬ 34T

8871263

FT62470

ЗУБЧАТАЯ ШЕСТЕРНЯ МОСТА САТЕЛИТ 9T

7182204 / 7184158 / 7185974

FT62471

КРЕСТОВИНА СПТЕЛИТА ПРИВОДНОГО МОСТА

7182267

FT62472

ПАЛЕЦ САТЕЛИТА КОРОТКИЙ

7182266

FT62501

ЗАЩИТА КУЛИСЫ КПП 96>

93911172

FT63001

ЭЛЕКТРОКЛАПАН СВЕЧА ПРЕДПУСКОВАЯ

4832277 / 98494902

FT63004

ЭЛЕКТРОКЛАПАН КЛАПАН EGR 2.3 JTD

1626.25 / 46524556

FT64110

СЦЕПЛЕНИЕ С ПОДШИПНИКОМ #280# UNIJET 65C13

2994020

FT66060

ДИСК СЦЕПЛЕНИЯ 235X10 35.10

500324215 / 98460675

Iveco > Daily 00>

FT66075
ДИСК СЦЕПЛЕНИЯ 280X10 UNIJET 3.0

504122592 / 504129663 / 504339429

FT67003
ПОДШИПНИК ПОДВЕСНОЙ КАРД. ????????????

2992027

FT68020
НАСОС СЦЕПЛЕНИЯ [+] ПРИВОД

500334937

FT69144
ТРОС ТОРМОЗНОЙ ЗАД 35C14-17/50C13-17

500362730

FT69160
ТРОС ТОРМОЗНОЙ ЗАД 35S11-14/35S12/40S12-17/50S11-17

2997362 / 500352988

FT69161
ТРОС ТОРМОЗНОЙ ЗАД Л/П 35S9/11/13/15

500322988

FT73009
ТРОС ПЕРЕКЛЮЧЕНИЯ КПП ДЛИННАЯ

14.44.05 / 500317509

FT73010
ТРОС ПЕРЕКЛЮЧЕНИЯ КПП КОРОТКАЯ

500317684 / 504034853

FT73200
ТРОС КАПОТА

500310327

FT74112
ГЕНЕРАТОР UNIJET 29L/35S/35C/50C 120A

500335719

FT74122
ГЕНЕРАТОР 2.3JTD 140A

504009977 / 504009977 / 504010576

FT74125
ГЕНЕРАТОР 3.0 140A

504057813 / 504087183

FT74201
СТАРТЕР 2.5/2.8D/TD 96>

5801408583 / 93828721 / 99451753

FT74202
СТАРТЕР 2.3/3.0 JTD

500307724 / 504086888 / 69502571

FT74243
ГЕНЕРАТОР 3.0JTD 150A

504385138

FT75022
КЛЕМА [-]

10454694 / 1J0 129 620 / 42559575

Iveco > Daily 00>

FT75025
КЛЕМА КПЛ [+]&[-]
10143694^ / 10454694^ / 42559575^

FT75028
КЛЕМА [+]
10143694 / 42562290

FT75533
ДАТЧИК ПОЛОЖЕНИЯ ВАЛА ВМТ 1.6/2.0
46469866 / 46470477 / 46472687

FT75549
ДАТЧИК ПОЛОЖЕНИЯ ВАЛА ВМТ 01> 2.8JTD
500343018

FT75564
ДАТЧИК ПОЛОЖЕНИЯ ВАЛА ВМТ 2.3 JTD
500374763

FT80008
ДАТЧИК ДАВЛ. ТОПЛИВА
504229208

FT80050
ДАТЧИК ТЕМПЕРАТУРЫ ВОДЫ 2.3 JTD
1338.93 / 4837950 / 4837950

FT81083
ДАТЧИК ЗАДНЕГО ХОДА 06> 14> M12X1
500335678 / 5801472603

FT81098
ВЫКЛЮЧАТЕЛЬ ГЛАВНЫЙ
4855754

FT81328
БЕНДИКС BOSCH
42535270 / 50 01 856 564

FT81530
РЕЛЕ СТАРТЕРА
42535273 / 42562669

FT82201
БЛОК ПРЕДОХРАНИТЕЛЕЙ
4838244

FT82202
МОТОРЧИК СТЕКЛООЧИСТИТЕЛЯ
7984515

FT82320
ЗАМОК ЗАЖИГАНИЯ ИМОБИЛАЙЗЕР
2992551

FT82320K
ЗАМОК ЗАЖИГАНИЯ КАРТРИДЖ
2992551

FT82705
СВЕЧА НАКАЛА FIAT DUCATO 94> 2.8 D/TD/JTD 76MM
500316493 / 500316493 / 5960.71

Iveco > Daily 00>

FT82706
СВЕЧА НАКАЛА 2.3/3.0JTD

500351992

FT82719
СВЕЧА ПРЕДПУСКОВАЯ 2.8 TDID

4849601 / 4849601 / 99473620

FT82745
СВЕЧА НАКАЛА IVECO DAILY 00> 2.8 D/TD/JTD 80MM

500316493 / 500316493 / 5960.71

FT82814
МОТОРЧИК СТЕКЛООЧИСТИТЕЛЯ

42536088 / 504033863 / 504084722

FT84111
ГЛУШИТЕЛЬ ЗАД 35S11/50C15

01.80470 / 500329483 / 500329489

FT84113
ТРУБА ГЛУШИТЕЛЯ ЗАД

500314665 / 504041806 / 93821950

FT84128
ТРУБА ГЛУШИТЕЛЯ ПЕРЕД СОЕДИНИТЕЛЬ ЭЛАСТ ВЫХЛОП

500329487 / 504033946 / 504059011

FT84532
ПОДВЕС ВЫХЛОПА

20651-4F100 / 3465617 / 46465766

FT84555
ХОМУТ ГЛУШИТЕЛЯ

6904907141 / 8585923 / 9014900141

FT86241
БЛОК ЛАМП

500319555^ / 500319558^ / 500319559^

FT86243
СТЕКЛО ФАРЫ ЗАД ЛЕВ >06 TRUCK 84-96

7984016 / 93158535 / 93163435

FT86252
СТЕКЛО ФАРЫ ЗАД ПРАВ >06 TRUCK 84-96

7984015 / 93158536 / 93163436

FT86334
ФАРА ЗАД. ЛЕВ VAN

500319556 / 500319559

FT86333
ФАРА ЗАД. ПРАВ VAN

500319555 / 500319558 / 718121601022

FT86335
ФАРА ЗАД. ЛЕВ TRUCK

4810323 / 500341497 / 500356783

FT86336
ФАРА ЗАД. ПРАВ TRUCK

500341496 / 500356782

Iveco > Daily 00>

FT86339
ЛАМПА ГАБАРИТНАЯ 00> LED

500308514 / 5010306792

FT86400
КАБЕЛИ ФАРЫ TRUCK 00> 90>

98420215^ / 99472719^ / 99472786^

FT86427
ЛАМПА ГАБАРИТНАЯ 00>

500308514 / 5010306792

FT86428
СЕРВОПРИВОД ФАРЫ

42536208 / 77362094 / 9948397

FT87300
УКАЩАТЕЛЬ ПОВОРОТА ЛЕВ ОРАНЖЕВЫЙ

500320426 / 504104465

FT87299
УКАЩАТЕЛЬ ПОВОРОТА ПРАВ ОРАНЖЕВЫЙ

500320425 / 504104467

FT87300/B
УКАЩАТЕЛЬ ПОВОРОТА ЛЕВ БЕЛЫЙ

500320426 / 504104465

FT87299/B
УКАЩАТЕЛЬ ПОВОРОТА ПРАВ БЕЛЫЙ

500320425 / 504104467

FT88550
СТЕКЛО ЗЕРКАЛА Л/П НИЗ

2997613 / 500371329

FT88603
СТЕКЛО ЗЕРКАЛА Л/П ВЕРХ

500371327

FT89118
КРЫШКА ДВИГАТЕЛЯ

039/140 / 99471666

FT90110
ПАНЕЛЬ ПЕРЕДНЯЯ

039/145 / 99489947

FT89598
КРЫЛО ПЕРЕД ЛЕВ

99489805

FT89597
КРЫЛО ПЕРЕД ПРАВ

99489371

FT90796
НАКЛАДКА БАМПЕРА ЗАД TRUCK 00>/14>

8585455

FT91415
БАМПЕР ПЕРЕД

2997500 / 500333905

Iveco > Daily 00>

FT90807
МОЛДИНГ ВНЕШНИЙ БОК ЛЕВ 00>
504099615

FT90806
МОЛДИНГ ВНЕШНИЙ БОК ПРАВ 00>
504099614

FT91387
УГОЛ БАМПЕРА ЗАД ЛЕВ
500326835

FT91388
УГОЛ БАМПЕРА ЗАД ПРАВ
500326836

FT91442
БАМПЕР ПЕРЕД ПРОТИВОТУМАННИКИ
500333907

FT91625
РЕШЕТКА РАДИАТОРА СЕРЕДИНА
500328278 / 504046218

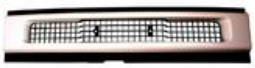

FT91876
СТЕКЛОПОДЪЕМНИК ПЕРЕД ЛЕВ ЭЛЕКТР.КПЛ.
500314229 / 504053527

FT91875
СТЕКЛОПОДЪЕМНИК ПЕРЕД ПРАВ ЭЛЕКТР.КПЛ.
500314230 / 504053528 / 77 00 352 495

FT91973
СТЕКЛОПОДЪЕМНИК ПЕРЕД ЛЕВ ЭЛЕКТР. БЕЗ МОТОРЧИКА
500314229 / 504053527

FT91974
СТЕКЛОПОДЪЕМНИК ПЕРЕД ПРАВ ЭЛЕКТР. БЕЗ МОТОРЧИКА
500314230 / 504053528 / 77 00 352 495

FT91998
ПЕРЕКЛЮЧАТЕЛЬ СТЕКЛОПОДЪЕМНИКА ЛЕВ
500321134

FT91999
ПЕРЕКЛЮЧАТЕЛЬ СТЕКЛОПОДЪЕМНИКА ПРАВ
500321135

FT92111
КОЛПАК 90> 00> С
93824452

FT92501
АНТЕНА
41040424

FT92872
ДИСК СТАЛЬНОЙ 6J X 16H2 65C
500307777 / 500307777 / 98451662

FT93116
ТРАПЕЦИЯ СТЕКЛООЧИСТИТЕЛЯ ПЕРЕД КПЛ. З МОТОРЧИКОМ
42536088 / 504033863 / 504084722

FT93253

ЩЕТКА СТЕКЛООЧИСТИТЕЛЯ ПЕРЁД КОМПЛЕКТ ЛЕВ +ПРАВ ФОРСУНКА СТЕКЛООМЫВАТЕЛЯ 600/600ММ

3 397 118 309 / 42535201 / 42536514

FT94162

ПРИВОД ЗАМКА Л/П 00> / MASTER 98> / KANGOO 98>

42535325 / 7701029259 / 7701039565

FT94170

ЛИЧИНКА ЗАМКА КОМПЛЕКТ 00>

2991728

FT94516

РУЧКА ВНУТ. РАЗДВИЖНЫЕ ДВЕРИ ПРАВ 00>

500329761

FT94515

РУЧКА ВНУТ. ПЕРЕД ЛЕВ

99489589

FT94514

РУЧКА ВНУТ. ПЕРЕД ПРАВ

99489590

FT94529

РУЧКА ВНУТ. ЗАД

504065079

FT94530

РУЧКА ВН. РАЗДВИЖНЫЕ ДВЕРИ 00>

500329792

FT94531

РУЧКА ВН. ПЕРЕД ЛЕВ 00>

122074 / 500314227

FT94532

РУЧКА ВН. ПЕРЕД ПРАВ 00>

500314228

FT94534

РУЧКА ВН. ЗАД 00>

500329793

FT94546

РУЧКА ВНУТ. РАЗДВИЖНЫЕ ДВЕРИ ПРАВ 00>

500330806

FT94639

ПРОБКА ТОПЛИВНОГО БАКА КЛЮЧ

2993927 / 500368805 / 504061851

FT94718

ПРОБКА МАСЛОЗАЛИВНОЙ ГОРЛОВИНЫ

500301568 / 500301568

FT94730

ПРОБКА БАКА ОХЛ.ЖИДКЛСТИ 1 BAR

1306.E1 / 1306.E7 / 500359823

FT95115

ЗАМОК ДВЕРИ ПЕРЕД ПРАВ NEW TYPE

500314258 / 5801352922 / 8200147150

Iveco > Daily 00>

FT95116
ЗАМОК ДВЕРИ ПЕРЕД ЛЕВ NEW TYPE
500314257 / 5801352920 / 8200147149

FT95299
СТОПОР ДВЕРИ ЗАД ЛЕВ НИЗ 02>
1303896080 / 500330150

FT95311
ЗАМОК ДВЕРИ ЗАД ПРАВ ВЕРХ
93926351

FT95335
УПОР ЦЕНТРИРУЮЩИЙ БОК ПРАВ
500329760

FT95336
ШИНА ДВЕРИ БОК ВЕРХ
500338655 / 504058277

FT95363
ЗАМОК ДВЕРИ
500329770

FT95364
ШИНА ДВЕРИ БОК
500329765

FT95366
ПЕТЛЯ ЗАМКА ДВЕРИ БОК ПРАВ 00>
99489535

FT95374
ЗАМОК ДВЕРИ БОК ПРАВ ВЕРХ
3800960 / 500329775

FT95375
ПЕТЛЯ ЗАМКА ДВЕРИ 00> P/L
5801352910 / 97169451

FT95506
РОЛИК КАРЕТКИ ДВЕРИ
500329765^ / 500329841^

FT95511
ШИНА ДВЕРИ БОК НИЗ ПРАВ
500329841

FT99011
ЗАЩИТА ДВИГАТЕЛЯ СЕРЕДИНА
500327275

FT99014
ЗАЩИТА ДВИГАТЕЛЯ СЕРЕДИНА 00>
504080194 / 504080195

FT99012
ЗАЩИТА ДВИГАТЕЛЯ ЛЕВ
500327274

FT99013
ЗАЩИТА ДВИГАТЕЛЯ ПРАВ
500327273

FT11228

АМОРТИЗАТОР ПЕРЕД ЛЕВ/ПРАВ ГАЗ 35/40/50C

500367642 / 500369632 / 504088408

FT11229

АМОРТИЗАТОР ЗАД ЛЕВ/ПРАВ ГАЗ 35C

500305418 / 500398555 / 504043716

FT11249

АМОРТИЗАТОР ПЕРЕД ЛЕВ/ПРАВ ГАЗ 29L/35C

500389839 / 504043715 / 504043879

FT11273

АМОРТИЗАТОР ПЕРЕД ЛЕВ/ПРАВ МАСЛО 65/70C

500377618 / 504014868 / 504014873

FT11274

АМОРТИЗАТОР ЗАД ЛЕВ/ПРАВ МАСЛО 65/70C

500377620 / 500377634 / 504152182

FT11296

АМОРТИЗАТОР ПЕРЕД ЛЕВ/ПРАВ МАСЛО 29L/35S

504195995 / 504198992 / 5801345771

FT13008

ПОДУШКА КАБИНЫ ПЕРЕД КОМПЛЕКТ

42471164 / 42555621

FT13009

ПОДУШКА КАБИНЫ ПЕРЕД КОМПЛЕКТ TRUCK

2996417 / 42470849

FT13010

ПОДУШКА КАБИНЫ ПЕРЕД КОМПЛЕКТ VAN

42536919 / 42546400 / 42555620

FT13011

ПОДУШКА КАБИНЫ ЗАД КОМПЛЕКТ

42470850 / 42550500

FT13301

РЕССОРА ЗАД 7-ЛИСТОВ 35.10 35C 50C

93812674 / 93812689

FT13308

ЛИСТ РЕСОРЫ ГЛАВНОЕ

93809540

FT13309

ЛИСТ РЕСОРЫ ВСПОМОГАТЕЛЬНОЕ

93809541

FT13313

РЕССОРА ПЕРЕД 1-ЛИСТ UNIJET C

500340499 / 504006739 / 504279571

FT13314

РЕССОРА ЗАД 6-ЛИСТОВ MODELE C

93809566

FT13315

РЕССОРА ЗАД 2-ЛИСТА MODELE C

504048771

Iveco > Daily 06>

FT13316
РЕССОРА ЗАД 3-ЛИСТА MODELE C
500377692

FT13322
РЕССОРА ПЕРЕД ПОПЕРЕЧНЫЙ MODEL S
500316837

FT13328
СТРЕМЯНКА РЕССОРА 50C M16X65X145
93810549

FT13340
СТРЕМЯНКА РЕССОРА 50C M16X60X130
8585336

FT13343
СТРЕМЯНКА РЕССОРА 29L/35S M16X60X100
93807059 / 93809304

FT13349
БОЛТ РЕССОРА
16635534

FT13364
СТРЕМЯНКА РЕССОРА M16X80X140 35S
504234647

FT15960
СТАБИЛИЗАТОР ЗАД 18ММ
504110691 / 8581020

FT13503
ТОРСИОН ПЕРЕД ЛЕВ 30.8/49.12 F29.0
93812733

FT13504
ТОРСИОН ПЕРЕД ПРАВ 30.8/49.12 F29.0
93812734

FT13506
ТОРСИОН ПЕРЕД ЛЕВ 31ММ 14>
93810229

FT13505
ТОРСИОН ПЕРЕД ПРАВ 31ММ 14>
93810228

FT13507
ТОРСИОН ПЕРЕД ЛЕВ 33ММ 65C 14>
60170737

FT13508
ТОРСИОН ПЕРЕД ПРАВ 33ММ 65C 14>
60170736

FT15107
РЫЧАГ ПОДВЕСКИ ОСЬ ПЕРЕДНЯЯ ЛЕВ ВЕРХ
500334714 / 500344887 / 500379801

FT15106
РЫЧАГ ПОДВЕСКИ ОСЬ ПЕРЕДНЯЯ ПРАВ ВЕРХ
500334713 / 500379802

FT15109

РЫЧАГ ПОДВЕСКИ ОСЬ ПЕРЕДНЯЯ ЛЕВ НИЗ 29L/35C/35S

500334717

FT15108

РЫЧАГ ПОДВЕСКИ ОСЬ ПЕРЕДНЯЯ ПРАВ НИЗ 29L/35C/35S

500334716

FT16044

НАКОНЕЧНИК РЕАКЦИОННОЙ ТЯГИ ПЕРЕД Л/П

500310933 / 93802209 / 93804060

FT16564

РУЛЕВОЙ НАКОНЕЧНИК Л/П

42534911

FT16565

РУЛЕВАЯ ТЯГА Л/П M18X1.5

2992593

FT17027

ШАРОВАЯ ОПОРА Л/П ВЕРХ 29L/35C/35S

500334713^ / 500379801^ / 500379802^

FT17028

ШАРОВАЯ ОПОРА Л/П НИЗ 29L/35C/35S

500334716^ / 500334717^ / 500344888^

FT17042

ШАРОВАЯ ОПОРА Л/П 35/50/65C

504212584 / 504212586

FT18000

РЕМКОМПЛЕКТ ПОДВЕСКИ ОСЬ ПЕРЕДНЯЯ РЫЧАГ ПОДВЕСКИ SET

500339201 / 500383975 / 500383976

FT18021

САЙЛЕНТБЛОК РЫЧАГА ОСЬ ПЕРЕДНЯЯ ВЕРХ+НИЗ 29ММ 35/40/50C

504277459 / 93807640

FT18023

САЙЛЕНТБЛОК РЫЧАГА ОСЬ ПЕРЕДНЯЯ ВЕРХ 37ММ 59.12

93810239

FT18134

САЙЛЕНТБЛОК СТАБИЛИЗАТОРА ПЕРЕД ВНУТР 35/40/50C

93802248

FT18138

САЙЛЕНТБЛОК СТАБИЛИЗАТОРА ЗАД ВНУТР 18ММ

8581021

FT18139

САЙЛЕНТБЛОК СТАБИЛИЗАТОРА ЗАД ВНУТР 20ММ

93802629

FT18140

САЙЛЕНТБЛОК СТАБИЛИЗАТОРА ЗАД ВНУТР 22ММ

93801556

FT18142

САЙЛЕНТБЛОК СТАБИЛИЗАТОРА ЗАД ВНУТР 18ММ

8581022

FT18143

САЙЛЕНТБЛОК СТАБИЛИЗАТОРА ЗАД СТОЙКА СТАБИЛИЗАТОРА 20ММ

93802631

FT18144

САЙЛЕНТБЛОК СТАБИЛИЗАТОРА ЗАД СТОЙКА СТАБИЛИЗАТОРА 22ММ

93801624

FT18145

САЙЛЕНТБЛОК СТАБИЛИЗАТОРА ЗАД СТОЙКА СТАБИЛИЗАТОРА 24ММ

93801623

FT18146

САЙЛЕНТБЛОК РЕССОРЫ 35ММ

93808935

FT18147

САЙЛЕНТБЛОК РЕССОРЫ 40ММ

8587681

FT18172

САЙЛЕНТБЛОК СТАБИЛИЗАТОРА ПЕРЕД ВНУТР 65С/70С

8585819

FT18242

ПРОКЛАДКА ПОДВЕСКИ ПЕРЕД

500339201

FT18243

САЙЛЕНТБЛОК РЫЧАГА ОСЬ ПЕРЕДНЯЯ ВЕРХ+НИЗ

500336356 / 500336358 / 504039506

FT18247

ОТБОЙНИК ПОДВЕСКИ ПЕРЕД ВЕРХ 29L/35S/35C

500362729 / 504060027

FT18249

ОТБОЙНИК ПОДВЕСКИ ПЕРЕД НИЗ 35S

500306407

FT18251

САЙЛЕНТБЛОК РЕССОРЫ 29L/35S

99469085

FT18252

СТОЙКА СТАБИЛИЗАТОРА ЗАД ЛЕВ/ПРАВ 100ММ

500336364

FT18310

САЙЛЕНТБЛОК РЫЧАГА ОСЬ ПЕРЕДНЯЯ ВЕРХ 38ММ

500350343

FT18311

САЙЛЕНТБЛОК РЫЧАГА ОСЬ ПЕРЕДНЯЯ НИЗ 32ММ 35/50/65/70С

500350342

FT18316

САЙЛЕНТБЛОК РЕССОРЫ L=87ММ SET

504054600 / 504112265

FT18317

САЙЛЕНТБЛОК РЕССОРЫ L=70ММ SET

504048721 / 504112266

FT18333
СТОЙКА СТАБИЛИЗАТОРА ЗАД ЛЕВ/ПРАВ 130ММ
504092614

FT18351
ПРОКЛАДКА ПОДВЕСКИ ЗАД СТАБИЛИЗАТОР
93801625

FT18391
СТОЙКА СТАБИЛИЗАТОРА ЗАД ЛЕВ/ПРАВ L=130ММ O=16ММ/22ММ
504092615

FT18409
ОТБОЙНИК ПОДВЕСКИ ЗАД
93826069

FT18431
ПРОКЛАДКА ПОДВЕСКИ ПЕРЕД НИЗ 35C/40C/50C
93807642

FT20026
ВИНТ РЫЧАГА ПОДВЕСКИ
503476461 / 93809149

FT20052
ОТБОЙНИК ПОДВЕСКИ ПЕРЕД ВЕРХ 35C/50C/65C
93803299

FT20053
ОТБОЙНИК ПОДВЕСКИ ПЕРЕД DOLNY 35C/50C/65C
93803299 / 93807567

FT20056
ОТБОЙНИК ПОДВЕСКИ ЗАД 35/40/50C
93800197

FT20057
ОТБОЙНИК ПОДВЕСКИ ЗАД 35/40/50C
93803992

FT20124
РЕАКТИВНАЯ ТЯГА ОСЬ ПЕРЕДНЯЯ Л/П 35/40/50C
93822444

FT20134
КРЕСТОВИНА РУЛЕВОЙ РЕЙКИ 15X40
42554507^ / 42554517^

FT20174
РУЛЕВАЯ РЕЙКА 2.3 / 3.0
42536081 / 42538299 / 42554507

FT20182
КРЕПЛЕНИЕ РУЛЕВОЙ КОЛОНЫ ПОДВЕСНОЙ ПОДШИПНИК
42536081 / 42538299 / 42554507

FT20329
ЗАЩИТА РУЛЕВОЙ ТЯГИ Л/П
2992592 / 2992592^

FT20343
ЗАЩИТА РУЛЕВОЙ ТЯГИ КОМПЛЕКТ
2992592 / 2992592^

Iveco > Daily 06>

FT20529
СТОЙКА СТАБИЛИЗАТОРА ЗАД ЛЕВ/ПРАВ

42551284 / 93821237

FT21006
ПОДШИПНИК СТУПИЦЫ ПЕРЕД 73X40X55

93825736 / BTH1227 / VKBA 3551

FT21007
ПОДШИПНИК СТУПИЦЫ ЗАД 90X55X60

7180066 / 7187566 / VKBA 3552

FT21102
ПОДШИПНИК СТУПИЦЫ ЗАД 55X90X55

2996026 / 500054867

FT21103
ПОДШИПНИК СТУПИЦЫ ПЕРЕД

93825736 / BTH1227 / VKBA 3551

FT21515
ГАЙКА КОЛЕСА

04899 / 504356518 / 93805743

FT24024
СТУПИЦА КОЛЕСА ЗАД

7180049

FT24050
СТУПИЦА КОЛЕСА ЗАД 65C18

7181957

FT26030
ГАЙКА ШАРОВОЙ ОПОРЫ

504212925

FT26035
ГАЙКА СТУПИЦЫ ЗАД Л/П

46180 / 7180039

FT26038
ПРОКЛАДКА ПРИВОДНОГО МОСТА

503641906 / 7180040

FT26039
ГАЙКА

7172752

FT26040
ПРОКЛАДКА ПРИВОДНОГО МОСТА

503643940 / 7180545

FT27113
ПОЛУОСЬ Л/П 96> 35C/40C/50C 06>

7180038

FT28068
КРЕСТОВИНА ВАЛА 30.17X106.28 35.10

42568749 / 9932697

FT28101
ПОДВЕСНОЙ ПОДШИПНИК ВАЛА FI=40MM

42535254 / 42554407 / 42561251

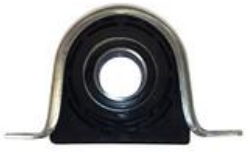

FT29091

КОЛОДКИ ТОРМОЗНЫЕ ПЕРЕД БЕЗ ДАТЧИКА 29L / 35C / 35S / 40C / 50C

2994086 / 2995631 / 42470835

FT29091HD

КОЛОДКИ ТОРМОЗНЫЕ ПЕРЕД БЕЗ ДАТЧИКА 29L / 35C / 35S / 40C / 50C

2994086 / 2995631 / 42470835

FT29092

КОЛОДКИ ТОРМОЗНЫЕ ЗАД БЕЗ ДАТЧИКА 29L / 35C / 50C

42470841 / 42555406 / 42560080

FT29092HD

КОЛОДКИ ТОРМОЗНЫЕ ЗАД БЕЗ ДАТЧИКА 35S

42470841 / 42555406 / 42560080

FT29093

КОЛОДКИ ТОРМОЗНЫЕ ПЕРЕД БЕЗ ДАТЧИКА 60E-75E 96> BREMBO

1906416 / 42555669

FT29093HD

КОЛОДКИ ТОРМОЗНЫЕ 60E-75E 96> BREMBO

1906416 / 42555669

FT29121

КОЛОДКИ ТОРМОЗНЫЕ ЗАД БЕЗ ДАТЧИКА 60/65C13

42535791

FT29121HD

КОЛОДКИ ТОРМОЗНЫЕ ЗАД БЕЗ ДАТЧИКА 60/65C13

42535791

FT29135

КОЛОДКИ ТОРМОЗНЫЕ ПЕРЕД БЕЗ ДАТЧИКА 35C14/C16/C18

42555881 / 42561355 / GDB1747

FT29135HD

КОЛОДКИ ТОРМОЗНЫЕ ПЕРЕД БЕЗ ДАТЧИКА 35C14/C16/C18

42555881 / 42561355 / GDB1747

FT29136

КОЛОДКИ ТОРМОЗНЫЕ ЗАД БЕЗ ДАТЧИКА 35C14/C16/C18

13.0460-4823.2 / 42555917 / GDB1748

FT29136HD

КОЛОДКИ ТОРМОЗНЫЕ ЗАД БЕЗ ДАТЧИКА 35C14/C16/C18

13.0460-4823.2 / 42555917 / GDB1748

FT29153

КОЛОДКИ ТОРМОЗНЫЕ ЗАД БЕЗ ДАТЧИКА 50-60-65 C15/C18

13.0460-4829.2 / 42555633 / GDB1780

FT30024

ТОРМОЗНЫЕ КОЛОДКИ ЗАД РУЧНОГО ТОРМОЗА

1906403 / 5001860712 / GS8440

FT30055

ТОРМОЗНЫЕ КОЛОДКИ ЗАД РУЧНОГО ТОРМОЗА 65C15

42535858

FT31042

ДИСК ТОРМОЗНОЙ ЗАД ЛЕВ/ПРАВ НИПЕЛЬ 35.8/35.10/35.12

1908773 / 42471111 / 7180256

Iveco > Daily 06>

FT31085
ДИСК ТОРМОЗНОЙ ПЕРЕД ЛЕВ/ПРАВ
2996121 / DF4984S

FT31086
ДИСК ТОРМОЗНОЙ ЗАД ЛЕВ/ПРАВ
2996043 / DF4985S

FT31103
ДИСК ТОРМОЗНОЙ ЗАД ЛЕВ/ПРАВ ПОЛНАЯ S
2996027 / 7186309 / DF4988S

FT31104
ДИСК ТОРМОЗНОЙ ПЕРЕД ЛЕВ/ПРАВ НИПЕЛЬ
2996131 / 504121605 / 5801639518

FT31105
ДИСК ТОРМОЗНОЙ ПЕРЕД ЛЕВ/ПРАВ НИПЕЛЬ 14> 65C/70C
2996122 / 504121723

FT31106
ДИСК ТОРМОЗНОЙ ЗАД ЛЕВ/ПРАВ НИПЕЛЬ 65C15
2996049 / 7186848

FT32104
СУППОРТ ТОРМОЗНОЙ ПЕРЕД ЛЕВ 96>35-49 35C
42536172 / 42536624 / 42548187

FT32105
СУППОРТ ТОРМОЗНОЙ ПЕРЕД ПРАВ 96> 35-49 35C
42536173 / 42536625 / 42548188

FT32106
СУППОРТ ТОРМОЗНОЙ ЗАД ЛЕВ 96> 35-49 00> 35C
42536174 / 42536626 / 42548189

FT32107
СУППОРТ ТОРМОЗНОЙ ЗАД ПРАВ 96> 35-49 00> 35C
42536175 / 42536627 / 42548190

FT32108
СУППОРТ ТОРМОЗНОЙ ЗАД ЛЕВ 35S
42536630 / 42548181 / 42554777

FT32109
СУППОРТ ТОРМОЗНОЙ ЗАД ПРАВ 35S
42536631 / 42548182 / 42554778

FT32148
СУППОРТ ТОРМОЗНОЙ ЗАД ЛЕВ 35C
42554758 / 504120969

FT32149
СУППОРТ ТОРМОЗНОЙ ЗАД ПРАВ 35C
42554759 / 504120970

FT32150
СУППОРТ ТОРМОЗНОЙ ПЕРЕД ЛЕВ 35C/35S/40C/50C
42555557 / 504120470 / 504139833

FT32151
СУППОРТ ТОРМОЗНОЙ ПЕРЕД ПРАВ 35C/35S/40C/50C
504120471 / 504139834

FT32178
СУППОРТ ТОРМОЗНОЙ ЗАД ЛЕВ 65C

42554990

FT32179
СУППОРТ ТОРМОЗНОЙ ЗАД ПРАВ 65C

42554991

FT32191
СУППОРТ ТОРМОЗНОЙ ПЕРЕД ЛЕВ 65C

42555559 / 504121785

FT32190
СУППОРТ ТОРМОЗНОЙ ПЕРЕД ПРАВ 65C

42555560 / 504121786

FT32227
РЕМКОМПЛЕКТ СУППОРТА ТОРМ. ЗАД РЕЗИНКИ P 65

42555636

FT32258
РЕМКОМПЛЕКТ СУППОРТА ТОРМ. ЗАД РЕЗИНКИ 65C11

42535792

FT32261
ЦИЛИНДР СУПОРТА ТОРМ. ПЕРЕД 35-49 35C-50C 96>

42548327 / 93161848

FT32262
НАПРАВЛЯЮЩАЯ СУППОРТА [+] РЕЗИНКИ

93161759

FT32264
НАПРАВЛЯЮЩАЯ СУППОРТА ПЕРЕД [+] РЕЗИНКИ 35S

93162191

FT32265
РЕМКОМПЛЕКТ СУППОРТА ТОРМ. ЗАД РЕЗИНКИ 35S

42536630^ / 42548181^ / 42559618^

FT32269
ЦИЛИНДР СУПОРТА ТОРМ. ЗАД ЛЕВ 35S11

42536630^ / 504134582^ / 504360794^

FT32270
ЦИЛИНДР СУПОРТА ТОРМ. ЗАД ПРАВ 35S11

42536631^ / 504134583^ / 504360795^

FT32271
НАПРАВЛЯЮЩАЯ СУППОРТА ЗАД [+] РЕЗИНКИ 35C14

42548197 / 42555416 / 42555416

FT32272
РЕМКОМПЛЕКТ ТОРМОЗОВ ЗАД ЛЕВ/ПРАВ 35S

42555419

FT32281
РЕМКОМПЛЕКТ СУППОРТА ТОРМ. ПЕРЕД 35C14

42555883

FT32285
ЦИЛИНДР СУПОРТА ТОРМ. ПЕРЕД 35C14/16/18

42555884

Iveco > Daily 06>

FT32286
ЦИЛИНДР СУПОРТА ТОРМ. ЗАД 65C14

42555637

FT32292
РЕМКОМПЛЕКТ СУППОРТА ТОРМ. ЗАД РЕЗИНКИ 35C 60ММ

42554758^ / 42555416^ / 504120969^

FT32289
ЦИЛИНДР СУПОРТА ТОРМ. ЗАД ЛЕВ 35C 60ММ SET

504120969^

FT32290
ЦИЛИНДР СУПОРТА ТОРМ. ЗАД ПРАВ 35C 60ММ SET

42554759^ / 504120970^

FT32315
РЕМКОМПЛЕКТ ТОРМОЗОВ ЗАД ЛЕВ РУЧНОГО ТОРМОЗА 65C/70C

500369260

FT32316
РЕМКОМПЛЕКТ ТОРМОЗОВ ЗАД ПРАВ РУЧНОГО ТОРМОЗА 65C/70C

500369261

FT32392
ПРУЖИНА СУПОРТА ТОРМОЗНОГО ЗАД Л/П 96>

42530365

FT32393
САМОРЕГУЛЯТОР ТОРМОЗНЫХ КОЛОДОК Л/П 96>L/P

42536259 / 42556773 / 93161850

FT32395
ПРУЖИНА ТОРМ. КОЛОДОК Л/П 96>

42556902 / 93161851

FT32407
ПРУЖИНА ТОРМ. КОЛОДОК Л/П

42556902 / 93161851

FT32398
РЕМКОМПЛЕКТ ТОРМОЗОВ ЗАД ЛЕВ РУЧНОГО ТОРМОЗА 96>

504060926 / 504102692 / 99431432

FT32397
РЕМКОМПЛЕКТ ТОРМОЗОВ ЗАД ПРАВ РУЧНОГО ТОРМОЗА 96>

504060927 / 504102693 / 99431433

FT32408
РАЗВОДНОЙ МЕХАНИЗМ ТОРМОЗА Л/П

42530368 / 42556903

FT32409
ДАТЧИК ИЗНОСА КОЛОДОК ТОРМ. ПЕРЕД 35S

2992393 / 42548195 / GIC345

FT32410
ПРУЖИНА СУПОРТА ТОРМОЗНОГО 100

42555414

FT32415
ДАТЧИК ИЗНОСА КОЛОДОК ТОРМ. ЗАД 35C14 1-PC

42556205 / 42567354 / GIC344

Iveco > Daily 06>

FT32417
ДАТЧИК ИЗНОСА КОЛОДОК ТОРМ. ПЕРЕД 35C14 1S

42555634 / 500054694 / GIC343

FT32418
ДАТЧИК ИЗНОСА КОЛОДОК ТОРМ. ЗАД 35S

2992394 / 42548196 / 42559616

FT32419
ДАТЧИК ИЗНОСА КОЛОДОК ТОРМ. ЗАД КПЛ 35S

42567355 / 5801486731

FT32421
КРЕПЛЕНИЕ ТРОС ТОРМОЗНОЙ 35S

42555420

FT32456
КРЕПЛЕНИЕ ДАТЧИК ABS

7180041

FT32462
ПРУЖИНА СУПОРТА ТОРМОЗНОГО ПЕРЕД 35C14

42555882 / 8DZ355205-401

FT32463
КРЕПЛЕНИЕ КОЛОДОК ТОРМ.

42556774

FT33056
НАСОС ТОРМОЗНОЙ 30/35.8/10/40.8

2991743 / 42530542 / PML424

FT32511
ЗАЩИТА ТОРМОЗНОГО ДИСКА ЗАД ЛЕВ

42530366 / V27-0049

FT32510
ЗАЩИТА ТОРМОЗНОГО ДИСКА ЗАД ПРАВ

42530367

FT34035
ЦИЛИНДР ТОРМОЗНОЙ 45/49/.10.12 20.64

2997354 / 8123580 / 8194527

FT35126
ТОРМОЗНОЙ ШЛАНГ ПЕРЕД ЛЕВ/ПРАВ 545ММ

500330389

FT35128
ТОРМОЗНОЙ ШЛАНГ ПЕРЕД ЛЕВ/ПРАВ 370ММ

500369436 / 504009767 / 504229365

FT36218
НАСОС ГУР БЕЗ КОЛЕСА 2.3/3.0 JTD

504134868

FT37077
ФИЛЬТР ВОЗДУШНЫЙ 06>

1903669 / 504336841 / 99478393

FT37109
ФИЛЬТР ВОЗДУШНЫЙ 12> 2.3

5801317096

Iveco > Daily 06>

FT37123
ФИЛЬТР ВОЗДУШНЫЙ 2012> 3.0

5801317097

FT37408
ФИЛЬТР САЛОНА

3802821

FT37413
ФИЛЬТР САЛОНА УГОЛЬНЫЙ

3802821

FT38069
ФИЛЬТР МАСЛЯНЫЙ 2.3 HPI

2995811 / 504091563 / 8094872

FT38072
ФИЛЬТР МАСЛЯНЫЙ 3.0 HPI/HPT

2995655 / 71749828 / 8094864

FT38076
ФИЛЬТР КВКГ 3.0 JTD

504075145 / 504075145 / 5801686484

FT39015
ФИЛЬТР ТОПЛИВА 35S-50C 06.2001>

2992300 / 42538751 / 504018807

FT39064
ФИЛЬТР ТОПЛИВА КАРТРИДЖ

500055340 / 504170771

FT39301
ФИЛЬТР ТОПЛИВА

42555920

FT39302
ФИЛЬТР ТОПЛИВА КАРТРИДЖ 09> 2.3/3.0

500054702

FT39502
ТОПЛИВНАЯ ТРУБКА ПОВОРОТНЫЙ 2.3JTD

500392262 / 500392262

FT44548
НАТЯЖИТЕЛЬ РЕМНЯ MICRO-V 2.3 JTD

2994029 / 504000410 / 504086751

FT44550
НАТЯЖИТЕЛЬ ГРМ РОЛИК 2.8 JTD/3.0 D

504084453

FT44551
НАТЯЖИТЕЛЬ РЕМНЯ MICRO-V РОЛИК 3.0

504086948 / 504086948

FT44575
НАТЯЖИТЕЛЬ РЕМНЯ MICRO-V РОЛИК 2.3 JTD

504000412 / 504000412

FT44587
НАТЯЖИТЕЛЬ РЕМНЯ MICRO-V РОЛИК 2.3JTD

500393575

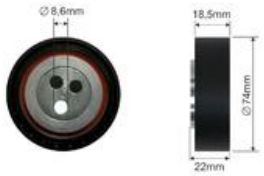

Iveco > Daily 06>

FT44596
НАТЯЖИТЕЛЬ РЕМНЯ MICRO-V КПЛ 2.3JTD
2994029 / 504000410 / 504086751

FT44613
НАТЯЖИТЕЛЬ РЕМНЯ MICRO-V КПЛ 3.0 14>
504086948 / 504086948

FT44642
НАТЯЖИТЕЛЬ ГРМ РОЛИК 2.3 JTD
504010846 / 504183759 / 504183759

FT44643
РОЛИК ГРМ РОЛИК 2.3 JTD
500388688 / 500388688

FT45625
ШКИВ ГЕНЕРАТОРА 2.3 JTD
9949580

FT45633
МУФТА ВЕНТИЛЯТОРА ЭЛЕКТРОМАГНИТ
504086465 / 5801480322

FT46633
САЙЛЕНТБЛОК ТРАВЕРСЫ ВЕДУЩАЯ ШЕСТЕРНЯ
7162214

FT49364
МАСЛЯНЫЙ ПОДДОН 3.0 JTD
504083971 / 504104359 / 5801556927

FT49365
МАСЛЯНЫЙ ПОДДОН 2.3 JTD
504154992 / 504306874

FT52504
ПОДУШКА ДВИГАТЕЛЯ ЗАД
5801283686

FT53038
НАСОС ТОПЛИВНЫЙ ЭЛЕКТРИЧЕСКАЯ КАРТРИДЖ UNIJET
500314007 / 93828642

FT55083
РАДИАТОР 2.3/3.0JTD
5801264635

FT55084
РАДИАТОР 3.0 JTD 12>
5801255814

FT55242
РАДИАТОР 2.3 JTD 03>
504045487

FT55244
РАДИАТОР 2.3 JTD
504152996

FT55271
ПЕЧКА
3802174

Iveco > Daily 06>

FT55290
МАСЛЯНЫЙ РАДИАТОР 2.3
5801555580 / 5801555580

FT55291
МАСЛЯНЫЙ РАДИАТОР 2.3
504375360

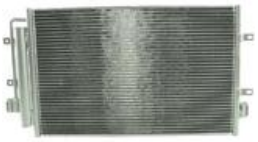

FT55300
КОНДЕНСАТОР КЛИМАТИЗАЦИИ
5801255825

FT55302
КОНДЕНСАТОР КЛИМАТИЗАЦИИ 3.0JTD
504084147

FT55513
КОНДЕНСАТОР КЛИМАТИЗАЦИИ 2.3
504022601

FT55514
ИНТЕРКУЛЛЕР 2.3/2.8/3.0 JTD
504084140 / 5801313640

FT55525
ИНТЕРКУЛЛЕР 3.0 2012>
5801255806 / 5801526779

FT55526
ИНТЕРКУЛЛЕР 12> 14> 2.3/3.0JTD
5801255907 / 5801526777

FT56007
ВЕНТИЛЯТОР 35C14/16/18
504108306 / 504154349 / 504154349

FT56128
ВЕНТИЛЯТОР 06>
500333136 / 504024647

FT56166
ВЕНТИЛЯТОР ПЕЧКИ
42562720 / 500326617

FT57135
ПОМПА ОХЛАЖД ЖИДКОСТИ 2.3 JTD
504033770 / 504033770 / 504323990

FT57147
ПОМПА ОХЛАЖД ЖИДКОСТИ 3.0 JTD
1201.J4 / 504102572 / 504248581

FT57148
ПОМПА ОХЛАЖД ЖИДКОСТИ 3.0JTD
504087367 / 504113544

FT57169
ПОМПА ОХЛАЖД ЖИДКОСТИ 3.0JTD
504360207 / 504369725

FT58006
ТЕРМОСТАТ
504353905

FT58020
ТЕРМОСТАТ 3.0 E4
504150562

FT58165
ТЕРМОСТАТ КПЛ С ДАТЧИКОМ IVECO DAILY 06> 2.3 JTD
504110432 / 504387382

FT61226
БАК ОХЛ ЖИДКОСТИ 2.3JTD 00>
504045819

FT61462
ТРУБА СИСТ. ОХЛАЖДЕНИЯ РАДАТОРА ВЕРХ
504215702

FT61507
ТРУБА СИСТ. ОХЛАЖДЕНИЯ НИПЕЛЬ 2.3JTD
504099279

FT61667
ТРУБА СИСТ. ОХЛАЖДЕНИЯ РАДАТОРА НИЗ
504086541

FT61668
ТРУБА ИНТЕРКУЛЛЕРА ЛЕВ
504086537 / 504098508

FT61645
ТРУБА ИНТЕРКУЛЛЕРА ПРАВ
504136611

FT61836
ТРУБА ИНТЕРКУЛЛЕРА ПРАВ 3.0 JTD E5/E6
5801312768

FT62401
ВАЛ КПП ?????????
8871256

FT62417
ЗУБЧАТАЯ ШЕСТЕРНЯ МОСТА КОНИЧЕСКАЯ ПАРА КОМПЛЕКТ 9/40T
7167709 / 7170224 / 7175162

FT62419
ЗУБЧАТАЯ ШЕСТЕРНЯ МОСТА КОНИЧЕСКАЯ ПАРА КОМПЛЕКТ 35C 9/44T
7168900 / 7175166

FT62420
ЗУБЧАТАЯ ШЕСТЕРНЯ МОСТА КОНИЧЕСКАЯ ПАРА КОМПЛЕКТ 9/47T
7168902 / 7175174

FT62421
ЗУБЧАТАЯ ШЕСТЕРНЯ МОСТА КОНИЧЕСКАЯ ПАРА КОМПЛЕКТ 11/46T
7175158

FT62422
ЗУБЧАТАЯ ШЕСТЕРНЯ МОСТА КОНИЧЕСКАЯ ПАРА КОМПЛЕКТ 12/47T
7170222 / 7175154

FT62423
ЗУБЧАТАЯ ШЕСТЕРНЯ МОСТА КОНИЧЕСКАЯ ПАРА КОМПЛЕКТ 13/47T
7174007

FT62429
ПОДШИПНИК ПРИВ. МОСТА

46393175 / 7162243

FT62430
КРЫШКА МОСТА 35C9/15 50C11/15

7182665

FT62432
ПОДШИПНИК ПРИВ. МОСТА ШЕСТЕРНЯ

1905023 / 42471125 / 7162215

FT62441
ПРОКЛАДКА ПРИВОДНОГО МОСТА САТЕЛИТ SET

7175261

FT62442
ПРОКЛАДКА ПРИВОДНОГО МОСТА СТУПИЦА КОЛЕСА

503472786 / 7162287

FT62444
ЗУБЧАТАЯ ШЕСТЕРНЯ МОСТА ШЕСТЕРНЯ ДИФФЕРЕНЦИАЛА 18T

7164277 / 7164279 / 7187651

FT62462
ГАЙКА КАРДАННОГО ВАЛА С ЮБКОЙ ВЕДУЩАЯ ШЕСТЕРНЯ

7162213

FT64110
СЦЕПЛЕНИЕ С ПОДШИПНИКОМ #280# UNIJET 65C13

2994020

FT66075
ДИСК СЦЕПЛЕНИЯ 280X10 UNIJET 3.0

504122592 / 504129663 / 504339429

FT67003
ПОДШИПНИК ПОДВЕСНОЙ КАРД. ????????????

2992027

FT68044
НАСОС СЦЕПЛЕНИЯ [+] ПРИВОД 3.0 JTD

504191582

FT69161
ТРОС ТОРМОЗНОЙ ЗАД Л/П 35S9/11/13/15

500322988

FT69206
ТРОС ТОРМОЗНОЙ ЗАД Л/П

504201378 / 504347502 / K13951

FT69211
ТРОС ТОРМОЗНОЙ ЗАД Л/П

504347504

FT69212
ТРОС ТОРМОЗНОЙ ЗАД Л/П

504201383 / 504347501 / GCH618

FT69213
ТРОС ТОРМОЗНОЙ ЗАД Л/П

504201378 / 504347502 / K13951

FT69214

ТРОС ТОРМОЗНОЙ ЗАД 65C

504201428 / 504347505

FT73070

ТРОС ПЕРЕКЛЮЧЕНИЯ КПП КПЛ

504199607

FT73071

ТРОС ПЕРЕКЛЮЧЕНИЯ КПП КПЛ

504199606

FT73072

ТРОС ПЕРЕКЛЮЧЕНИЯ КПП КПЛ

504189881

FT73204

РУЧКА ПЕРЕКЛЮЧЕНИЯ КПП

42556211 / 42561576

FT73212

МЕХАНИЗМ КУЛИСЫ 5 СКОРОСТЬ

5801260773

FT73213

МЕХАНИЗМ КУЛИСЫ 6 СКОРОСТЬ

5801260777

FT74122

ГЕНЕРАТОР 2.3JTD 140A

504009977 / 504009977 / 504010576

FT74125

ГЕНЕРАТОР 3.0 140A

504057813 / 504087183

FT74202

СТАРТЕР 2.3/3.0 JTD

500307724 / 504086888 / 69502571

FT74243

ГЕНЕРАТОР 3.0JTD 150A

504385138

FT75026

КЛЕМА КПЛ [+]&[-]

69500832^ / 69501539^

FT75027

КЛЕМА [-]

1362822080^ / 1376738080^ / 69500774^

FT80508

ДАТЧИК ABS ПЕРЕД/ЗАД Л/П

500342090 / 504007426

FT80580

ДАТЧИК ABS ПЕРЕД

5801279030

FT81366

БЕНДИКС FIAT DUCATO 2.3/2.8JTD

500053150 / 500053567 / 51832949^

FT82342

ЗАМОК ЗАЖИГАНИЯ ИМОБИЛАЙЗЕР

2996076

FT82344

ЗАМОК ЗАЖИГАНИЯ ИМОБИЛАЙЗЕР

2996075

FT82706

СВЕЧА НАКАЛА 2.3/3.0JTD

500351992

FT83304

РЕЛЕ 10/20A 12V

500326610 / 504049024

FT84080

ФИЛЬТР DPF

504131264 / 504131373 / 504290373

FT84111

ГЛУШИТЕЛЬ ЗАД 35S11/50C15

01.80470 / 500329483 / 500329489

FT84113

ТРУБА ГЛУШИТЕЛЯ ЗАД

500314665 / 504041806 / 93821950

FT84118

ТРУБА ГЛУШИТЕЛЯ ПЕРЕД

504141530

FT84124

ТРУБА ГЛУШИТЕЛЯ ПЕРЕД

504141540

FT84128

ТРУБА ГЛУШИТЕЛЯ ПЕРЕД СОЕДИНИТЕЛЬ ЭЛАСТ ВЫХЛОП

500329487 / 504033946 / 504059011

FT84555

ХОМУТ ГЛУШИТЕЛЯ

6904907141 / 8585923 / 9014900141

FT86339

ЛАМПА ГАБАРИТНАЯ 00> LED

500308514 / 5010306792

FT86013

СТЕКЛО ФАРЫ ЗАД ЛЕВ TRUCK

42555132

FT86014

СТЕКЛО ФАРЫ ЗАД ПРАВ TRUCK

42555131

FT86337

ФАРА ЗАД. ЛЕВ TRUCK 14>

5801351218 / 69500032

FT86338

ФАРА ЗАД. ПРАВ TRUCK 14>

5801351224 / 69500026

Iveco > Daily 06>

FT86349
ЛАМПА ГАБАРИТНАЯ VAN

41200664 / 6303.A1 / 735438349^

FT86400
КАБЕЛИ ФАРЫ TRUCK 00> 90>

98420215^ / 99472719^ / 99472786^

FT86427
ЛАМПА ГАБАРИТНАЯ 00>

500308514 / 5010306792

FT88319
ЗЕРКАЛО ЭЛЕКТР. ДЛИН. ПРАВ ПОДОГРЕВ+АНТЕНА

3800425 / 5801367569 / RV31825

FT87326
УКАЩАТЕЛЬ ПОВОРОТА ЗЕРКАЛО ЛЕВ

3801914

FT87327
УКАЩАТЕЛЬ ПОВОРОТА ЗЕРКАЛО ПРАВ.

3801915

FT87775
ГАЛОГЕН ЛЕВ 12> H11

5801377881

FT87776
ГАЛОГЕН ПРАВ 12> H11

5801377880

FT88538
СТЕКЛО ЗЕРКАЛА ЛЕВ НИЗ ПОДОГРЕВ

3801928

FT88539
СТЕКЛО ЗЕРКАЛА ПРАВ НИЗ ПОДОГРЕВ

3801929

FT88540
СТЕКЛО ЗЕРКАЛА ЛЕВ ВЕРХ ПОДОГРЕВ

3801926

FT88541
СТЕКЛО ЗЕРКАЛА ПРАВ ВЕРХ ПОДОГРЕВ

3801927

FT88573
СТЕКЛО ЗЕРКАЛА ЛЕВ НИЗ

3801928

FT88574
СТЕКЛО ЗЕРКАЛА ПРАВ НИЗ

3801929

FT88801
КОРПУС ЗЕРКАЛА ЛЕВ

3801910

FT88802
КОРПУС ЗЕРКАЛА ПРАВ

3801911

Iveco > Daily 06>

FT88803
КОРПУС КРЕПЛЕНИЯ ЗЕРКАЛА ЛЕВ КОРОТКАЯ
3800472

FT88804
КОРПУС КРЕПЛЕНИЯ ЗЕРКАЛА ПРАВ КОРОТКАЯ
3800501 / 503622683

FT88805
КОРПУС КРЕПЛЕНИЯ ЗЕРКАЛА ЛЕВ ДЛИННАЯ
3800427^ / 3800503 / 5801736695^

FT88806
КОРПУС КРЕПЛЕНИЯ ЗЕРКАЛА ПРАВ ДЛИННАЯ
3800423^ / 3800425^ / 5801367569^

FT90091
ПАНЕЛЬ ПЕРЕДНЯЯ
3800059

FT90530
ПОДКРЫЛЬНИК ЗАД ЛЕВ/ПРАВ TRUCK SINGLE WHEELS DUCATO / MASTER / TRANSIT / SPRINTER
1372761080

FT90531
ПОДКРЫЛЬНИК ЗАД ЛЕВ/ПРАВ TRUCK TWIN WHEELS DUCATO / MASTER / TRANSIT / SPRINTER
93939052^

FT90796
НАКЛАДКА БАМПЕРА ЗАД TRUCK 00>/14>
8585455

FT90807
МОЛДИНГ ВНЕШНИЙ БОК ЛЕВ 00>
504099615

FT90806
МОЛДИНГ ВНЕШНИЙ БОК ПРАВ 00>
504099614

FT91384
УГОЛ БАМПЕРА ЗАД ЛЕВ
504099512

FT91383
УГОЛ БАМПЕРА ЗАД ПРАВ
504099511

FT91761
СТЕКЛОПОДЪЕМНИК ПЕРЕД ПРАВ ЭЛЕКТР.КПЛ.
504356351 / 7700352495 / 850495

FT91762
СТЕКЛОПОДЪЕМНИК ПЕРЕД ЛЕВ ЭЛЕКТР.КПЛ.
504356352 / 7700352494 / 850494

FT91985
СТЕКЛОПОДЪЕМНИК ПЕРЕД ЛЕВ ЭЛЕКТР. БЕЗ МОТОРЧИКА
504356352 / 7700352494 / 850494

FT91986
СТЕКЛОПОДЪЕМНИК ПЕРЕД ПРАВ ЭЛЕКТР. БЕЗ МОТОРЧИКА
504356351 / 7700352495 / 850495

FT91987

СТЕКЛОПОДЪЕМНИК ПЕРЕД ЛЕВ ЭЛЕКТР. БЕЗ МОТОРЧИКА 12>

5801482033

FT91988

СТЕКЛОПОДЪЕМНИК ПЕРЕД ПРАВ ЭЛЕКТР. БЕЗ МОТОРЧИКА 12>

500314230 / 504053528 / 77 00 352 495

FT92001

КОЛПАК 65C

99477376

FT92111

КОЛПАК 90> 00> C

93824452

FT92872

ДИСК СТАЛЬНОЙ 6J X 16H2 65C

500307777 / 500307777 / 98451662

FT93253

ЩЕТКА СТЕКЛООЧИСТИТЕЛЯ ПЕРЁД КОМПЛЕКТ ЛЕВ +ПРАВ ФОРСУНКА СТЕКЛООМЫВАТЕЛЯ 600/600MM

3 397 118 309 / 42535201 / 42536514

FT94097

ЗАМОК КАПОТА

3804437 / 500321532

FT94145

ЗАВЕС ДВЕРИ ЗАД ЛЕВ/ПРАВ ВЕРХ 00>

3801998

FT94146

ЗАВЕС ДВЕРИ ЗАД ЛЕВ/ПРАВ НИЗ 00>

3801999

FT94162

ПРИВОД ЗАМКА Л/П 00> / MASTER 98> / KANGOO 98>

42535325 / 7701029259 / 7701039565

FT94170

ЛИЧИНКА ЗАМКА КОМПЛЕКТ 00>

2991728

FT94516

РУЧКА ВНУТ. РАЗДВИЖНЫЕ ДВЕРИ ПРАВ 00>

500329761

FT94530

РУЧКА ВН. РАЗДВИЖНЫЕ ДВЕРИ 00>

500329792

FT94534

РУЧКА ВН. ЗАД 00>

500329793

FT94531

РУЧКА ВН. ПЕРЕД ЛЕВ 00>

122074 / 500314227

FT94532

РУЧКА ВН. ПЕРЕД ПРАВ 00>

500314228

Iveco > Daily 06>

FT94546
РУЧКА ВНУТ. РАЗДВИЖНЫЕ ДВЕРИ ПРАВ 00>
500330806

FT94718
ПРОБКА МАСЛОЗАЛИВНОЙ ГОРЛОВИНЫ
500301568 / 500301568

FT94730
ПРОБКА БАКА ОХЛ.ЖИДКЛСТИ 1 BAR
1306.E1 / 1306.E7 / 500359823

FT95115
ЗАМОК ДВЕРИ ПЕРЕД ПРАВ NEW TYPE
500314258 / 5801352922 / 8200147150

FT95116
ЗАМОК ДВЕРИ ПЕРЕД ЛЕВ NEW TYPE
500314257 / 5801352920 / 8200147149

FT95335
УПОР ЦЕНТРИРУЮЩИЙ БОК ПРАВ
500329760

FT95363
ЗАМОК ДВЕРИ
500329770

FT95366
ПЕТЛЯ ЗАМКА ДВЕРИ БОК ПРАВ 00>
99489535

FT95368
ШИНА ДВЕРИ БОК ВЕРХ
3804680

FT95369
ШИНА ДВЕРИ БОК
3801610

FT95370
ШИНА ДВЕРИ БОК НИЗ SET
3804682

FT95374
ЗАМОК ДВЕРИ БОК ПРАВ ВЕРХ
3800960 / 500329775

FT95375
ПЕТЛЯ ЗАМКА ДВЕРИ 00> P/L
5801352910 / 97169451

FT95390
ЗАМОК ДВЕРИ ЗАД ЛЕВ НИЗ
3804650

FT95392
ПЕТЛЯ ЗАМКА ДВЕРИ ЗАД ЛЕВ ВЕРХ
3804661

FT95391
ПЕТЛЯ ЗАМКА ДВЕРИ ЗАД ПРАВ ВЕРХ
3804660

Iveco > Daily 06>

FT95393
БУФЕР РЕЗИНОВЫЙ ДВЕРЬ ЗАД НИЗ P/L 14>
3804664

FT95394
ЗАМОК ДВЕРИ ЗАД ПРАВ СЕРЕДИНА
3804655

FT95395
ЗАМОК ДВЕРИ ЗАД ЛЕВ/ПРАВ ВЕРХ
3804802

FT95396
ПЕТЛЯ ЗАМКА ДВЕРИ ЗАД НИЗ
3804663

FT95397
СТОПОР ДВЕРИ ЗАД ПРАВ
3804652

FT95435
ШИНА ДВЕРИ БОК НИЗ ???????
3804682

FT96103
КОВРИК РЕЗИНОВЫЙ
93162584

FT99014
ЗАЩИТА ДВИГАТЕЛЯ СЕРЕДИНА 00>
504080194 / 504080195

FT99015
ЗАЩИТА ДВИГАТЕЛЯ ЛЕВ
3802209

FT99016
ЗАЩИТА ДВИГАТЕЛЯ ПРАВ
3802210

Iveco > Daily 14>

FT11013
АМОРТИЗАТОР ПЕРЕД ЛЕВ/ПРАВ ГАЗ 35С/40С
5801771698

FT11274
АМОРТИЗАТОР ЗАД ЛЕВ/ПРАВ МАСЛО 65/70С
500377620 / 500377634 / 504152182

FT13008
ПОДУШКА КАБИНЫ ПЕРЕД КОМПЛЕКТ
42471164 / 42555621

FT13009
ПОДУШКА КАБИНЫ ПЕРЕД КОМПЛЕКТ TRUCK
2996417 / 42470849

Iveco > Daily 14>

FT13010
ПОДУШКА КАБИНЫ ПЕРЕД КОМПЛЕКТ VAN

42536919 / 42546400 / 42555620

FT13011
ПОДУШКА КАБИНЫ ЗАД КОМПЛЕКТ

42470850 / 42550500

FT13301
РЕССОРА ЗАД 7-ЛИСТОВ 35.10 35C 50C

93812674 / 93812689

FT13308
ЛИСТ РЕСОРЫ ГЛАВНОЕ

93809540

FT13309
ЛИСТ РЕСОРЫ ВСПОМОГАТЕЛЬНОЕ

93809541

FT13314
РЕССОРА ЗАД 6-ЛИСТОВ MODELE C

93809566

FT13315
РЕССОРА ЗАД 2-ЛИСТА MODELE C

504048771

FT13316
РЕССОРА ЗАД 3-ЛИСТА MODELE C

500377692

FT13328
СТРЕМЯНКА РЕССОРА 50C M16X65X145

93810549

FT13340
СТРЕМЯНКА РЕССОРА 50C M16X60X130

8585336

FT13343
СТРЕМЯНКА РЕССОРА 29L/35S M16X60X100

93807059 / 93809304

FT13349
БОЛТ РЕССОРА

16635534

FT13353
РЕССОРА ПЕРЕД ПОПЕРЕЧНЫЙ 35C

5801526259

FT13354
РЕССОРА ПЕРЕД ПОПЕРЕЧНЫЙ 35S

5801526271

FT13506
ТОРСИОН ПЕРЕД ЛЕВ 31ММ 14>

93810229

FT13505
ТОРСИОН ПЕРЕД ПРАВ 31ММ 14>

93810228

FT15960
СТАБИЛИЗАТОР ЗАД 18ММ
504110691 / 8581020

FT16014
РУЛЕВОЙ НАКОНЕЧНИК Л/П 35/40/50C L:108ММ
42569562

FT16015
РУЛЕВОЙ НАКОНЕЧНИК Л/П 33/35S L:130ММ
42569563

FT16016
РУЛЕВОЙ НАКОНЕЧНИК Л/П 65/70C L:121ММ
42569564

FT16505
РУЛЕВАЯ ТЯГА Л/П
42569566

FT17042
ШАРОВАЯ ОПОРА Л/П 35/50/65C
504212584 / 504212586

FT17118
ШАРОВАЯ ОПОРА Л/П ВЕРХ
5801564293^

FT17119
ШАРОВАЯ ОПОРА Л/П НИЗ
5801564316^

FT18021
САЙЛЕНТБЛОК РЫЧАГА ОСЬ ПЕРЕДНЯЯ ВЕРХ+НИЗ 29ММ 35/40/50C
504277459 / 93807640

FT18134
САЙЛЕНТБЛОК СТАБИЛИЗАТОРА ПЕРЕД ВНУТР 35/40/50C
93802248

FT18138
САЙЛЕНТБЛОК СТАБИЛИЗАТОРА ЗАД ВНУТР 18ММ
8581021

FT18139
САЙЛЕНТБЛОК СТАБИЛИЗАТОРА ЗАД ВНУТР 20ММ
93802629

FT18140
САЙЛЕНТБЛОК СТАБИЛИЗАТОРА ЗАД ВНУТР 22ММ
93801556

FT18142
САЙЛЕНТБЛОК СТАБИЛИЗАТОРА ЗАД ВНУТР 18ММ
8581022

FT18143
САЙЛЕНТБЛОК СТАБИЛИЗАТОРА ЗАД СТОЙКА СТАБИЛИЗАТОРА 20ММ
93802631

FT18144
САЙЛЕНТБЛОК СТАБИЛИЗАТОРА ЗАД СТОЙКА СТАБИЛИЗАТОРА 22ММ
93801624

Iveco > Daily 14>

FT18145
САЙЛЕНТБЛОК СТАБИЛИЗАТОРА ЗАД СТОЙКА СТАБИЛИЗАТОРА 24ММ
93801623

FT18146
САЙЛЕНТБЛОК РЕССОРЫ 35ММ
93808935

FT18147
САЙЛЕНТБЛОК РЕССОРЫ 40ММ
8587681

FT18172
САЙЛЕНТБЛОК СТАБИЛИЗАТОРА ПЕРЕД ВНУТР 65С/70С
8585819

FT18251
САЙЛЕНТБЛОК РЕССОРЫ 29L/35S
99469085

FT18311
САЙЛЕНТБЛОК РЫЧАГА ОСЬ ПЕРЕДНЯЯ НИЗ 32ММ 35/50/65/70С
500350342

FT18317
САЙЛЕНТБЛОК РЕССОРЫ L=70ММ SET
504048721 / 504112266

FT18351
ПРОКЛАДКА ПОДВЕСКИ ЗАД СТАБИЛИЗАТОР
93801625

FT18409
ОТБОЙНИК ПОДВЕСКИ ЗАД
93826069

FT20026
ВИНТ РЫЧАГА ПОДВЕСКИ
503476461 / 93809149

FT20053
ОТБОЙНИК ПОДВЕСКИ ПЕРЕД DOLNY 35С/50С/65С
93803299 / 93807567

FT20056
ОТБОЙНИК ПОДВЕСКИ ЗАД 35/40/50С
93800197

FT20057
ОТБОЙНИК ПОДВЕСКИ ЗАД 35/40/50С
93803992

FT20075
ЗАЩИТА РУЛЕВОЙ ТЯГИ
42569565

FT20124
РЕАКТИВНАЯ ТЯГА ОСЬ ПЕРЕДНЯЯ Л/П 35/40/50С
93822444

FT20529
СТОЙКА СТАБИЛИЗАТОРА ЗАД ЛЕВ/ПРАВ
42551284 / 93821237

FT21006

ПОДШИПНИК СТУПИЦЫ ПЕРЕД 73X40X55

93825736 / BTH1227 / VKBA 3551

FT21007

ПОДШИПНИК СТУПИЦЫ ЗАД 90X55X60

7180066 / 7187566 / VKBA 3552

FT21102

ПОДШИПНИК СТУПИЦЫ ЗАД 55X90X55

2996026 / 500054867

FT21103

ПОДШИПНИК СТУПИЦЫ ПЕРЕД

93825736 / BTH1227 / VKBA 3551

FT21515

ГАЙКА КОЛЕСА

04899 / 504356518 / 93805743

FT24024

СТУПИЦА КОЛЕСА ЗАД

7180049

FT24050

СТУПИЦА КОЛЕСА ЗАД 65C18

7181957

FT26030

ГАЙКА ШАРОВОЙ ОПОРЫ

504212925

FT26035

ГАЙКА СТУПИЦЫ ЗАД Л/П

46180 / 7180039

FT26038

ПРОКЛАДКА ПРИВОДНОГО МОСТА

503641906 / 7180040

FT26039

ГАЙКА

7172752

FT26040

ПРОКЛАДКА ПРИВОДНОГО МОСТА

503643940 / 7180545

FT27113

ПОЛУОСЬ Л/П 96> 35C/40C/50C 06>

7180038

FT28068

КРЕСТОВИНА ВАЛА 30.17X106.28 35.10

42568749 / 9932697

FT29092

КОЛОДКИ ТОРМОЗНЫЕ ЗАД БЕЗ ДАТЧИКА 29L / 35C / 50C

42470841 / 42555406 / 42560080

FT29092HD

КОЛОДКИ ТОРМОЗНЫЕ ЗАД БЕЗ ДАТЧИКА 35S

42470841 / 42555406 / 42560080

Iveco > Daily 14>

FT29093
КОЛОДКИ ТОРМОЗНЫЕ ПЕРЕД БЕЗ ДАТЧИКА 60E-75E 96> BREMBO
1906416 / 42555669

FT29093HD
КОЛОДКИ ТОРМОЗНЫЕ 60E-75E 96> BREMBO
1906416 / 42555669

FT29121
КОЛОДКИ ТОРМОЗНЫЕ ЗАД БЕЗ ДАТЧИКА 60/65C13
42535791

FT29121HD
КОЛОДКИ ТОРМОЗНЫЕ ЗАД БЕЗ ДАТЧИКА 60/65C13
42535791

FT29135
КОЛОДКИ ТОРМОЗНЫЕ ПЕРЕД БЕЗ ДАТЧИКА 35C14/C16/C18
42555881 / 42561355 / GDB1747

FT29135HD
КОЛОДКИ ТОРМОЗНЫЕ ПЕРЕД БЕЗ ДАТЧИКА 35C14/C16/C18
42555881 / 42561355 / GDB1747

FT29136
КОЛОДКИ ТОРМОЗНЫЕ ЗАД БЕЗ ДАТЧИКА 35C14/C16/C18
13.0460-4823.2 / 42555917 / GDB1748

FT29136HD
КОЛОДКИ ТОРМОЗНЫЕ ЗАД БЕЗ ДАТЧИКА 35C14/C16/C18
13.0460-4823.2 / 42555917 / GDB1748

FT29153
КОЛОДКИ ТОРМОЗНЫЕ ЗАД БЕЗ ДАТЧИКА 50-60-65 C15/C18
13.0460-4829.2 / 42555633 / GDB1780

FT30024
ТОРМОЗНЫЕ КОЛОДКИ ЗАД РУЧНОГО ТОРМОЗА
1906403 / 5001860712 / GS8440

FT30055
ТОРМОЗНЫЕ КОЛОДКИ ЗАД РУЧНОГО ТОРМОЗА 65C15
42535858

FT31042
ДИСК ТОРМОЗНОЙ ЗАД ЛЕВ/ПРАВ НИПЕЛЬ 35.8/35.10/35.12
1908773 / 42471111 / 7180256

FT31085
ДИСК ТОРМОЗНОЙ ПЕРЕД ЛЕВ/ПРАВ
2996121 / DF4984S

FT31086
ДИСК ТОРМОЗНОЙ ЗАД ЛЕВ/ПРАВ
2996043 / DF4985S

FT31103
ДИСК ТОРМОЗНОЙ ЗАД ЛЕВ/ПРАВ ПОЛНАЯ S
2996027 / 7186309 / DF4988S

FT31104
ДИСК ТОРМОЗНОЙ ПЕРЕД ЛЕВ/ПРАВ НИПЕЛЬ
2996131 / 504121605 / 5801639518

FT31106

ДИСК ТОРМОЗНОЙ ЗАД ЛЕВ/ПРАВ НИПЕЛЬ 65C15

2996049 / 7186848

FT32227

РЕМКОМПЛЕКТ СУППОРТА ТОРМ. ЗАД РЕЗИНКИ Р 65

42555636

FT32106

СУППОРТ ТОРМОЗНОЙ ЗАД ЛЕВ 96> 35-49 00> 35C

42536174 / 42536626 / 42548189

FT32107

СУППОРТ ТОРМОЗНОЙ ЗАД ПРАВ 96> 35-49 00> 35C

42536175 / 42536627 / 42548190

FT32108

СУППОРТ ТОРМОЗНОЙ ЗАД ЛЕВ 35S

42536630 / 42548181 / 42554777

FT32109

СУППОРТ ТОРМОЗНОЙ ЗАД ПРАВ 35S

42536631 / 42548182 / 42554778

FT32148

СУППОРТ ТОРМОЗНОЙ ЗАД ЛЕВ 35C

42554758 / 504120969

FT32149

СУППОРТ ТОРМОЗНОЙ ЗАД ПРАВ 35C

42554759 / 504120970

FT32150

СУППОРТ ТОРМОЗНОЙ ПЕРЕД ЛЕВ 35C/35S/40C/50C

42555557 / 504120470 / 504139833

FT32151

СУППОРТ ТОРМОЗНОЙ ПЕРЕД ПРАВ 35C/35S/40C/50C

504120471 / 504139834

FT32261

ЦИЛИНДР СУПОРТА ТОРМ. ПЕРЕД 35-49 35C-50C 96>

42548327 / 93161848

FT32265

РЕМКОМПЛЕКТ СУППОРТА ТОРМ. ЗАД РЕЗИНКИ 35S

42536630^ / 42548181^ / 42559618^

FT32269

ЦИЛИНДР СУПОРТА ТОРМ. ЗАД ЛЕВ 35S11

42536630^ / 504134582^ / 504360794^

FT32270

ЦИЛИНДР СУПОРТА ТОРМ. ЗАД ПРАВ 35S11

42536631^ / 504134583^ / 504360795^

FT32271

НАПРАВЛЯЮЩАЯ СУППОРТА ЗАД [+] РЕЗИНКИ 35C14

42548197 / 42555416 / 42555416

FT32272

РЕМКОМПЛЕКТ ТОРМОЗОВ ЗАД ЛЕВ/ПРАВ 35S

42555419

FT32281

РЕМКОМПЛЕКТ СУППОРТА ТОРМ. ПЕРЕД 35C14

42555883

FT32285

ЦИЛИНДР СУПОРТА ТОРМ. ПЕРЕД 35C14/16/18

42555884

FT32289

ЦИЛИНДР СУПОРТА ТОРМ. ЗАД ЛЕВ 35C 60ММ SET

504120969^

FT32290

ЦИЛИНДР СУПОРТА ТОРМ. ЗАД ПРАВ 35C 60ММ SET

42554759^ / 504120970^

FT32292

РЕМКОМПЛЕКТ СУППОРТА ТОРМ. ЗАД РЕЗИНКИ 35C 60ММ

42554758^ / 42555416^ / 504120969^

FT32392

ПРУЖИНА СУППОРТА ТОРМОЗНОГО ЗАД Л/П 96>

42530365

FT32393

САМОРЕГУЛЯТОР ТОРМОЗНЫХ КОЛОДОК Л/П 96>L/P

42536259 / 42556773 / 93161850

FT32395

ПРУЖИНА ТОРМ. КОЛОДОК Л/П 96>

42556902 / 93161851

FT32407

ПРУЖИНА ТОРМ. КОЛОДОК Л/П

42556902 / 93161851

FT32408

РАЗВОДНОЙ МЕХАНИЗМ ТОРМОЗА Л/П

42530368 / 42556903

FT32409

ДАТЧИК ИЗНОСА КОЛОДОК ТОРМ. ПЕРЕД 35S

2992393 / 42548195 / GIC345

FT32410

ПРУЖИНА СУППОРТА ТОРМОЗНОГО 100

42555414

FT32415

ДАТЧИК ИЗНОСА КОЛОДОК ТОРМ. ЗАД 35C14 1-PC

42556205 / 42567354 / GIC344

FT32417

ДАТЧИК ИЗНОСА КОЛОДОК ТОРМ. ПЕРЕД 35C14 1S

42555634 / 500054694 / GIC343

FT32418

ДАТЧИК ИЗНОСА КОЛОДОК ТОРМ. ЗАД 35S

2992394 / 42548196 / 42559616

FT32419

ДАТЧИК ИЗНОСА КОЛОДОК ТОРМ. ЗАД КПЛ 35S

42567355 / 5801486731

FT32421

КРЕПЛЕНИЕ ТРОС ТОРМОЗНОЙ 35S

42555420

FT32456

КРЕПЛЕНИЕ ДАТЧИК ABS

7180041

FT32462

ПРУЖИНА СУПОРТА ТОРМОЗНОГО ПЕРЕД 35C14

42555882 / 8DZ355205-401

FT35128

ТОРМОЗНОЙ ШЛАНГ ПЕРЕД ЛЕВ/ПРАВ 370ММ

500369436 / 504009767 / 504229365

FT37109

ФИЛЬТР ВОЗДУШНЫЙ 12> 2.3

5801317096

FT37123

ФИЛЬТР ВОЗДУШНЫЙ 2012> 3.0

5801317097

FT37408

ФИЛЬТР САЛОНА

3802821

FT37413

ФИЛЬТР САЛОНА УГОЛЬНЫЙ

3802821

FT37416

ФИЛЬТР САЛОНА

5801619418

FT37417

ФИЛЬТР САЛОНА УГОЛЬНЫЙ

5801619418

FT38069

ФИЛЬТР МАСЛЯНЫЙ 2.3 HPI

2995811 / 504091563 / 8094872

FT38072

ФИЛЬТР МАСЛЯНЫЙ 3.0 HPI/HPT

2995655 / 71749828 / 8094864

FT38076

ФИЛЬТР КВКГ 3.0 JTD

504075145 / 504075145 / 5801686484

FT39064

ФИЛЬТР ТОПЛИВА КАРТРИДЖ

500055340 / 504170771

FT39302

ФИЛЬТР ТОПЛИВА КАРТРИДЖ 09> 2.3/3.0

500054702

FT44548

НАТЯЖИТЕЛЬ РЕМНЯ MICRO-V 2.3 JTD

2994029 / 504000410 / 504086751

Iveco > Daily 14>

FT44596
НАТЯЖИТЕЛЬ РЕМНЯ MICRO-V КПЛ 2.3JTD
2994029 / 504000410 / 504086751

FT45625
ШКИВ ГЕНЕРАТОРА 2.3 JTD
9949580

FT45633
МУФТА ВЕНТИЛЯТОРА ЭЛЕКТРОМАГНИТ
504086465 / 5801480322

FT45634
ШКИВ ГЕНЕРАТОРА
42576388

FT46633
САЙЛЕНТБЛОК ТРАВЕРСЫ ВЕДУЩАЯ ШЕСТЕРНЯ
7162214

FT49364
МАСЛЯНЫЙ ПОДДОН 3.0 JTD
504083971 / 504104359 / 5801556927

FT52504
ПОДУШКА ДВИГАТЕЛЯ ЗАД
5801283686

FT55083
РАДИАТОР 2.3/3.0JTD
5801264635

FT55084
РАДИАТОР 3.0 JTD 12>
5801255814

FT55291
МАСЛЯНЫЙ РАДИАТОР 2.3
504375360

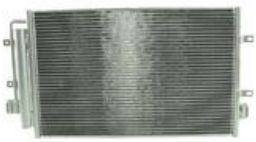

FT55300
КОНДЕНСАТОР КЛИМАТИЗАЦИИ
5801255825

FT55526
ИНТЕРКУЛЛЕР 12> 14> 2.3/3.0JTD
5801255907 / 5801526777

FT56007
ВЕНТИЛЯТОР 35C14/16/18
504108306 / 504154349 / 504154349

FT57135
ПОМПА ОХЛАЖД ЖИДКОСТИ 2.3 JTD
504033770 / 504033770 / 504323990

FT57169
ПОМПА ОХЛАЖД ЖИДКОСТИ 3.0JTD
504360207 / 504369725

FT58006
ТЕРМОСТАТ
504353905

FT58020
ТЕРМОСТАТ 3.0 E4
504150562

FT58165
ТЕРМОСТАТ КПЛ С ДАТЧИКОМ IVECO DAILY 06> 2.3 JTD
504110432 / 504387382

FT61836
ТРУБА ИНТЕРКУЛЛЕРА ПРАВ 3.0 JTD E5/E6
5801312768

FT61837
ТРУБА ИНТЕРКУЛЛЕРА ПРАВ 3.0 JTD E5/E6
5801359166

FT61926
ТРУБА ИНТЕРКУЛЛЕРА ПРАВ 2.3 JTD E5/E6
5801303587

FT62401
ВАЛ КПП ?????????
8871256

FT62417
ЗУБЧАТАЯ ШЕСТЕРНЯ МОСТА КОНИЧЕСКАЯ ПАРА КОМПЛЕКТ 9/40T
7167709 / 7170224 / 7175162

FT62421
ЗУБЧАТАЯ ШЕСТЕРНЯ МОСТА КОНИЧЕСКАЯ ПАРА КОМПЛЕКТ 11/46T
7175158

FT62422
ЗУБЧАТАЯ ШЕСТЕРНЯ МОСТА КОНИЧЕСКАЯ ПАРА КОМПЛЕКТ 12/47T
7170222 / 7175154

FT62423
ЗУБЧАТАЯ ШЕСТЕРНЯ МОСТА КОНИЧЕСКАЯ ПАРА КОМПЛЕКТ 13/47T
7174007

FT62429
ПОДШИПНИК ПРИВ. МОСТА
46393175 / 7162243

FT62430
КРЫШКА МОСТА 35C9/15 50C11/15
7182665

FT62432
ПОДШИПНИК ПРИВ. МОСТА ШЕСТЕРНЯ
1905023 / 42471125 / 7162215

FT62441
ПРОКЛАДКА ПРИВОДНОГО МОСТА САТЕЛИТ SET
7175261

FT62442
ПРОКЛАДКА ПРИВОДНОГО МОСТА СТУПИЦА КОЛЕСА
503472786 / 7162287

FT62444
ЗУБЧАТАЯ ШЕСТЕРНЯ МОСТА ШЕСТЕРНЯ ДИФФЕРЕНЦИАЛА 18T
7164277 / 7164279 / 7187651

Iveco > Daily 14>

FT62462

ГАЙКА КАРДАННОГО ВАЛА С ЮБКОЙ ВЕДУЩАЯ ШЕСТЕРНЯ

7162213

FT64110

СЦЕПЛЕНИЕ С ПОДШИПНИКОМ #280# UNIJET 65C13

2994020

FT66075

ДИСК СЦЕПЛЕНИЯ 280X10 UNIJET 3.0

504122592 / 504129663 / 504339429

FT67003

ПОДШИПНИК ПОДВЕСНОЙ КАРД. ????????????

2992027

FT69206

ТРОС ТОРМОЗНОЙ ЗАД Л/П

504201378 / 504347502 / K13951

FT69211

ТРОС ТОРМОЗНОЙ ЗАД Л/П

504347504

FT69213

ТРОС ТОРМОЗНОЙ ЗАД Л/П

504201378 / 504347502 / K13951

FT69214

ТРОС ТОРМОЗНОЙ ЗАД 65C

504201428 / 504347505

FT74202

СТАРТЕР 2.3/3.0 JTD

500307724 / 504086888 / 69502571

FT74243

ГЕНЕРАТОР 3.0JTD 150A

504385138

FT80580

ДАТЧИК ABS ПЕРЕД

5801279030

FT81366

БЕНДИКС FIAT DUCATO 2.3/2.8JTD

500053150 / 500053567 / 51832949^

FT84555

ХОМУТ ГЛУШИТЕЛЯ

6904907141 / 8585923 / 9014900141

FT86339

ЛАМПА ГАБАРИТНАЯ 00> LED

500308514 / 5010306792

FT86337

ФАРА ЗАД. ЛЕВ TRUCK 14>

5801351218 / 69500032

FT86338

ФАРА ЗАД. ПРАВ TRUCK 14>

5801351224 / 69500026

FT86349

ЛАМПА ГАБАРИТНАЯ VAN

41200664 / 6303.A1 / 735438349^

FT86427

ЛАМПА ГАБАРИТНАЯ 00>

500308514 / 5010306792

FT87326

УКАЩАТЕЛЬ ПОВОРОТА ЗЕРКАЛО ЛЕВ

3801914

FT87327

УКАЩАТЕЛЬ ПОВОРОТА ЗЕРКАЛО ПРАВ.

3801915

FT87332

УКАЩАТЕЛЬ ПОВОРОТА ЗЕРКАЛО ЛЕВ БЕЛЫЙ

5801823572

FT87333

УКАЩАТЕЛЬ ПОВОРОТА ЗЕРКАЛО ПРАВ. БЕЛЫЙ

5801823334

FT88575

СТЕКЛО ЗЕРКАЛА ЛЕВ ВЕРХ ПОДОГРЕВ SHORT ARM

5801823992

FT88576

СТЕКЛО ЗЕРКАЛА ПРАВ ВЕРХ ПОДОГРЕВ SHORT ARM

5801823306 / 5801823557

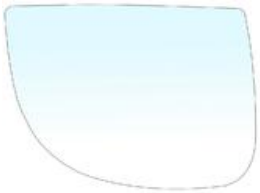

FT88577

СТЕКЛО ЗЕРКАЛА ЛЕВ НИЗ SHORT ARM

5801823557

FT88578

СТЕКЛО ЗЕРКАЛА ПРАВ НИЗ SHORT ARM

5801823346

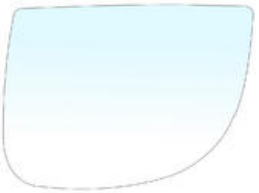

FT88805

КОРПУС КРЕПЛЕНИЯ ЗЕРКАЛА ЛЕВ ДЛИННАЯ

3800427^ / 3800503 / 5801736695^

FT88806

КОРПУС КРЕПЛЕНИЯ ЗЕРКАЛА ПРАВ ДЛИННАЯ

3800423^ / 3800425^ / 5801367569^

FT88809

КОРПУС ЗЕРКАЛА ЛЕВ КОРОТКАЯ

5801552552^

FT88810

КОРПУС ЗЕРКАЛА ПРАВ КОРОТКАЯ

5801552547^ / 5801552553^ / 735456806^

FT90530

ПОДКРЫЛЬНИК ЗАД ЛЕВ/ПРАВ TRUCK SINGLE WHEELS DUCATO / MASTER / TRANSIT / SPRINTER

1372761080

FT90531

ПОДКРЫЛЬНИК ЗАД ЛЕВ/ПРАВ TRUCK TWIN WHEELS DUCATO / MASTER / TRANSIT / SPRINTER

93939052^

Iveco > Daily 14>

FT90796
НАКЛАДКА БАМПЕРА ЗАД TRUCK 00>/14>
8585455

FT92111
КОЛПАК 90> 00> С
93824452

FT92872
ДИСК СТАЛЬНОЙ 6J X 16H2 65C
500307777 / 500307777 / 98451662

FT93254
ЩЕТКА СТЕКЛООЧИСТИТЕЛЯ ПЕРЕД ЛЕВ/ПРАВ ПЛОСКИЕ 630ММ+630ММ
5801607103

FT94534
РУЧКА ВН. ЗАД 00>
500329793

FT94581
РУЧКА ВН. РАЗДВИЖНЫЕ ДВЕРИ
5801577673

FT94718
ПРОБКА МАСЛОЗАЛИВНОЙ ГОРЛОВИНЫ
500301568 / 500301568

FT95393
БУФЕР РЕЗИНОВЫЙ ДВЕРЬ ЗАД НИЗ P/L 14>
3804664

FT95392
ПЕТЛЯ ЗАМКА ДВЕРИ ЗАД ЛЕВ ВЕРХ
3804661

FT95391
ПЕТЛЯ ЗАМКА ДВЕРИ ЗАД ПРАВ ВЕРХ
3804660

FT95394
ЗАМОК ДВЕРИ ЗАД ПРАВ СЕРЕДИНА
3804655

FT95397
СТОПОР ДВЕРИ ЗАД ПРАВ
3804652

Iveco > Daily 90>

FT11015
АМОРТИЗАТОР ПЕРЕД ЛЕВ/ПРАВ МАСЛО 35.12-49.12
8587219 / 93826662

FT11040
АМОРТИЗАТОР ЗАД ЛЕВ/ПРАВ МАСЛО 45.10-49.10
4835375 / 93826663

FT11144

АМОРТИЗАТОР ПЕРЕД ЛЕВ/ПРАВ МАСЛО 59-12

98415332

FT11146

АМОРТИЗАТОР ЗАД ЛЕВ/ПРАВ МАСЛО 59-12

42558904 / 98415333 / 98445873

FT13064

НАКЛАДКА ПЕДАЛИ

8590889

FT13301

РЕССОРА ЗАД 7-ЛИСТОВ 35.10 35C 50C

93812674 / 93812689

FT13306

ЛИСТ РЕССОРЫ ГЛАВНОЕ 59-12

93811963

FT13308

ЛИСТ РЕССОРЫ ГЛАВНОЕ

93809540

FT13309

ЛИСТ РЕССОРЫ ВСПОМОГАТЕЛЬНОЕ

93809541

FT13314

РЕССОРА ЗАД 6-ЛИСТОВ MODELE C

93809566

FT13326

РЕССОРА ЗАД 3-ЛИСТА 59-12 65C

93814364

FT13328

СТРЕМЯНКА РЕССОРА 50C M16X65X145

93810549

FT13340

СТРЕМЯНКА РЕССОРА 50C M16X60X130

8585336

FT13341

СТРЕМЯНКА РЕССОРА 65C M16X70X280

504013257 / 8583343

FT13501

ТОРСИОН ПЕРЕД ЛЕВ 30.8/35.12

93811175

FT13502

ТОРСИОН ПЕРЕД ПРАВ 30.8/35.12 F27.5

93811176

FT13503

ТОРСИОН ПЕРЕД ЛЕВ 30.8/49.12 F29.0

93812733

FT13504

ТОРСИОН ПЕРЕД ПРАВ 30.8/49.12 F29.0

93812734

FT13506

ТОРСИОН ПЕРЕД ЛЕВ 31ММ 14>

93810229

FT13505

ТОРСИОН ПЕРЕД ПРАВ 31ММ 14>

93810228

FT13509

БАЛКА ПОДВЕСКИ ПЕРЕД

93807553

FT13512

БАЛКА ПОДВЕСКИ ПЕРЕД

93815004

FT15960

СТАБИЛИЗАТОР ЗАД 18ММ

504110691 / 8581020

FT16001

РУЛЕВОЙ НАКОНЕЧНИК Л/П 30.8-49.10

1903652 / 93800662 / 93804059

FT16044

НАКОНЕЧНИК РЕАКЦИОННОЙ ТЯГИ ПЕРЕД Л/П

500310933 / 93802209 / 93804060

FT16045

РУЛЕВОЙ НАКОНЕЧНИК Л/П

500337201 / 8580735

FT16501

РУЛЕВАЯ ТЯГА Л/П ГИДРО-УСЕЛИТЕЛЬ

9983325 / 9983325

FT16502

РУЛЕВАЯ ТЯГА Л/П

93808352^ / 93808812^ / 99463264^

FT17001

ШАРОВАЯ ОПОРА Л/П 35/50/65C

93807320 / 93807321 / 93807545

FT18021

САЙЛЕНТБЛОК РЫЧАГА ОСЬ ПЕРЕДНЯЯ ВЕРХ+НИЗ 29ММ 35/40/50C

504277459 / 93807640

FT18022

САЙЛЕНТБЛОК РЫЧАГА ОСЬ ПЕРЕДНЯЯ ВЕРХ 32ММ

93807641

FT18023

САЙЛЕНТБЛОК РЫЧАГА ОСЬ ПЕРЕДНЯЯ ВЕРХ 37ММ 59.12

93810239

FT18134

САЙЛЕНТБЛОК СТАБИЛИЗАТОРА ПЕРЕД ВНУТР 35/40/50C

93802248

FT18137

САЙЛЕНТБЛОК СТАБИЛИЗАТОРА ЗАД ВНУТР 29L/35S 16ММ

93803961

Iveco > Daily 90>

FT18138
САЙЛЕНТБЛОК СТАБИЛИЗАТОРА ЗАД ВНУТР 18ММ
8581021

FT18139
САЙЛЕНТБЛОК СТАБИЛИЗАТОРА ЗАД ВНУТР 20ММ
93802629

FT18140
САЙЛЕНТБЛОК СТАБИЛИЗАТОРА ЗАД ВНУТР 22ММ
93801556

FT18141
САЙЛЕНТБЛОК СТАБИЛИЗАТОРА ЗАД ВНУТР 16ММ
93803960

FT18142
САЙЛЕНТБЛОК СТАБИЛИЗАТОРА ЗАД ВНУТР 18ММ
8581022

FT18143
САЙЛЕНТБЛОК СТАБИЛИЗАТОРА ЗАД СТОЙКА СТАБИЛИЗАТОРА 20ММ
93802631

FT18144
САЙЛЕНТБЛОК СТАБИЛИЗАТОРА ЗАД СТОЙКА СТАБИЛИЗАТОРА 22ММ
93801624

FT18145
САЙЛЕНТБЛОК СТАБИЛИЗАТОРА ЗАД СТОЙКА СТАБИЛИЗАТОРА 24ММ
93801623

FT18146
САЙЛЕНТБЛОК РЕССОРЫ 35ММ
93808935

FT18147
САЙЛЕНТБЛОК РЕССОРЫ 40ММ
8587681

FT18148
САЙЛЕНТБЛОК СТАБИЛИЗАТОРА ЗАД ВНУТР 28ММ
8560291

FT18172
САЙЛЕНТБЛОК СТАБИЛИЗАТОРА ПЕРЕД ВНУТР 65С/70С
8585819

FT18311
САЙЛЕНТБЛОК РЫЧАГА ОСЬ ПЕРЕДНЯЯ НИЗ 32ММ 35/50/65/70С
500350342

FT18351
ПРОКЛАДКА ПОДВЕСКИ ЗАД СТАБИЛИЗАТОР
93801625

FT18357
НАТЯЖИТЕЛЬ ГРМ
500326919

FT18409
ОТБОЙНИК ПОДВЕСКИ ЗАД
93826069

FT18431
ПРОКЛАДКА ПОДВЕСКИ ПЕРЕД НИЗ 35C/40C/50C
93807642

FT19010
РУЛЕВАЯ РЕЙКА ГИДРОУСИЛИТЕЛЬ
99463258 / 99463260 / JRP286

FT20026
ВИНТ РЫЧАГА ПОДВЕСКИ
503476461 / 93809149

FT20052
ОТБОЙНИК ПОДВЕСКИ ПЕРЕД ВЕРХ 35C/50C/65C
93803299

FT20053
ОТБОЙНИК ПОДВЕСКИ ПЕРЕД DOLNY 35C/50C/65C
93803299 / 93807567

FT20056
ОТБОЙНИК ПОДВЕСКИ ЗАД 35/40/50C
93800197

FT20057
ОТБОЙНИК ПОДВЕСКИ ЗАД 35/40/50C
93803992

FT20123
РЕАКТИВНАЯ ТЯГА ОСЬ ПЕРЕДНЯЯ Л/П 35/40/50C
93809441

FT20124
РЕАКТИВНАЯ ТЯГА ОСЬ ПЕРЕДНЯЯ Л/П 35/40/50C
93822444

FT20129
РЕЗИНКА РУЛЕВОЙ РЕЙКИ ГИДРО-УСЕЛИТЕЛЬ
93802392 / 93802392

FT20132
ВТУЛКА РУЛЕВОЙ КОЛОНЫ
93803481 / 93803481

FT20135
ШАРНИР РУЛЕВОЙ РЕЙКИ ЭЛАСТИЧНЫЙ
93806182 / 93806182

FT20529
СТОЙКА СТАБИЛИЗАТОРА ЗАД ЛЕВ/ПРАВ
42551284 / 93821237

FT21006
ПОДШИПНИК СТУПИЦЫ ПЕРЕД 73X40X55
93825736 / BTH1227 / VKBA 3551

FT21007
ПОДШИПНИК СТУПИЦЫ ЗАД 90X55X60
7180066 / 7187566 / VKBA 3552

FT21103
ПОДШИПНИК СТУПИЦЫ ПЕРЕД
93825736 / BTH1227 / VKBA 3551

FT21515

ГАЙКА КОЛЕСА

04899 / 504356518 / 93805743

FT22079

ПОДШИПНИК СТУПИЦЫ ПЕРЕД СТУПИЦА 59.12

93810034 / VKBA 3553

FT23022

СТУПИЦА КОЛЕСА ПЕРЕД 30/35/40.8/10

93813627

FT23057

ЗАГЛУШКА СТУПИЦЫ

93821538

FT24022

СТУПИЦА КОЛЕСА ЗАД 30.8/10/35.8/10

7168256 / 7169265

FT24024

СТУПИЦА КОЛЕСА ЗАД

7180049

FT26028

ГАЙКА СТУПИЦЫ ПЕРЕД Л/П

7173068

FT26029

ГАЙКА ШАРОВОЙ ОПОРЫ

93802356

FT26035

ГАЙКА СТУПИЦЫ ЗАД Л/П

46180 / 7180039

FT26037

ПОДКЛАДКА

93807320 / 93807321 / 93807545

FT26038

ПРОКЛАДКА ПРИВОДНОГО МОСТА

503641906 / 7180040

FT26039

ГАЙКА

7172752

FT26040

ПРОКЛАДКА ПРИВОДНОГО МОСТА

503643940 / 7180545

FT27113

ПОЛУОСЬ Л/П 96> 35C/40C/50C 06>

7180038

FT28060

ПОДВЕСНОЙ ПОДШИПНИК ВАЛА 35ММ

42536526 / 4390495 / 9932698

FT28062

ПОДВЕСНОЙ ПОДШИПНИК ВАЛА FI=45ММ

42538439 / 93156460

Iveco > Daily 90>

FT28067
КРЕСТОВИНА ВАЛА 27.00X 81.70 35.8/10
1905986 / 5990411

FT28068
КРЕСТОВИНА ВАЛА 30.17X106.28 35.10
42568749 / 9932697

FT28075
ПОДВЕСНОЙ ПОДШИПНИК ВАЛА 40ММ
42530546

FT28076
КРЕСТОВИНА ВАЛА 30.17X 82.00 49.10/12
42530886 / 42535251 / 42541367

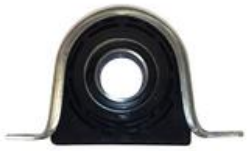

FT28101
ПОДВЕСНОЙ ПОДШИПНИК ВАЛА FI=40ММ
42535254 / 42554407 / 42561251

FT28104
КРЕСТОВИНА ВАЛА 27.00X 74.60 30.8/10

FT29009
КОЛОДКИ ТОРМОЗНЫЕ ПЕРЕД 2-ДАТЧИКА 30/40 86>5/96 BREMBO
1906159 / 1906206

FT29055
КОЛОДКИ ТОРМОЗНЫЕ ПЕРЕД 2-ДАТЧИКА 45.10 - 49.12 TURBO
1906040 / 1906430

FT29055HD
КОЛОДКИ ТОРМОЗНЫЕ ПЕРЕД 2-ДАТЧИКА 45.10 - 49.12 TURBO
1906040 / 1906430

FT29060
КОЛОДКИ ТОРМОЗНЫЕ ПЕРЕД 2-ДАТЧИКА 59.12 >96
1906183

FT29060HD
КОЛОДКИ ТОРМОЗНЫЕ ПЕРЕД 2-ДАТЧИКА 59.12 >96
1906183

FT29079
КОЛОДКИ ТОРМОЗНЫЕ ПЕРЕД 2-ДАТЧИКА 45-49.12 89>5/96
1906038 / 1906158

FT29091
КОЛОДКИ ТОРМОЗНЫЕ ПЕРЕД БЕЗ ДАТЧИКА 29L / 35C / 35S / 40C / 50C
2994086 / 2995631 / 42470835

FT29091HD
КОЛОДКИ ТОРМОЗНЫЕ ПЕРЕД БЕЗ ДАТЧИКА 29L / 35C / 35S / 40C / 50C
2994086 / 2995631 / 42470835

FT29121
КОЛОДКИ ТОРМОЗНЫЕ ЗАД БЕЗ ДАТЧИКА 60/65C13
42535791

FT29121HD
КОЛОДКИ ТОРМОЗНЫЕ ЗАД БЕЗ ДАТЧИКА 60/65C13
42535791

FT30002
ТОРМОЗНЫЕ КОЛОДКИ ЗАД 254X90 TWIN WHEELS

1906350 / 7981354 / GS8148

FT30024
ТОРМОЗНЫЕ КОЛОДКИ ЗАД РУЧНОГО ТОРМОЗА

1906403 / 5001860712 / GS8440

FT30026
ТОРМОЗНЫЕ КОЛОДКИ ЗАД 254 X 70

9981632 / GS6095

FT30027
ТОРМОЗНЫЕ КОЛОДКИ ЗАД 254X90

1906151 / 1906351 / 1906361

FT30070
ТОРМОЗНЫЕ КОЛОДКИ ЗАД РУЧНОГО ТОРМОЗА

2995817

FT31003
ДИСК ТОРМОЗНОЙ ПЕРЕД ЛЕВ/ПРАВ ПОЛНАЯ 35.8/35.10/40.8/40.10

1904529 / 1904529 / 93800492

FT31005
ДИСК ТОРМОЗНОЙ ПЕРЕД ЛЕВ/ПРАВ ПОЛНАЯ 35.12/40.12/45.10 96>

1904531 / 8584182

FT31041
ДИСК ТОРМОЗНОЙ ПЕРЕД ЛЕВ/ПРАВ 35.8/35.10/35.12

1908772 / 42470842 / 93821918

FT31042
ДИСК ТОРМОЗНОЙ ЗАД ЛЕВ/ПРАВ НИПЕЛЬ 35.8/35.10/35.12

1908773 / 42471111 / 7180256

FT31043
ДИСК ТОРМОЗНОЙ ПЕРЕД ЛЕВ/ПРАВ НИПЕЛЬ 59-12

1904693

FT32003
БАРАБАН ТОРМОЗНОЙ ЗАД 35.8-49.10T 78-96

7165379

FT32202
НАПРАВЛЯЮЩАЯ СУППОРТА ПЕРЕД [+] РЕЗИНКИ 30-40 16 BREM

93161567

FT32100
СУППОРТ ТОРМОЗНОЙ ПЕРЕД ЛЕВ 35-40

42532362 / 93192368 / 99464094

FT32101
СУППОРТ ТОРМОЗНОЙ ПЕРЕД ПРАВ 35-40

42532363 / 93156970 / 93156970

FT32103
СУППОРТ ТОРМОЗНОЙ ПЕРЕД ЛЕВ 45-49

42561703 / 99464100

FT32102
СУППОРТ ТОРМОЗНОЙ ПЕРЕД ПРАВ 45-49

42561704 / 99464101

FT32104

СУППОРТ ТОРМОЗНОЙ ПЕРЕД ЛЕВ 96>35-49 35C

42536172 / 42536624 / 42548187

FT32105

СУППОРТ ТОРМОЗНОЙ ПЕРЕД ПРАВ 96> 35-49 35C

42536173 / 42536625 / 42548188

FT32106

СУППОРТ ТОРМОЗНОЙ ЗАД ЛЕВ 96> 35-49 00> 35C

42536174 / 42536626 / 42548189

FT32107

СУППОРТ ТОРМОЗНОЙ ЗАД ПРАВ 96> 35-49 00> 35C

42536175 / 42536627 / 42548190

FT32170

СУППОРТ ТОРМОЗНОЙ ПЕРЕД ЛЕВ 96> 59.12

99465472

FT32171

СУППОРТ ТОРМОЗНОЙ ПЕРЕД ПРАВ 96> 59.12

99465473

FT32205

РЕМКОМПЛЕКТ СУППОРТА ТОРМ. ПЕРЕД 45-49 BREMBO

93161188

FT32206

РЕМКОМПЛЕКТ СУППОРТА ТОРМ. ПЕРЕД 30-49 96>

93161847

FT32207

РЕМКОМПЛЕКТ СУППОРТА ТОРМ. ПЕРЕД РЕЗИНКИ 59-12

93161181

FT32254

НАПРАВЛЯЮЩАЯ СУППОРТА ЗАД [+] РЕЗИНКИ 96>00

93161849

FT32255

НАПРАВЛЯЮЩАЯ СУППОРТА ПЕРЕД [+] РЕЗИНКИ 35C

77364046 / 93162193

FT32259

ЦИЛИНДР СУПОРТА ТОРМ. ПЕРЕД 30-35-40

93156966 / 93161568

FT32261

ЦИЛИНДР СУПОРТА ТОРМ. ПЕРЕД 35-49 35C-50C 96>

42548327 / 93161848

FT32263

ПЫЛЬНИК НАПРАВЛЯЮЩЕЙ СУППОРТА 96>

93161849^

FT32291

РЕМКОМПЛЕКТ СУППОРТА ТОРМ. ПЕРЕД 30-40

8121135 / 8121135

FT32363

ПРУЖИНА ТОРМ. КОЛОДОК Л/П 45-49

8124934

FT32358

САМОРЕГУЛЯТОР ТОРМОЗНЫХ КОЛОДОК ЛЕВ 30-40

8124927

FT32357

САМОРЕГУЛЯТОР ТОРМОЗНЫХ КОЛОДОК ПРАВ 30-40

8124924

FT32365

САМОРЕГУЛЯТОР ТОРМОЗНЫХ КОЛОДОК Л/П 59.12

4851782

FT32370

ПРУЖИНА СУПОРТА ТОРМОЗНОГО ПЕРЕД BREMBO

1902317

FT32392

ПРУЖИНА СУПОРТА ТОРМОЗНОГО ЗАД Л/П 96>

42530365

FT32393

САМОРЕГУЛЯТОР ТОРМОЗНЫХ КОЛОДОК Л/П 96>L/P

42536259 / 42556773 / 93161850

FT32395

ПРУЖИНА ТОРМ. КОЛОДОК Л/П 96>

42556902 / 93161851

FT32407

ПРУЖИНА ТОРМ. КОЛОДОК Л/П

42556902 / 93161851

FT32398

РЕМКОМПЛЕКТ ТОРМОЗОВ ЗАД ЛЕВ РУЧНОГО ТОРМОЗА 96>

504060926 / 504102692 / 99431432

FT32397

РЕМКОМПЛЕКТ ТОРМОЗОВ ЗАД ПРАВ РУЧНОГО ТОРМОЗА 96>

504060927 / 504102693 / 99431433

FT32408

РАЗВОДНОЙ МЕХАНИЗМ ТОРМОЗА Л/П

42530368 / 42556903

FT32414

САПУН ТОРМОЗНОЙ СУППОРТ ТОРМОЗНОЙ

9983613 / 9983613

FT32456

КРЕПЛЕНИЕ ДАТЧИК ABS

7180041

FT32457

РАЗВОДНОЙ МЕХАНИЗМ ТОРМОЗА >96 45/49/59-TT

7170420

FT32511

ЗАЩИТА ТОРМОЗНОГО ДИСКА ЗАД ЛЕВ

42530366 / V27-0049

FT32510

ЗАЩИТА ТОРМОЗНОГО ДИСКА ЗАД ПРАВ

42530367

FT32515

ЗАЩИТА ТОРМОЗНОГО ДИСКА

503642667 / 93821013

FT33003

НАСОС ТОРМОЗНОЙ 35.12/45.10 25.40

99436561

FT33056

НАСОС ТОРМОЗНОЙ 30/35.8/10/40.8

2991743 / 42530542 / PML424

FT34001

ЦИЛИНДР ТОРМОЗНОЙ 30-40 17.46

2997419 / 8121575 / 8121575

FT34035

ЦИЛИНДР ТОРМОЗНОЙ 45/49/.10.12 20.64

2997354 / 8123580 / 8194527

FT35042

ТОРМОЗНОЙ ШЛАНГ ПЕРЕД ЛЕВ/ПРАВ 490ММ

8797513 / 93809503 / 93822393

FT35044

ТОРМОЗНОЙ ШЛАНГ ЗАД ЛЕВ/ПРАВ 385ММ

8796934 / 93822492

FT36501

ТРУБКА ПРИВОДА ГУР

93808619 / 93808619

FT37008

ФИЛЬТР ВОЗДУШНЫЙ 35.10 96>

1908233 / 1908868

FT37011

ФИЛЬТР ВОЗДУШНЫЙ

1902101 / 1904581

FT37702

КОРПУС ВОЗДУШНОГО ФИЛЬТРА

93820798 / 93824311 / 93825912

FT38002

ФИЛЬТР МАСЛЯНЫЙ 2.5D/TD

1903628 / 2994057 / 71713782

FT39001

ФИЛЬТР ТОПЛИВА

1908556 / 5951661 / 60507208

FT39500

ТОПЛИВНАЯ ТРУБКА SET

99443745

FT39503

ТОПЛИВНАЯ ТРУБКА ПОВОРОТНЫЙ

7303520 / 7303520

FT44001

РОЛИК ГРМ РОЛИК

2992484 / 99432547 / VKM 22385

FT44003
НАТЯЖИТЕЛЬ ГРМ РОЛИК НИЗ 2.5 D/TD 63.7X25X34

0818.24 / 2997798 / 4740847

FT44081
НАТЯЖИТЕЛЬ ГРМ

4279745

FT44096
НАТЯЖИТЕЛЬ ГРМ РЫЧАГ 2.8TD

0829.87 / 500326852 / 500326852

FT44545
НАТЯЖИТЕЛЬ РЕМНЯ MICRO-V РОЛИК

500332622

FT45502
ШКИВ ГРМ 2.5 D

504090595 / 99454876 / 99454876

FT45504
ШКИВ ГРМ 2.5 TD

98415206 / 98415206

FT45506
ШКИВ ГРМ КОЛЕНВАЛ 2.5 D/TD

98419244 / 98419310

FT45510
ШКИВ ГРМ 2.5 TD

98415210

FT45603
МУФТА ВЕНТИЛЯТОРА ЭЛЕКТРОМАГНИТ 96>

500305943

FT45632
МУФТА ВЕНТИЛЯТОРА ЭЛЕКТРОМАГНИТ 2.8 D

5001847924 / 99473900

FT46633
САЙЛЕНТБЛОК ТРАВЕРСЫ ВЕДУЩАЯ ШЕСТЕРНЯ

7162214

FT48093
КОМПЛЕКТ ПРОКЛАДОК ДВИГАТЕЛЯ КОМПЛ 2.8 TD

71713696 / 71728337 / 71728829

FT49361
МАСЛЯНЫЙ ПОДДОН 2.8/2.5D/TD

98420643

FT52258
ПОДУШКА ДВИГАТЕЛЯ СЕРЕДИНА ЗАД

8582425 / 8582425

FT53025
НАСОС ТОПЛИВНЫЙ 2.5D/TD IVECO

4764289 / 4830098

FT53152
ТРУБА СИСТ. ОХЛАЖДЕНИЯ НИПЕЛЬ САПУН ТОРМОЗНОЙ

5937436

Iveco > Daily 90>

FT53433
ДАТЧИК УРОВНЯ ГОРЮЧЕГО
4810578

FT55010
ПЕЧКА BORLETTI
93927662 / 93930676

FT55058
РАДИАТОР 2.5 D/TD
1907918 / 93809326

FT55060
РАДИАТОР 2.8 D/TD 96>
93824070 / 93825378

FT55072
РАДИАТОР 2.8 TDI 96>
93818439

FT55230
МАСЛЯНЫЙ РАДИАТОР
4866350

FT55527
ИНТЕРКУЛЛЕР 96>
93817393

FT56070
ВЕНТИЛЯТОР 96>
93811590

FT56076
ВЕНТИЛЯТОР ЭЛЕКТРОМАГНИТ
93813264

FT56538
ВЕНТИЛЯТОР ПЕЧКИ >99
93930687

FT57006
ПОМПА ОХЛАЖД ЖИДКОСТИ 2.5D
7303009 / 7303009 / 99440726

FT57040
ПОМПА ОХЛАЖД ЖИДКОСТИ 35.10
7303050 / 7303050 / 98435994

FT57085
ПОМПА ОХЛАЖД ЖИДКОСТИ 35/45/49/59 91>
500300476 / 500361203 / 98438356

FT57132
ПОМПА ОХЛАЖД ЖИДКОСТИ C13 S/C9
500362859 / 99479817

FT58032
ТЕРМОСТАТ 2.5 D/TD
7303174

FT58113
ТЕРМОСТАТ КАРТРИДЖ 2.5 D 28/30/32/35
4809019

FT58155

ТЕРМОСТАТ 2.5 D/TD

500329622

FT58185

КОРПУС ТЕРМОСТАТА 96>

500345690

FT59010

КЛАПАН BORLETTI

2992475 / 93157335

FT59175

ДАТЧИК ДАВЛ. МАСЛА 2.3/3.0 JTD

504026706 / 98442879

FT61006

ТРУБА СИСТ. ОХЛАЖДЕНИЯ ТЕРМОСТАТА ВПУСК

16866173^ / 17278581^

FT61013

ТРУБА СИСТ. ОХЛАЖДЕНИЯ НАСОС ОХЛ. ЖИДКОСТИ 2.8TD

99457054

FT61629

ТРУБА СИСТ. ОХЛАЖДЕНИЯ ТЕРМОСТАТА

99443808

FT61669

ТРУБА СИСТ. ОХЛАЖДЕНИЯ ФИЛЬТР МАСЛЯНЫЙ

4852224

FT61671

ТРУБА СИСТ. ОХЛАЖДЕНИЯ ПЕЧКИ ВПУСК 15ММ

4852226

FT61700

ТРУБА СИСТ. ОХЛАЖДЕНИЯ ПЕЧКИ ВЫПУСК 15ММ

4852225 / 99461491

FT61701

ТРУБА ВОЗД. 2.5/2.8D 88/106ММ

93818573

FT62417

ЗУБЧАТАЯ ШЕСТЕРНЯ МОСТА КОНИЧЕСКАЯ ПАРА КОМПЛЕКТ 9/40T

7167709 / 7170224 / 7175162

FT62419

ЗУБЧАТАЯ ШЕСТЕРНЯ МОСТА КОНИЧЕСКАЯ ПАРА КОМПЛЕКТ 35C 9/44T

7168900 / 7175166

FT62420

ЗУБЧАТАЯ ШЕСТЕРНЯ МОСТА КОНИЧЕСКАЯ ПАРА КОМПЛЕКТ 9/47T

7168902 / 7175174

FT62421

ЗУБЧАТАЯ ШЕСТЕРНЯ МОСТА КОНИЧЕСКАЯ ПАРА КОМПЛЕКТ 11/46T

7175158

FT62422

ЗУБЧАТАЯ ШЕСТЕРНЯ МОСТА КОНИЧЕСКАЯ ПАРА КОМПЛЕКТ 12/47T

7170222 / 7175154

FT62423

ЗУБЧАТАЯ ШЕСТЕРНЯ МОСТА КОНИЧЕСКАЯ ПАРА КОМПЛЕКТ 13/47T

7174007

FT62429

ПОДШИПНИК ПРИВ. МОСТА

46393175 / 7162243

FT62431

ПОДШИПНИК КОЛЕНВАЛА МАХОВИК 00> 14> 15X35X14

5000 293 627 / 504103418 / 98426210

FT62441

ПРОКЛАДКА ПРИВОДНОГО МОСТА САТЕЛИТ SET

7175261

FT62442

ПРОКЛАДКА ПРИВОДНОГО МОСТА СТУПИЦА КОЛЕСА

503472786 / 7162287

FT62450

ЗУБЧАТАЯ ШЕСТЕРНЯ МОСТА КОМПЛ. ДИФФЕРЕНЦИАЛ КОМПЛЕКТ

7175260

FT62462

ГАЙКА КАРДАННОГО ВАЛА С ЮБКОЙ ВЕДУЩАЯ ШЕСТЕРНЯ

7162213

FT62464

ГАЙКА SKRZYNI BIEGÓW

8857862

FT62501

ЗАЩИТА КУЛИСЫ КПП 96>

93911172

FT63001

ЭЛЕКТРОКЛАПАН СВЕЧА ПРЕДПУСКОВАЯ

4832277 / 98494902

FT64005

СЦЕПЛЕНИЕ #235# 35/45/49.10

1908552 / 2994035 / 2995703

FT64079

СЦЕПЛЕНИЕ #267# 35/49/59.12

1908543 / 1908553

FT66013

ДИСК СЦЕПЛЕНИЯ 267X10

98471692

FT66060

ДИСК СЦЕПЛЕНИЯ 235X10 35.10

500324215 / 98460675

FT67003

ПОДШИПНИК ПОДВЕСНОЙ КАРД. ????????????

2992027

FT69111

ТРОС ТОРМОЗНОЙ ЗАД Л/П

99434589

FT69146
ТРОС ТОРМОЗНОЙ ПЕРЕД L=1810ММ
93812535

FT70065
ТРОС СЦЕПЛЕНИЯ ТТ L=1235
93820871

FT70601
ПЕДАЛЬ ГАЗА
93825336

FT72005
ТРОС ГАЗА
93810251

FT72008
ТРОС ГАЗА
93814089

FT74108
ГЕНЕРАТОР BOSCH ММ 55А
4808502 / 4808507 / 4808509

FT74201
СТАРТЕР 2.5/2.8D/TD 96>
5801408583 / 93828721 / 99451753

FT75504
ДАТЧИК ПОЛОЖЕНИЯ ВАЛА BMT FIAT CC 704
4460206 / 4460206 / 7547714

FT80050
ДАТЧИК ТЕМПЕРАТУРЫ ВОДЫ 2.3 JTD
1338.93 / 4837950 / 4837950

FT80200
ДАТЧИК /EUROCARGO
4861291

FT80322
МАСЛЯНЫЙ ШЛАНГ
99441398

FT80575
ДАТЧИК 96>
4834987

FT81001
ДАТЧИК STOP EUROCARGO
4345643 / 4345645

FT81082
ДАТЧИК ЗАДНЕГО ХОДА M14X1.5
4846676

FT82075
ПЕРЕКЛЮЧАТЕЛЬ КОМБИНИРОВАНЫЙ 96>
99456701 / 99456704

FT82202
МОТОРЧИК СТЕКЛООЧИСТИТЕЛЯ
7984515

Iveco > Daily 90>

FT82232
ВЫКЛЮЧАТЕЛЬ ФАР
4855658

FT82318
ЗАМОК ЗАЖИГАНИЯ
4836359 / 8965896

FT82511
РЕЛЕ СВЕЧИ ПРЕДПУСКОВОЙ
98411034 / 99484736

FT82705
СВЕЧА НАКАЛА FIAT DUCATO 94> 2.8 D/TD/JTD 76MM
500316493 / 500316493 / 5960.71

FT82719
СВЕЧА ПРЕДПУСКОВАЯ 2.8 TDID
4849601 / 4849601 / 99473620

FT82722
СВЕЧА НАКАЛА 2.5 D/TD
71735460

FT82745
СВЕЧА НАКАЛА IVECO DAILY 00> 2.8 D/TD/JTD 80MM
500316493 / 500316493 / 5960.71

FT83204
ПРЕРЫВАТЕЛЬ ПОВОРОТНИКА IVECO
4800836

FT84113
ТРУБА ГЛУШИТЕЛЯ ЗАД
500314665 / 504041806 / 93821950

FT84555
ХОМУТ ГЛУШИТЕЛЯ
6904907141 / 8585923 / 9014900141

FT86243
СТЕКЛО ФАРЫ ЗАД ЛЕВ >06 TRUCK 84-96
7984016 / 93158535 / 93163435

FT86252
СТЕКЛО ФАРЫ ЗАД ПРАВ >06 TRUCK 84-96
7984015 / 93158536 / 93163436

FT86245
ФАРА ЗАД. ЛЕВ TRUCK 96>
99463243

FT86246
ФАРА ЗАД. ПРАВ TRUCK 96>
99463242

FT86247
СТЕКЛО ФАРЫ ЗАД Л/П 96> TRUCK
93161844

FT86400
КАБЕЛИ ФАРЫ TRUCK 00> 90>
98420215^ / 99472719^ / 99472786^

FT87253

ЛАМПА ОСВ НОМ. ЗНАКА VAN

39.016.000 / 93903115 / 93903115

FT90090

ПАНЕЛЬ ПЕРЕДНЯЯ 96>

93937476

FT90694

ВОЗДУХОЗАБОРНИК ВЕРХ

93924652

FT90695

ВОЗДУХОЗАБОРНИК ВЕРХ 96>

93936591

FT90711

НАКЛАДКА КРЫЛА ПЕРЕД ЛЕВ >95

93932337

FT90710

НАКЛАДКА КРЫЛА ПЕРЕД ПРАВ >95

93932336

FT90715

НАКЛАДКА КРЫЛА ПЕРЕД ЛЕВ 96>

038/505 / 93936995

FT90714

НАКЛАДКА КРЫЛА ПЕРЕД ПРАВ 96>

038/504 / 93936994

FT90796

НАКЛАДКА БАМПЕРА ЗАД TRUCK 00>/14>

8585455

FT91090

БАМПЕР ПЕРЕД 96>

93936913 / 93936915

FT91392

УГОЛ БАМПЕРА ЗАД ЛЕВ 96>

93939908

FT91391

УГОЛ БАМПЕРА ЗАД ПРАВ 96>

93939907

FT91393

БАМПЕР 96>

93939909

FT92111

КОЛПАК 90> 00> С

93824452

FT92872

ДИСК СТАЛЬНОЙ 6J X 16H2 65C

500307777 / 500307777 / 98451662

FT92901

ДИСК СТАЛЬНОЙ 35.8/10

93803594 / 93803594

FT93117

ТРАПЕЦИЯ СТЕКЛООЧИСТИТЕЛЯ

85570033 / 93161340

FT93372

РЫЧАГ СТЕКЛООЧИСТИТЕЛЯ ПЕРЕД ЛЕВ/ПРАВ

4755264 / 98443364

FT94120

ЛИЧИНКА ЗАМКА КОМПЛЕКТ SET 4SZT

1905812

FT94480

РУЧКА ВН. ПЕРЕД + ЗАД

93926687 / 93936159

FT94301

РУЧКА ВНУТ. ПЕРЕД ЛЕВ 96>

93936134

FT94300

РУЧКА ВНУТ. ПЕРЕД + ЗАД ПРАВ 96>

93936135

FT94718

ПРОБКА МАСЛОЗАЛИВНОЙ ГОРЛОВИНЫ

500301568 / 500301568

FT94730

ПРОБКА БАКА ОХЛ.ЖИДКЛСТИ 1 BAR

1306.E1 / 1306.E7 / 500359823

FT95156

ЗАМОК ДВЕРИ БОК ПРАВ

93924715 / 93928166

FT95160

ЗАМОК ДВЕРИ ЗАД ЛЕВ

93926466

FT95157

ЗАМОК ДВЕРИ ПЕРЕД ЛЕВ

93924714

FT95226

ЗАМОК ДВЕРИ ПЕРЕД ПРАВ

93924717

FT95227

ЗАМОК ДВЕРИ ПЕРЕД ЛЕВ

93924716

FT95226

ЗАМОК ДВЕРИ ПЕРЕД ПРАВ

93924717

FT95266

ШИНА ДВЕРИ БОК НИЗ

93916690 / 93916690

FT95267

ШИНА ДВЕРИ БОК

030/190 / 93929826 / 93929826

Iveco > Daily 90>

FT95273
ШИНА ДВЕРИ БОК ВЕРХ
93916698 / 93916698 / 93940249

FT95311
ЗАМОК ДВЕРИ ЗАД ПРАВ ВЕРХ
93926351

FT95514
ЗАВЕС ДВЕРИ ПЕРЕД ЛЕВ/ПРАВ НИЗ
93902097

FT95583
ОГРАНИЧИТЕЛЬ ДВЕРИ ПЕРЕД Л/П
93927072

FT95588
КНОПКА БЛОКИРОВКИ ДВЕРЕЙ
93926232

FT96001
КРИВОШИП (РУЧКА СТЕКЛОПОДЪЁМНИКА)
93926848 / 93927397 / 93936405

Iveco > EuroCargo

FT13345
СТРЕМЯНКА РЕССОРА М20Х70Х300
504054222

FT13346
СТРЕМЯНКА РЕССОРА М14Х70Х230
504247817

FT13347
СТРЕМЯНКА РЕССОРА М14Х70Х150
504247820

FT13348
СТРЕМЯНКА РЕССОРА М14Х70Х210
504247819

FT18153
САЙЛЕНТБЛОК РЕССОРЫ ПЕРЕД/ЗАД 91> 60E-180E
98482540

FT26028
ГАЙКА СТУПИЦЫ ПЕРЕД Л/П
7173068

FT26039
ГАЙКА
7172752

FT28064
ПОДВЕСНОЙ ПОДШИПНИК ВАЛА 91> 75E-100E 60ММ
42532295 / 42538367

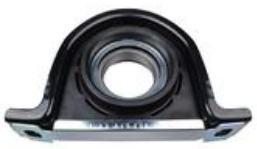

FT28065

ПОДВЕСНОЙ ПОДШИПНИК ВАЛА 91> 60E-75E 40ММ

42536965 / 93160223

FT28070

КРЕСТОВИНА ВАЛА 42.00X119.40 80E18

93160228

FT28072

ПОДВЕСНОЙ ПОДШИПНИК ВАЛА 91> 80E-150E 45ММ

42536523 / 4682902

FT31044

ДИСК ТОРМОЗНОЙ 60/65/75E

1907725 / 1908577

FT31045

ДИСК ТОРМОЗНОЙ НИПЕЛЬ 80/100/180E

1907530 / 1907726 / 1908578

FT31046

ДИСК ТОРМОЗНОЙ ПЕРЕД ЛЕВ/ПРАВ НИПЕЛЬ 120/130/260E

1907568 / 7172881

FT32172

СУППОРТ ТОРМОЗНОЙ ЗАД ЛЕВ 75E14

42532690 / 42533002 / 42534121

FT32173

СУППОРТ ТОРМОЗНОЙ ЗАД ПРАВ 75E14

42532691 / 42533004 / 42534122

FT32209

РЕМКОМПЛЕКТ СУППОРТА ТОРМ. ПЕРЕД/ЗАД 75E BREMBO

93161871 / 93162043

FT32211

РЕМКОМПЛЕКТ СУППОРТА ТОРМ. ЗАД РЕЗИНКИ 75E

93162075

FT32212

РЕМКОМПЛЕКТ СУППОРТА ТОРМ. ЗАД РЕЗИНКИ 60/65/75E

93191505

FT32262

НАПРАВЛЯЮЩАЯ СУППОРТА [+] РЕЗИНКИ

93161759

FT32273

ЦИЛИНДР СУПОРТА ТОРМ. ЗАД

42530520

FT32280

НАПРАВЛЯЮЩАЯ СУППОРТА ПЕРЕД 120/150

93161189

FT32282

РЕМКОМПЛЕКТ СУППОРТА ТОРМ. ЗАД

93161977

FT32287

НАПРАВЛЯЮЩАЯ СУППОРТА ЗАД

93161035 / 93161475

FT32288
ЦИЛИНДР СУПОРТА ТОРМ. ПЕРЕД/ЗАД
42530519

FT32293
РЕМКОМПЛЕКТ СУППОРТА ТОРМ. ПЕРЕД РЕЗИНКИ 68ММ
42555882

FT32405
ПРУЖИНА СУПОРТА ТОРМОЗНОГО
93191658

FT32411
НАПРАВЛЯЮЩАЯ СУППОРТА ЗАД [+] РЕЗИНКИ
93161037 / 93161473

FT37038
ФИЛЬТР ВОЗДУШНЫЙ 06>
42554488 / 42558096

FT39003
ФИЛЬТР ТОПЛИВА
1907539 / 1908547

FT53152
ТРУБА СИСТ. ОХЛАЖДЕНИЯ НИПЕЛЬ САПУН ТОРМОЗНОЙ
5937436

FT68006
ГИДРОПРИВОД СЦЕПЛЕНИЯ
4854828

FT80200
ДАТЧИК /EUROCARGO
4861291

FT80575
ДАТЧИК 96>
4834987

FT85766
ФАРА H7+H7 ЛЕ. РЕГУЛЬ. ЭЛЕКТР.
504020193

FT85765
ФАРА H7+H7 ПР. РЕГУЛЬ. ЭЛЕКТР.
504020189

FT90614
СТУПЕНЬ / EUROTECH
8143222

FT92501
АНТЕНА
41040424

FT94718
ПРОБКА МАСЛОЗАЛИВНОЙ ГОРЛОВИНЫ
500301568 / 500301568

FT94730
ПРОБКА БАКА ОХЛ.ЖИДКЛСТИ 1 BAR
1306.E1 / 1306.E7 / 500359823

Mercedes > Sprinter 06>

FT11514
АМОРТИЗАТОР ПЕРЕД ЛЕВ/ПРАВ ГАЗ
9063205530 / 9063206230 / A9063206730

FT11515
АМОРТИЗАТОР ЗАД ЛЕВ/ПРАВ ГАЗ
906 320 01 31 / 906 320 07 31 / 906 320 12 31

FT13358
РЕССОРА ЗАД 2-ЛИСТА 3Т. 3 5Т
9063200406

FT13360
РЕССОРА ЗАД 1-ЛИСТ 3.5Т
9063201806 / 9063201806

FT13361
РЕССОРА ЗАД 1-ЛИСТ 3.5Т
9063203206

FT16020
РУЛЕВОЙ НАКОНЕЧНИК Л/П
9064600048 / 9064600148 / 9064600348

FT15017
РЫЧАГ ПОДВЕСКИ ОСЬ ПЕРЕДНЯЯ ЛЕВ ПОПЕРЕЧНЫЙ
2E0 407 151 L / 906 330 40 07

FT15018
РЫЧАГ ПОДВЕСКИ ОСЬ ПЕРЕДНЯЯ ПРАВ ПОПЕРЕЧНЫЙ
2E0407152L / 9063304107 / 9063304707

FT17010
ШАРОВАЯ ОПОРА Л/П НИЗ
9063304007 / 9063330227

FT19113
РУЛЕВАЯ РЕЙКА
901 460 41 00 / JRP627

FT19116
РУЛЕВАЯ РЕЙКА ГИДРОУСИЛИТЕЛЬ
2E1419061A / 2E1419061AX / 2E1419061B

FT20329
ЗАЩИТА РУЛЕВОЙ ТЯГИ Л/П
2992592 / 2992592^

FT20343
ЗАЩИТА РУЛЕВОЙ ТЯГИ КОМПЛЕКТ
2992592 / 2992592^

FT28121
КРЕСТОВИНА ВАЛА 24x88ММ
6394100131

FT20591
СТОЙКА СТАБИЛИЗАТОРА ПЕРЕД ЛЕВ
9063201789

FT20592
СТОЙКА СТАБИЛИЗАТОРА ПЕРЕД ПРАВ
9063201889

Mercedes > Sprinter 06>

FT28122
КРЕСТОВИНА ВАЛА 31X88 ММ
A9064102106

FT28123
КРЕСТОВИНА ВАЛА 27x88 ММ
9064100131

FT29014
КОЛОДКИ ТОРМОЗНЫЕ ЗАД
0004209720 / A0004209720 / A0084204420

FT29015
КОЛОДКИ ТОРМОЗНЫЕ ПЕРЕД
0024204120 / 9024210110 / A0054208620

FT29016
КОЛОДКИ ТОРМОЗНЫЕ ПЕРЕД
0024203920 / A0024209920 / A0044205520

FT29018
КОЛОДКИ ТОРМОЗНЫЕ ЗАД 2-ДАТЧИКА
0024204020 / A0024206020 / A0044201820

FT29019
КОЛОДКИ ТОРМОЗНЫЕ ПЕРЕД БЕЗ ДАТЧИКА 906
2E0698151 / A0044206720 / A9064210400

FT29020
КОЛОДКИ ТОРМОЗНЫЕ ЗАД 2-ДАТЧИКА 906
0044206920S1 / 0084205120 / 0084205120S1

FT29022
КОЛОДКИ ТОРМОЗНЫЕ ЗАД БЕЗ ДАТЧИКА 906
2E0698151A / A0044206820 / A0044208220

FT29023
КОЛОДКИ ТОРМОЗНЫЕ ЗАД БЕЗ ДАТЧИКА 906
2E0698451A / A0044208120 / A0054207420

FT30034
ТОРМОЗНЫЕ КОЛОДКИ РУЧНОГО ТОРМОЗА 160ММ
0024205820 / 0034201420 / 2D0609538

FT30035
ТОРМОЗНЫЕ КОЛОДКИ РУЧНОГО ТОРМОЗА 172ММ
2E0698525A / 2E0698525D / 9064200420

FT30036
ТОРМОЗНЫЕ КОЛОДКИ РУЧНОГО ТОРМОЗА 180ММ
2E0609537 / 2E0698525 / 9064200320

FT32255
НАПРАВЛЯЮЩАЯ СУППОРТА ПЕРЕД [+] РЕЗИНКИ 35C
77364046 / 93162193

FT32264
НАПРАВЛЯЮЩАЯ СУППОРТА ПЕРЕД [+] РЕЗИНКИ 35S
93162191

FT32281
РЕМКОМПЛЕКТ СУППОРТА ТОРМ. ПЕРЕД 35C14
42555883

FT32284

ЦИЛИНДР СУПОРТА ТОРМ. ПЕРЕД 65C11/13/15 SET-2SZT

42535785 / 42548325

FT32285

ЦИЛИНДР СУПОРТА ТОРМ. ПЕРЕД 35C14/16/18

42555884

FT32455

НАПРАВЛЯЮЩАЯ СУППОРТА ПЕРЕД [+] РЕЗИНКИ

7074616 / 7701206347

FT32458

ДАТЧИК ИЗНОСА КОЛОДОК ТОРМ. ПЕРЕД

2D0919315A / 9015400217 / 9015400317

FT32459

ДАТЧИК ИЗНОСА КОЛОДОК ТОРМ. ПЕРЕД/ЗАД

2D0919351 / 9015400017 / 9015400117

FT32460

ДАТЧИК ИЗНОСА КОЛОДОК ТОРМ.

9065401417 / 9065401517

FT32461

ДАТЧИК ИЗНОСА КОЛОДОК ТОРМ. ЗАД

9065401317

FT32518

ЗАЩИТА ТОРМОЗНОГО ДИСКА ЗАД Л/П

A9064230420

FT35142

ТОРМОЗНОЙ ШЛАНГ ПЕРЕД/ЗАД 410ММ

2D0611701B / 9014280435 / 9014280635

FT35145

ТОРМОЗНОЙ ШЛАНГ ПЕРЕД ЛЕВ/ПРАВ 435ММ

2E0611807B / 9064280235 / 9064280535

FT35149

ТОРМОЗНОЙ ШЛАНГ ЗАД ЛЕВ/ПРАВ 465ММ

9064280335

FT35151

ТОРМОЗНОЙ ШЛАНГ ЗАД ЛЕВ/ПРАВ 475ММ

2E0611707C / 9064280435

FT35154

ТОРМОЗНОЙ ШЛАНГ ПЕРЕД ЛЕВ/ПРАВ 510ММ

9064280635

FT35157

ТОРМОЗНОЙ ШЛАНГ ПЕРЕД ЛЕВ/ПРАВ 545ММ

9064280835

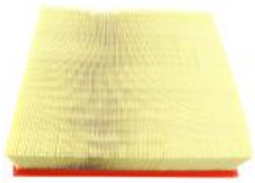

FT37140

ФИЛЬТР ВОЗДУШНЫЙ

0030947504 / 0040942604

FT37143

ФИЛЬТР ВОЗДУШНЫЙ

000 090 26 51 / A 000 090 26 51 / A 000 090 37 51

Mercedes > Sprinter 06>

FT37419
ФИЛЬТР САЛОНА

9068300218 / A906830218

FT38011
ФИЛЬТР МАСЛЯНЫЙ

112 184 00 25 / A 112 184 00 25 / A 611 180 00 09

FT38013
ФИЛЬТР МАСЛЯНЫЙ

1121840425 / 6511800009 / A1121840425

FT39019
ФИЛЬТР ТОПЛИВА

6460920001 / 6460920501 / A6460920501

FT39024
ФИЛЬТР ТОПЛИВА

6420901652 / 6420920201 / A6420920201

FT39025
ФИЛЬТР ТОПЛИВА

6510900852 / A6510903152 / A6510908052

FT55214
МАСЛЯНЫЙ РАДИАТОР С ФИЛЬТРОМ CDI

6511800610 / 6511800810 / 6511801310

FT76011
ДАТЧИК ПАРКТРОНИКА ЗАД

A0009052402

FT82750
СВЕЧА НАКАЛА CDI

0011595701 / 0011595801 / 0011596601

FT82753
СВЕЧА НАКАЛА 2.7CDI

001 159 38 01 / 001 159 42 01

FT82754
СВЕЧА НАКАЛА 200/320/420CDI 04>

001 159 50 01 / 001 159 71 01

FT84567
ПОДВЕС ВЫХЛОПА

1404920244 / 9014920144

Mercedes > Sprinter 95>

FT11521
АМОРТИЗАТОР ПЕРЕД ЛЕВ/ПРАВ ГАЗ SINGLE WHEELS

2D0 413 029 B / 901 320 15 30 / 903 320 02 30

FT11535
АМОРТИЗАТОР ЗАД ЛЕВ/ПРАВ ГАЗ

901 320 04 31 / 901 320 07 31 / 903 320 00 31

Mercedes > Sprinter 95>

FT13323
РЕССОРА ПЕРЕД 1-ЛИСТ 902-904

9023200201

FT13324
РЕССОРА ПЕРЕД 2-ЛИСТА

2D0411101C / 9043200201 / 9043210401

FT13355
РЕССОРА ПЕРЕД 2-ЛИСТА 901.902

9033200001

FT13356
РЕССОРА ЗАД 1-ЛИСТ

9033200406

FT13357
РЕССОРА ЗАД 3-ЛИСТА 4Т DOUBLE WHEEL

9043200506 / 9043200606

FT13359
РЕССОРА ЗАД 2-ЛИСТА 208-313

9033200606 / 9033200706

FT16010
РУЛЕВОЙ НАКОНЕЧНИК Л/П

901 460 02 05

FT16012
РУЛЕВАЯ ТЯГА Л/П 386ММ

901 460 01 55

FT17011
ШАРОВАЯ ОПОРА Л/П НИЗ

9013330427 / 9013330727

FT18426
САЙЛЕНТБЛОК СТАБИЛИЗАТОРА ПЕРЕД КОМПЛЕКТ 22ММ

901 323 01 85 / 901 323 02 88 S2 / 904 323 00 85

FT18427
САЙЛЕНТБЛОК СТАБИЛИЗАТОРА ПЕРЕД КОМПЛЕКТ 25ММ

901 323 01 85 / 901 323 02 88 S2 / 904 323 00 85

FT19113
РУЛЕВАЯ РЕЙКА

901 460 41 00 / JRP627

FT20329
ЗАЩИТА РУЛЕВОЙ ТЯГИ Л/П

2992592 / 2992592^

FT20343
ЗАЩИТА РУЛЕВОЙ ТЯГИ КОМПЛЕКТ

2992592 / 2992592^

FT28059
ПОДВЕСНОЙ ПОДШИПНИК ВАЛА 45ММ

2D0 521 351 / 901 411 03 12 / 901 411 04 12

FT28121
КРЕСТОВИНА ВАЛА 24x88ММ

6394100131

Mercedes > Sprinter 95>

FT28123
КРЕСТОВИНА ВАЛА 27x88 ММ
9064100131

FT29014
КОЛОДКИ ТОРМОЗНЫЕ ЗАД
0004209720 / A0004209720 / A0084204420

FT29015
КОЛОДКИ ТОРМОЗНЫЕ ПЕРЕД
0024204120 / 9024210110 / A0054208620

FT29016
КОЛОДКИ ТОРМОЗНЫЕ ПЕРЕД
0024203920 / A0024209920 / A0044205520

FT29017
КОЛОДКИ ТОРМОЗНЫЕ ЗАД
0024203820 / 0034206420 / A0024206920

FT29018
КОЛОДКИ ТОРМОЗНЫЕ ЗАД 2-ДАТЧИКА
0024204020 / A0024206020 / A0044201820

FT30033
ТОРМОЗНЫЕ КОЛОДКИ РУЧНОГО ТОРМОЗА 170ММ
0024205920 / 2D0609525A / 9044200320

FT30034
ТОРМОЗНЫЕ КОЛОДКИ РУЧНОГО ТОРМОЗА 160ММ
0024205820 / 0034201420 / 2D0609538

FT32255
НАПРАВЛЯЮЩАЯ СУППОРТА ПЕРЕД [+] РЕЗИНКИ 35C
77364046 / 93162193

FT32264
НАПРАВЛЯЮЩАЯ СУППОРТА ПЕРЕД [+] РЕЗИНКИ 35S
93162191

FT32458
ДАТЧИК ИЗНОСА КОЛОДОК ТОРМ. ПЕРЕД
2D0919315A / 9015400217 / 9015400317

FT32459
ДАТЧИК ИЗНОСА КОЛОДОК ТОРМ. ПЕРЕД/ЗАД
2D0919351 / 9015400017 / 9015400117

FT32460
ДАТЧИК ИЗНОСА КОЛОДОК ТОРМ.
9065401417 / 9065401517

FT35135
ТОРМОЗНОЙ ШЛАНГ ЗАД ЛЕВ/ПРАВ 258ММ
2D0611775A / 9044280435 / 9044280635

FT32519
ЗАЩИТА ТОРМОЗНОГО ДИСКА ЗАД ЛЕВ
A4614230120

FT32520
ЗАЩИТА ТОРМОЗНОГО ДИСКА ЗАД ПРАВ
A4614230220

Mercedes > Sprinter 95>

FT35142
ТОРМОЗНОЙ ШЛАНГ ПЕРЕД/ЗАД 410ММ
2D0611701B / 9014280435 / 9014280635

FT35146
ТОРМОЗНОЙ ШЛАНГ ЗАД ЛЕВ/ПРАВ 438ММ
2E0611807A / 2E0611807B / 9014280835

FT35156
ТОРМОЗНОЙ ШЛАНГ ЗАД ЛЕВ/ПРАВ 542ММ
9014280335

FT37140
ФИЛЬТР ВОЗДУШНЫЙ
0030947504 / 0040942604

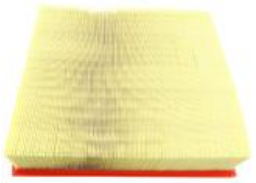

FT38011
ФИЛЬТР МАСЛЯНЫЙ
112 184 00 25 / A 112 184 00 25 / A 611 180 00 09

FT38012
ФИЛЬТР МАСЛЯНЫЙ
602 180 00 09 / 606 184 01 25 / A 602 180 00 09

FT39017
ФИЛЬТР ТОПЛИВА 208D-412
601 090 03 52 / 601 090 14 52 / 601 090 15 52

FT39018
ФИЛЬТР ТОПЛИВА A160CDI/A170CDI
61109008052 / 6110920201 / 6680920101

FT82710
СВЕЧА НАКАЛА 1.9TD
4781 356 / 4781 356 / 4781356

FT82751
СВЕЧА НАКАЛА
001 159 00 01 / 001 159 17 01 / 7701414157

FT82752
СВЕЧА НАКАЛА 2.8
001 159 26 01

FT84549
ХОМУТ ГЛУШИТЕЛЯ М8 54ММ
1608229 / 1713.24 / 20685-F5900

FT84552
ХОМУТ ГЛУШИТЕЛЯ М8 65ММ
1096831 / 1713.01 / 1736.15

FT95502
ШИНА ДВЕРИ КОМПЛЕКТ VW LT
9017601047 + 9017601347 + 9017600128

FT93347
РЫЧАГ СТЕКЛООЧИСТИТЕЛЯ ПЕРЕД ЛЕВ
9018200044

FT93348
РЫЧАГ СТЕКЛООЧИСТИТЕЛЯ ПЕРЕД ПРАВ
9018200144

Mercedes > Sprinter 95>

FT95529
ШИНА ДВЕРИ БОК ПРАВ SET

901 760 13 47

FT95555
ШИНА ДВЕРИ БОК ВЕРХ VW LT

901 760 10 47

FT95556
ШИНА ДВЕРИ БОК VW LT

901 760 13 47

FT95557
ШИНА ДВЕРИ БОК НИЗ ???????

901 760 01 28

Mercedes > Vito

FT12093K
ЗАЩИТА АМОРТИЗАТОРА ПЕРЕД С ОТБОЙНИКОМ SET

46404169 / 46773884

FT20329
ЗАЩИТА РУЛЕВОЙ ТЯГИ Л/П

2992592 / 2992592^

FT20343
ЗАЩИТА РУЛЕВОЙ ТЯГИ КОМПЛЕКТ

2992592 / 2992592^

FT28121
КРЕСТОВИНА ВАЛА 24x88ММ

6394100131

FT29016
КОЛОДКИ ТОРМОЗНЫЕ ПЕРЕД

0024203920 / A0024209920 / A0044205520

FT29019
КОЛОДКИ ТОРМОЗНЫЕ ПЕРЕД БЕЗ ДАТЧИКА 906

2E0698151 / A0044206720 / A9064210400

FT32255
НАПРАВЛЯЮЩАЯ СУППОРТА ПЕРЕД [+] РЕЗИНКИ 35C

77364046 / 93162193

FT32264
НАПРАВЛЯЮЩАЯ СУППОРТА ПЕРЕД [+] РЕЗИНКИ 35S

93162191

FT32285
ЦИЛИНДР СУППОРТА ТОРМ. ПЕРЕД 35C14/16/18

42555884

FT32459
ДАТЧИК ИЗНОСА КОЛОДОК ТОРМ. ПЕРЕД/ЗАД

2D0919351 / 9015400017 / 9015400117

FT32460
ДАТЧИК ИЗНОСА КОЛОДОК ТОРМ.

9065401417 / 9065401517

FT37140
ФИЛЬТР ВОЗДУШНЫЙ

0030947504 / 0040942604

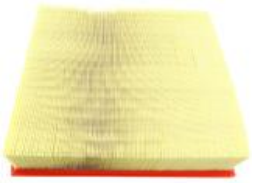

FT38011
ФИЛЬТР МАСЛЯНЫЙ

112 184 00 25 / A 112 184 00 25 / A 611 180 00 09

FT38012
ФИЛЬТР МАСЛЯНЫЙ

602 180 00 09 / 606 184 01 25 / A 602 180 00 09

FT38013
ФИЛЬТР МАСЛЯНЫЙ

1121840425 / 6511800009 / A1121840425

FT39017
ФИЛЬТР ТОПЛИВА 208D-412

601 090 03 52 / 601 090 14 52 / 601 090 15 52

FT39018
ФИЛЬТР ТОПЛИВА A160CDI/A170CDI

61109008052 / 6110920201 / 6680920101

FT39019
ФИЛЬТР ТОПЛИВА

6460920001 / 6460920501 / A6460920501

FT39024
ФИЛЬТР ТОПЛИВА

6420901652 / 6420920201 / A6420920201

FT39025
ФИЛЬТР ТОПЛИВА

6510900852 / A6510903152 / A6510908052

FT55403
МАСЛЯНЫЙ РАДИАТОР 1.6 DCI

152085948R / 6000616620

FT55404
МАСЛЯНЫЙ РАДИАТОР С ФИЛЬТРОМ 1.6 DCI

152085948R / 6000616620

FT76012
ДАТЧИК ПАРКТРОНИКА ЗАД

A0035428718

FT82751
СВЕЧА НАКАЛА

001 159 00 01 / 001 159 17 01 / 7701414157

FT84552
ХОМУТ ГЛУШИТЕЛЯ M8 65MM

1096831 / 1713.01 / 1736.15

FT94722
ПРОБКА МАСЛЯНОГО ПОДДОНА ПОДКЛАДКА M16X1.5X12

016393 / 1218114 / 7703075210

Renault > Kangoo 08> / Citan

FT11315
АМОРТИЗАТОР ЗАД ЛЕВ/ПРАВ ГАЗ
77 00 308 590

FT11582
АМОРТИЗАТОР ПЕРЕД ЛЕВ/ПРАВ ГАЗ
8200868516

FT12002
ПОДУШКА АМОРТИЗАТОРА ПЕРЕД Л/П
543A05333R / 7701209840 / 8200948647

FT16582
РУЛЕВАЯ ТЯГА Л/П 225ММ
7701478406

FT13530
ЦАПФА ЛЕВ
8200755585

FT13531
ЦАПФА ПРАВ
8200755590

FT15748
РЫЧАГ ПОДВЕСКИ ОСЬ ПЕРЕДНЯЯ ЛЕВ
82 00 586 561

FT15749
РЫЧАГ ПОДВЕСКИ ОСЬ ПЕРЕДНЯЯ ПРАВ
82 00 586 567

FT17121
ШАРОВАЯ ОПОРА ЛЕВ
82 00 586 561^

FT17122
ШАРОВАЯ ОПОРА ПРАВ
82 00 586 567^

FT18512
САЙЛЕНТБЛОК РЫЧАГА ОСЬ ПЕРЕДНЯЯ ЗАД ЛЕВ/ПРАВ 02>
82 00 255 760^ / 82 00 255 761^

FT18519
САЙЛЕНТБЛОК РЫЧАГА ОСЬ ПЕРЕДНЯЯ ПЕРЕД ЛЕВ/ПРАВ
82 00 242 025 / 82 00 586 564

FT20539
СТОЙКА СТАБИЛИЗАТОРА ПЕРЕД ЛЕВ/ПРАВ
8200166159 / 8200669065

FT22110
ПОДШИПНИК СТУПИЦЫ ПЕРЕД КПЛ
6001550915 / 7701207677

FT22111
ПОДШИПНИК СТУПИЦЫ ПЕРЕД КПЛ 15"/16"
7701208950

FT22112
ПОДШИПНИК СТУПИЦЫ ЗАД КПЛ
3748 39 / 3748.77 / 6001548986

Renault > Kangoo 08> / Citan

FT25518K

ШРУС ВНЕШ 1.5DCI [+] ABS=44

7700111918 / 8200064731 / 8200236110^

FT29527

КОЛОДКИ ТОРМОЗНЫЕ ПЕРЕД БЕЗ ДАТЧИКА LONG / 15-16"

41 06 037 750 / 410601334R / 410603750R

FT27172

ПОЛУОСЬ ЛЕВ

8200167535 / 8200264664 / 8200356803

FT27175

ПОЛУОСЬ ПРАВ

8200687740 / 8201235167

FT27174

ПОЛУОСЬ ЛЕВ

8200687739

FT27175

ПОЛУОСЬ ПРАВ

8200687740 / 8201235167

FT29528

КОЛОДКИ ТОРМОЗНЫЕ ЗАД БЕЗ ДАТЧИКА

4154210410 / 440606267R / 7701209869

FT29529

КОЛОДКИ ТОРМОЗНЫЕ ПЕРЕД 1-ДАТЧИК

410605649R / 7701210174

FT29530

КОЛОДКИ ТОРМОЗНЫЕ ПЕРЕД БЕЗ ДАТЧИКА SHORT/WHEEL=14"

41060AX625 / 41060-AX625 / 7701208422

FT29532

КОЛОДКИ ТОРМОЗНЫЕ ПЕРЕД 2-ДАТЧИКА

17.2082 / 42.5169 / 42.5305

FT29533

КОЛОДКИ ТОРМОЗНЫЕ ЗАД БЕЗ ДАТЧИКА

1121895 / 1S712M008AD / 1S712M008BC

FT30075

ТОРМОЗНЫЕ КОЛОДКИ ЗАД

4406000QAG / 7701205523 / 7701207555

FT30076

ТОРМОЗНЫЕ КОЛОДКИ ЗАД

440603J325 / 7701205517 / 7701207556

FT30078

ТОРМОЗНЫЕ КОЛОДКИ ЗАД / MERCEDES CITAN

6001549703 / 7701210109

FT31123

ДИСК ТОРМОЗНОЙ ПЕРЕД ЛЕВ/ПРАВ НИПЕЛЬ

402061200R / 7701209839 / 8201464604

FT31125

ДИСК ТОРМОЗНОЙ ПЕРЕД ЛЕВ/ПРАВ НИПЕЛЬ

4020600Q0E / 4020600QAA / 77 00 813 549

Renault > Kangoo 08> / Citan

FT32040
БАРАБАН ТОРМОЗНОЙ ЗАД

4320000QAG / 77 00 304 498 / 7700304984

FT32322
САМОРЕГУЛЯТОР ТОРМОЗНЫХ КОЛОДОК Л/П SET

6601205759 / 7701205759

FT34055
ЦИЛИНДР ТОРМОЗНОЙ

7701043912

FT34057
ЦИЛИНДР ТОРМОЗНОЙ

4410000QAD / 7701043913

FT35130
ТОРМОЗНОЙ ШЛАНГ ЗАД ЛЕВ/ПРАВ ВНУТР 210ММ

77 01 050 007 / 77 01 050 073 / 82 00 256 616

FT35131
ТОРМОЗНОЙ ШЛАНГ ЗАД ЛЕВ/ПРАВ 215ММ

7700304969 / 8200249251 / 8200679267

FT35139
ТОРМОЗНОЙ ШЛАНГ ПЕРЕД ЛЕВ/ПРАВ 360ММ

7700313596 / 7700314792 / 8200679271

FT35155
ТОРМОЗНОЙ ШЛАНГ ПЕРЕД ЛЕВ/ПРАВ 515ММ

462107573R / 8200441654

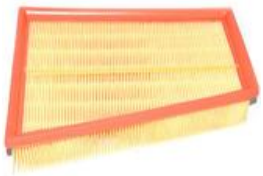

FT37163
ФИЛЬТР ВОЗДУШНЫЙ 1.5DCI/1.6DCI 08>

415 094 03 04 / 82 00 669 187 / 82 00 788 425

FT37164
ФИЛЬТР ВОЗДУШНЫЙ 2.0 01>

16546 00QAA / 16546-00QAA / 16546-00-QAA

FT37340
ФИЛЬТР САЛОНА

4419683 / 77 01 209 837 / 7701209837

FT38079
ФИЛЬТР МАСЛЯНЫЙ НИЗКИЙ 1.6/2.0 16V

8200768927 / 4415442 / 4434962

FT38093
ФИЛЬТР МАСЛЯНЫЙ ВЫСОКИЕ 1.5DCI. 1.9DCI

8200768927 / 4415442 / 4434962

FT39072
ФИЛЬТР ТОПЛИВА 1.1 /1.4 /1.6 /1.8

1567.81 / 962 261 7880 / 9622617880

FT39095
ФИЛЬТР ТОПЛИВА 1.2/1.6

16400-00QAA / 4408101 / 77 01 068 107

FT39098
ФИЛЬТР ТОПЛИВА 1.5DCI

16 40 050 33R / 164005033R / 8200911875

Renault > Kangoo 08> / Citan

FT39099
ФИЛЬТР ТОПЛИВА 1.5DCI
82 00 638 748

FT39101
ФИЛЬТР ТОПЛИВА 1.5DCI
77 01 069 023 / 77 01 478 277 / 82 00 732 749

FT44094
НАТЯЖИТЕЛЬ ГРМ РОЛИК 1.4/1.6
77 00 273 277 / 82 00 102 612 / 82 00 211 784

FT44599
НАТЯЖИТЕЛЬ РЕМНЯ MICRO-V РОЛИК 2.5 DCI
7700104092 / 82 00 104 754

FT44608
НАТЯЖИТЕЛЬ РЕМНЯ MICRO-V КПЛ 1.4/1.6 16V
77 00 105 532 / 82 00 192 284 / 82000421284

FT44629
НАТЯЖИТЕЛЬ РЕМНЯ MICRO-V КПЛ 1.5 DCI
8200360524 / 8200371058 / 8200460446

FT45585
ШКИВ 1.5DCI
123033245R / 8200051194 / 8200184103

FT45590
ШКИВ
8200267867

FT45604
ШКИВ ГРМ КОЛЕНВАЛ ФИКСАТОР 1.5 DCI
8200029646 / 8200313627 / 8200371496

FT45616
ШКИВ ГРМ НАСОС ТОПЛИВНЫЙ ВЫС. ДАВЛ. 1.9 40T
7700107114 / 7700801167 / 7700874982

FT45629
ШКИВ ГЕНЕРАТОРА 2.3 DCI
7701071376 / 8200489514 / 8201432084

FT49380
МАСЛЯНЫЙ ПОДДОН 1.6 16V
7700273458 / 7700273960

FT49383
МАСЛЯНЫЙ ПОДДОН 1.5 DCI
7711120022 / 8200318813 / 8200381856

FT52585
ПОДУШКА ДВИГАТЕЛЯ ПРАВ ВЕРХ 6 СКОРОСТЬ 1.5DCI
82 00 355 673

FT52586
ПОДУШКА ДВИГАТЕЛЯ ЛЕВ 6 СКОРОСТЬ 1.5DCI
8200337058 / 8200352861

FT52592
ПОДУШКА ДВИГАТЕЛЯ ПРАВ 6 СКОРОСТЬ 1.5DCI
82 00 325 283 / 82 00 902 956

Renault > Kangoo 08> / Citan

FT52590
ПОДУШКА ДВИГАТЕЛЯ ЗАД 5 СКОРОСТЬ 1.6/1.5DCI

82 00 427 530

FT52591
ПОДУШКА ДВИГАТЕЛЯ ПРАВ 5 СКОРОСТЬ 1.5DCI

11 21 022 94R / 82 00 674 936

FT55207
МАСЛЯНЫЙ РАДИАТОР 1.5 DCI

8200267937 / 8200606297 / 8200779744

FT55270
РАДИАТОР 1.5 dCI

8200418329

FT55298
МАСЛЯНЫЙ РАДИАТОР 1.5DCI

8200267937 / 8200779744

FT57174
ПОМПА ОХЛАЖД ЖИДКОСТИ 1.5DCI

2101000Q0E / 21010-00Q0E / 77 01 475 995

FT57176
ПОМПА ОХЛАЖД ЖИДКОСТИ 1.5DCI

2101000Q0M / 21010-00Q0M / 6072000007

FT57177
ПОМПА ОХЛАЖД ЖИДКОСТИ 1.4/1.6

77 00 861 686 / 77 01 478 018 / 82 00 146 298

FT57180
ПОМПА ОХЛАЖД ЖИДКОСТИ 1.5DCI

2101000QAE / 7701473327 / 7701476496

FT58010
ТЕРМОСТАТ 1.5 DCI

82 00 248 853 / 8200400553 / 8200558751

FT58186
КОРПУС ТЕРМОСТАТА 1.4/1.6 8V/16V

7700101179 / 7700866387 / 8200561420

FT58187
КОРПУС ТЕРМОСТАТА 1.5DCI

7701476282

FT61683
ТРУБА СИСТ. ОХЛАЖДЕНИЯ 1.5 DCI

2130600QAJ / 7701061051

FT61684
ТРУБА СИСТ. ОХЛАЖДЕНИЯ РАДАТОРА ВЕРХ 1.5 DCI

8200795019

FT64132
СЦЕПЛЕНИЕ БЕЗ ПОДШИПНИКА 1.6 16V

7701474519 / 7701476000 / 7701476973

FT68042
ВЫЖИМНОЙ ПОДШИПНИК 1.5 DCI

306202760R / 8200046102 / 8200855816

Renault > Kangoo 08> / Citan

FT74228
СТАРТЕР 1.6 16V 0.85 kW
8200182178 / 8200266777

FT74238
СТАРТЕР 1.5 DCI 10> 1.4 kW
8200251007 / 8200285128 / 8200306595

FT75103
ДАТЧИК ПОЛОЖЕНИЯ РАСПРЕДВАЛА 1.5DCI
237310776R

FT75105
ДАТЧИК ПОЛОЖЕНИЯ РАСПРЕДВАЛА 1.5DCI
7701058077 / 8200033686 / 8200285798

FT75527
ДАТЧИК ПОЛОЖЕНИЯ ВАЛА BMT 1.6 16V
77 00 101 970

FT75528
ДАТЧИК ПОЛОЖЕНИЯ ВАЛА BMT 1.2
77 00 101 969

FT75529
ДАТЧИК ПОЛОЖЕНИЯ ВАЛА BMT 1.6 16V
77 00 108 073

FT75538
ДАТЧИК ПОЛОЖЕНИЯ ВАЛА BMT 1.6 16V
82 00 647 554

FT75539
ДАТЧИК
402159996AU / 77 00 418 919 / 7700418919

FT75554
ДАТЧИК ПОЛОЖЕНИЯ ВАЛА BMT 1.5DCI
8200885209

FT75560
ДАТЧИК ПОЛОЖЕНИЯ ВАЛА BMT 08> 1.6 16V
7700101970

FT75562
ДАТЧИК ЖИДКОСТИ ФИЛЬТР ТОПЛИВА 1.5 DCI
7701068619

FT80311
ЩУП МАСЛЯНЫЙ 1.5DCI L=485MM
82 00 463 366 / 82 00 463 669

FT80312
ЩУП МАСЛЯНЫЙ 1.5DCI L=522MM
7701060940

FT80313
ЩУП МАСЛЯНЫЙ 1.5DCI L=525MM
8200 553 301

FT80314
ЩУП МАСЛЯНЫЙ 1.4 16V K4J
7701067122

Renault > Kangoo 08> / Citan

FT80514
ДАТЧИК ABS ПЕРЕД Л/П
82 00 441 401

FT82128
ПЕРЕКЛЮЧАТЕЛЬ КОМБИНИРОВАНЫЙ
77 01 053 058

FT82336
ЗАМОК ЗАЖИГАНИЯ
77 01 470 736 / 7701470736

FT82338
ЗАМОК ЗАЖИГАНИЯ
82 00 176 685

FT82339
ЗАМОК ЗАЖИГАНИЯ
7701472590

FT82726
СВЕЧА НАКАЛА 1.9DCI
77 00 111 323 / 8200434855 / 8200490950

FT82740
СВЕЧА НАКАЛА 1.5 DCI
8200682592

FT84549
ХОМУТ ГЛУШИТЕЛЯ М8 54ММ
1608229 / 1713.24 / 20685-F5900

FT84571
ПОДВЕС ВЫХЛОПА
8200505926 / 8200530560

FT91962
ПЕРЕКЛЮЧАТЕЛЬ СТЕКЛОПОДЪЕМНИКА ЛЕВ
82 00 060 045

FT94169
ЗАМОК КАПОТА
8200497783

FT94707
ПРОБКА БАКА ОХЛ.ЖИДКЛСТИ 1.4 BAR
77 00 805 131 / 82 00 048 024

FT94716
ПРОКЛАДКА ПРОБКИ ПОДДОНА МАСЛ. 16X22
1643.09 / 2091016 / 77 03 062 206

FT94722
ПРОБКА МАСЛЯНОГО ПОДДОНА ПОДКЛАДКА М16X1.5X12
016393 / 1218114 / 7703075210

FT94830
ГАЗОВЫЙ АМОРТИЗАТОР БАГАЖНИКА
8200497806

FT96110
КОВРИК РЕЗИНОВЫЙ
7711423639 / 8201183202

Renault > Kangoo 98>

FT11580
АМОРТИЗАТОР ПЕРЕД ЛЕВ/ПРАВ МАСЛО
77 00 311 596 / 77 00 314 023

FT12003
ПОДУШКА АМОРТИЗАТОРА ПЕРЕД Л/П
77 00 426 450 / 77 00 798 900

FT12126
ПОДУШКА АМОРТИЗАТОРА ПЕРЕД Л/П
7700829529 / 8200053795

FT12226
ПОДУШКА АМОРТИЗАТОРА ПЕРЕД Л/П SET
77 00 829 529 S / 7700829529 / 8200053795

FT12227
ПРУЖИНА ПОДВЕСКИ ПЕРЕД
77 00 311 494 / 77003-11494 / 8465 299

FT12248
ПРУЖИНА ПОДВЕСКИ ПЕРЕД 1.4 / 1.5 DCI
8200666438

FT12265K
ЗАЩИТА АМОРТИЗАТОРА ПЕРЕД
77 00 802 667

FT16013
РУЛЕВАЯ ТЯГА Л/П
7701472113

FT13525
ТОРСИОН ЗАД ЛЕВ 565ММ
8200217677

FT13526
ТОРСИОН ЗАД ПРАВ 565ММ
8200217679

FT13527
ТОРСИОН ЗАД ЛЕВ 652ММ
7700301726

FT13528
ТОРСИОН ЗАД ПРАВ 652ММ
7700301727

FT13532
ЦАПФА ЛЕВ
8200150222

FT13533
ЦАПФА ПРАВ
8200150223

FT15530
РЫЧАГ ПОДВЕСКИ ОСЬ ПЕРЕДНЯЯ ЛЕВ
77 00 425 227 / 82 00 197 179

FT15531
РЫЧАГ ПОДВЕСКИ ОСЬ ПЕРЕДНЯЯ ПРАВ
77 00 425 228 / 8200197178

Renault > Kangoo 98>

FT16125
РУЛЕВОЙ НАКОНЕЧНИК ЛЕВ 90ММ

7701047812 / 7701474492 / 7701474641

FT16126
РУЛЕВОЙ НАКОНЕЧНИК ПРАВ 90ММ

7701047416 / 7701474493 / 7701474642

FT16127
РУЛЕВОЙ НАКОНЕЧНИК ЛЕВ 135ММ

60 00 022 752 / 77 00 834 570 / 77 01 470 765

FT16128
РУЛЕВОЙ НАКОНЕЧНИК ПРАВ 135ММ

77 00 834 571 / 77 01 041 312 / 77 01 470 766

FT16583
РУЛЕВАЯ ТЯГА Л/П 315ММ

7701473656

FT16584
РУЛЕВАЯ ТЯГА Л/П 285ММ

7701472120

FT17047
ШАРОВАЯ ОПОРА Л/П 10ММ

7700783447 / 7701462182 / 7701472038

FT17120
ШАРОВАЯ ОПОРА Л/П 12ММ

77 01 468 411

FT18070
САЙЛЕНТБЛОК БАЛКИ ОСЬ ЗАДНЯЯ Л/П

7700301255 / 7700301720

FT18511
САЙЛЕНТБЛОК РЫЧАГА ОСЬ ПЕРЕДНЯЯ ПЕРЕД/ЗАД

77 00 424 399 / 77 00 424 459 / 82 00 651 161

FT19118
РУЛЕВАЯ РЕЙКА ГИДРОУСИЛИТЕЛЬ

7700429712 / 7701471305 / 7701471306

FT20538
СТОЙКА СТАБИЛИЗАТОРА ПЕРЕД ЛЕВ/ПРАВ

77 00 799 404 / 82 00 891 487

FT22113
ПОДШИПНИК СТУПИЦЫ ПЕРЕД КПЛ

6001547696 / 7700822985 / 7701205779

FT22114
ПОДШИПНИК СТУПИЦЫ СТУПИЦА ЗАД ABS

7701205499

FT22115
ПОДШИПНИК СТУПИЦЫ СТУПИЦА ЗАД ABS 44

7701208075

FT22116
ПОДШИПНИК СТУПИЦЫ ЗАД [-] ABS

7701205596

Renault > Kangoo 98>

FT23061
СТУПИЦА КОЛЕСА ПЕРЕД 05.06>

7700415121 / 7700415122 / 8200208335

FT23067
СТУПИЦА КОЛЕСА ПЕРЕД

77 00 768 831 / 7700768318 / 770768319

FT25517K
ШРУС ВНЕШ 1.2/1.4/1.9D [+] ABS=26

7700110484

FT25518K
ШРУС ВНЕШ 1.5DCI [+] ABS=44

7700111918 / 8200064731 / 8200236110^

FT27160
ПОЛУОСЬ ЛЕВ 1.5DCI [+] ABS=26 81KM

7711134957 / 8200065334

FT27159
ПОЛУОСЬ ПРАВ 1.5DCI [+] ABS=26 81KM

7711134959 / 8200114426

FT27163
ПОЛУОСЬ ЛЕВ 1.5DCI [+] ABS=44 81KM

7711135906 / 8200236109 / 8200236110

FT27162
ПОЛУОСЬ ПРАВ 1.5DCI [+] ABS=44 81KM

7711135883 / 7711368906 / 8200626032

FT27164
ПОЛУОСЬ ПРАВ 1.4/1.9D [+] ABS=26

77 00 106 018 / 77 01 471 155

FT27166
ПОЛУОСЬ ПРАВ 1.2/1.4/1.6 [+]ABS=26

7700106009 / 7701352776 / 7701352882

FT27165
ПОЛУОСЬ ЛЕВ 1.5DCI / 1.9DTI [+]ABS=26

7700106017 / 7711135293

FT27167
ПОЛУОСЬ ПРАВ 1.2/1.4/1.6/1.5DCI [+]ABS=26

7711134738

FT27168
ПОЛУОСЬ 1.2/1.5DCI[+] ABS=44

7711135894 / 8200571876 / 8200613822

FT28110
КРЕСТОВИНА ПРИВОДНОГО ВАЛА 30 ZĘB / 29.9 MM

7700107912 / 7701056850

FT28205
УПЛОТНИТЕЛЬ КПП

7700859126

FT29528
КОЛОДКИ ТОРМОЗНЫЕ ЗАД БЕЗ ДАТЧИКА

4154210410 / 440606267R / 7701209869

Renault > Kangoo 98>

FT29531
КОЛОДКИ ТОРМОЗНЫЕ ПЕРЕД БЕЗ ДАТЧИКА +[+] ABS
410601241R / 7701206044 / 7701207184

FT29532
КОЛОДКИ ТОРМОЗНЫЕ ПЕРЕД 2-ДАТЧИКА
17.2082 / 42.5169 / 42.5305

FT29533
КОЛОДКИ ТОРМОЗНЫЕ ЗАД БЕЗ ДАТЧИКА
1121895 / 1S712M008AD / 1S712M008BC

FT30075
ТОРМОЗНЫЕ КОЛОДКИ ЗАД
4406000QAG / 7701205523 / 7701207555

FT30076
ТОРМОЗНЫЕ КОЛОДКИ ЗАД
440603J325 / 7701205517 / 7701207556

FT31101
ДИСК ТОРМОЗНОЙ ПЕРЕД ЛЕВ/ПРАВ НИПЕЛЬ
40 20 695 18R / 40 20 695 518 / 77 01 205 508

FT31125
ДИСК ТОРМОЗНОЙ ПЕРЕД ЛЕВ/ПРАВ НИПЕЛЬ
4020600Q0E / 4020600QAA / 77 00 813 549

FT31514
ДИСК ТОРМОЗНОЙ ПЕРЕД ЛЕВ/ПРАВ НИПЕЛЬ
77 00 756 572

FT32040
БАРАБАН ТОРМОЗНОЙ ЗАД
4320000QAG / 77 00 304 498 / 7700304984

FT32322
САМОРЕГУЛЯТОР ТОРМОЗНЫХ КОЛОДОК Л/П SET
6601205759 / 7701205759

FT34055
ЦИЛИНДР ТОРМОЗНОЙ
7701043912

FT34057
ЦИЛИНДР ТОРМОЗНОЙ
4410000QAD / 7701043913

FT35130
ТОРМОЗНОЙ ШЛАНГ ЗАД ЛЕВ/ПРАВ ВНУТР 210ММ
77 01 050 007 / 77 01 050 073 / 82 00 256 616

FT35131
ТОРМОЗНОЙ ШЛАНГ ЗАД ЛЕВ/ПРАВ 215ММ
7700304969 / 8200249251 / 8200679267

FT35139
ТОРМОЗНОЙ ШЛАНГ ПЕРЕД ЛЕВ/ПРАВ 360ММ
7700313596 / 7700314792 / 8200679271

FT36207
НАСОС ГУР С КОЛЕСОМ 126ММ 6РК 1.9/2.5 DCI
8200024738 / 8200096704 / 8200163443

FT37137

ФИЛЬТР ВОЗДУШНЫЙ 1.8

1444.86 / 1444.P1 / 9614 4871

FT37148

ФИЛЬТР ВОЗДУШНЫЙ 1.2

1444.Q9 / 77 01 039 857 / 77 01 043 709

FT37160

ФИЛЬТР ВОЗДУШНЫЙ ????? 1.5DCI 01>

82 00 298 074 / 82 00 431 081 / 82 00 989 933

FT37161

ФИЛЬТР ВОЗДУШНЫЙ 1.2 01>

16546-00QAL / 82 00 104 272

FT37162

ФИЛЬТР ВОЗДУШНЫЙ 1.2 01>

77 01 059 409 / 77 01 064 439 / 7701059409

FT37164

ФИЛЬТР ВОЗДУШНЫЙ 2.0 01>

16546 00QAA / 16546-00QAA / 16546-00-QAA

FT37165

ФИЛЬТР ВОЗДУШНЫЙ 1.6 99>

5004 263 / 9974851 / A 780 X 9601 BA

FT37166

ФИЛЬТР ВОЗДУШНЫЙ 1.9 D 99>

13780-84CT0 / 77 01 047 417 / 82 00 459 849

FT37167

ФИЛЬТР ВОЗДУШНЫЙ 1.9D 99>

77 01 044 101

FT37168

ФИЛЬТР ВОЗДУШНЫЙ 1.9DCI 01>

1654-600Q0C / 16546-00QAE / 16546-00QAP

FT37339

ФИЛЬТР САЛОНА

77 00 424 098 / 7700424098 / 7706424098

FT38079

ФИЛЬТР МАСЛЯНЫЙ НИЗКИЙ 1.6/2.0 16V

8200768927 / 4415442 / 4434962

FT38090

ФИЛЬТР МАСЛЯНЫЙ 1.2

77 00 126 705 / 77 01 206 705 / 7701206705

FT38092

ФИЛЬТР МАСЛЯНЫЙ 1.2

77 00 112 686 / 77 00 863 124

FT38093

ФИЛЬТР МАСЛЯНЫЙ ВЫСОКИЕ 1.5DCI. 1.9DCI

8200768927 / 4415442 / 4434962

FT39069

ФИЛЬТР ТОПЛИВА КАРТРИДЖ 1.9

77 01 206 119

Renault > Kangoo 98>

FT39070
ФИЛЬТР ТОПЛИВА 1.9
1906.56 / 4402894 / 77 01 043 620

FT39072
ФИЛЬТР ТОПЛИВА 1.1 /1.4 /1.6 /1.8
1567.81 / 962 261 7880 / 9622617880

FT39092
ФИЛЬТР ТОПЛИВА 1.5DCI
16401-00Q0D / 16401-00QAA / 82 00 026 237

FT39094
ФИЛЬТР ТОПЛИВА 1.5DCI 01>
77 01 061 576 / 82 00 151 379 / 82 00 458 337

FT39095
ФИЛЬТР ТОПЛИВА 1.2/1.6
16400-00QAA / 4408101 / 77 01 068 107

FT39103
ФИЛЬТР ТОПЛИВА 1.9DCI/2.2DCI 04>
77 00 109 585 / 7700109585 / 82 00 416 946

FT39501
ТОПЛИВНАЯ ТРУБКА 1.5 DCI SET
8200050936 / 8200218942

FT39505
ТОПЛИВНАЯ ТРУБКА 1.9DCI 1.5DCI
8200121735

FT39511
ТОПЛИВНАЯ ТРУБКА КОМПЛЕКТ 1.9D
7700113176

FT39512
ТОПЛИВНАЯ ТРУБКА КОМПЛЕКТ 1.9D
7700113514

FT44090
РОЛИК ГРМ РОЛИК / TRAFIC 01> 1.9DCI
1305200QAC / 77 00 107 249 / 7700107249

FT44093
НАТЯЖИТЕЛЬ ГРМ РОЛИК 1.2
13077-00QAD / 77 00 736 085

FT44094
НАТЯЖИТЕЛЬ ГРМ РОЛИК 1.4/1.6
77 00 273 277 / 82 00 102 612 / 82 00 211 784

FT44599
НАТЯЖИТЕЛЬ РЕМНЯ MICRO-V РОЛИК 2.5 DCI
7700104092 / 82 00 104 754

FT44608
НАТЯЖИТЕЛЬ РЕМНЯ MICRO-V КПЛ 1.4/1.6 16V
77 00 105 532 / 82 00 192 284 / 82000421284

FT44616
НАТЯЖИТЕЛЬ РЕМНЯ MICRO-V КПЛ
7700109450 / 82 00 190 566 / 82 00 673 091

Renault > Kangoo 98>

FT44620
НАТЯЖИТЕЛЬ РЕМНЯ MICRO-V КПЛ 2.2 / 2.5 DCI
8200200587 / 8200354507 / 8200714514

FT44624
НАТЯЖИТЕЛЬ РЕМНЯ MICRO-V КПЛ
8200048486 / 8200275844 / 8200371058

FT44625
НАТЯЖИТЕЛЬ РЕМНЯ MICRO-V КПЛ 1.4 / 1.6 16V
7700102872 / 7701477517 / 7701477521

FT44632
НАТЯЖИТЕЛЬ РЕМНЯ MICRO-V КПЛ 1.5 DCI
8200053294 / 8200262773 / 8200292784

FT45583
ШКИВ 1.6 16V
7700101242 / 7700105321 / 8000544153

FT45584
ШКИВ 01> 1.5DCI
8200051194 / 8200185800 / 8200392697

FT45585
ШКИВ 1.5DCI
123033245R / 8200051194 / 8200184103

FT45590
ШКИВ
8200267867

FT45616
ШКИВ ГРМ НАСОС ТОПЛИВНЫЙ ВЫС. ДАВЛ. 1.9 40T
7700107114 / 7700801167 / 7700874982

FT45617
ШКИВ ГРМ КУЛАЧКОВЫЙ ВАЛ ГРМ 1.2/1.4/1.6 38T
7700739336 / 7700874761

FT45618
ШКИВ ГРМ КУЛАЧКОВЫЙ ВАЛ ГРМ 1.2/1.4/1.6 38T
7700274413 / 7701471374 / 8200020968

FT45621
ШКИВ ГЕНЕРАТОРА 1.5 DCI
8200113636

FT45626
ШКИВ ГЕНЕРАТОРА 1.9 DCI
7701055871 / 7701207807 / 7701477502

FT49376
МАСЛЯНЫЙ ПОДДОН 1.2
77 00 100 037 / 7700100375 / 82 00 702 278

FT49380
МАСЛЯНЫЙ ПОДДОН 1.6 16V
7700273458 / 7700273960

FT49381
МАСЛЯНЫЙ ПОДДОН 1.9DTI
7700104412 / 7700111849 / 8200728381

Renault > Kangoo 98>

FT49383
МАСЛЯНЫЙ ПОДДОН 1.5 DCI
7711120022 / 8200318813 / 8200381856

FT52595
ПОДУШКА ДВИГАТЕЛЯ ЗАД РЫЧАГ 1.2 >03 /1.9DTI
7700315024 / 7700832264

FT52594
ПОДУШКА ДВИГАТЕЛЯ ЛЕВ
7700788318 / 8200089697

FT52604
ПОДУШКА ДВИГАТЕЛЯ ПРАВ 1.5DCI/1.9DCI
8200253037

FT52596
ПОДУШКА ДВИГАТЕЛЯ ЗАД РЫЧАГ 1.2 03> / 1.5DCI >05
11320-00QAF / 82 00 038 808 / 82 00 155 207

FT52597
ПОДУШКА ДВИГАТЕЛЯ ЗАД РЫЧАГ 1.4/1.9D 03>
7700424321 / 7700800522 / 7700841151

FT52599
ПОДУШКА ДВИГАТЕЛЯ ЗАД РЫЧАГ 1.6 16V /1.5DCI 05>
8200151995

FT52600
ПОДУШКА ДВИГАТЕЛЯ ЗАД РЫЧАГ 1.9D >03
7700415088 / 7700415095 / 7700426193

FT52601
ПОДУШКА ДВИГАТЕЛЯ ЗАД РЫЧАГ 1.9DCI
7700432031 / 8200100116 / 8200148388

FT52602
ПОДУШКА ДВИГАТЕЛЯ ПРАВ 1.2
77 00 415 087 / 77 00 415 508

FT53039
НАСОС ТОПЛИВНЫЙ РУЧНАЯ
1579.N8

FT53041
НАСОС ТОПЛИВНЫЙ РУЧНАЯ
1579.73

FT54257
ДАТЧИК ДАВЛ. ВОЗДУХА 1.5DCI RENAULT TRAFIC 01> 1.9DCI
82 00 225 971 / 8200225971

FT55282
ПЕЧКА
27115-00QAE / 7701205538

FT55297
МАСЛЯНЫЙ РАДИАТОР 1.5DCI
8200068115

FT56183
ВЕНТИЛЯТОР РАДИАТОРА С КОРПУСОМ 2.5D / KANGOO 97> 1.2
7701048284 / 7701070217

Renault > Kangoo 98>

FT56184
ВЕНТИЛЯТОР РАДИАТОРА 1.2/1.6

7701045816 / 8EW 009 158-501

FT56185
ВЕНТИЛЯТОР РАДИАТОРА БЕЗ КОРПУСА 1.2/1.6

7701045816 / DER23003

FT56186
ВЕНТИЛЯТОР РАДИАТОРА С КОРПУСОМ 1.5DCI

7701062958

FT56187
ВЕНТИЛЯТОР РАДИАТОРА С КОРПУСОМ 1.9DCI

7701043963

FT56555
ВЕНТИЛЯТОР ПЕЧКИ

7701206105

FT56556
ВЕНТИЛЯТОР ПЕЧКИ [+] AC

069401327010 / 7701059205

FT57172
ПОМПА ОХЛАЖД ЖИДКОСТИ

77 00 866 518 / 7700866518 / 82 00 146 301

FT57173
ПОМПА ОХЛАЖД ЖИДКОСТИ

210105296R / 7700274330 / 82 00 428 447

FT57174
ПОМПА ОХЛАЖД ЖИДКОСТИ 1.5DCI

2101000Q0E / 21010-00Q0E / 77 01 475 995

FT57175
ПОМПА ОХЛАЖД ЖИДКОСТИ 1.2

7700864596 / 7701041348 / 8200266947

FT57177
ПОМПА ОХЛАЖД ЖИДКОСТИ 1.4/1.6

77 00 861 686 / 77 01 478 018 / 82 00 146 298

FT57178
ПОМПА ОХЛАЖД ЖИДКОСТИ 01> 1.9 DTI

3345626 / 44 09 162 / 4409162

FT57179
ПОМПА ОХЛАЖД ЖИДКОСТИ 1.2 16V

2101000QAR / 8200042880 / 8200238333

FT57180
ПОМПА ОХЛАЖД ЖИДКОСТИ 1.5DCI

2101000QAE / 7701473327 / 7701476496

FT58001
ТЕРМОСТАТ КПЛ 1.4/1.6 16V

8200158269 / 8200561434

FT58009
ТЕРМОСТАТ 1.4/1.6

8200772985 / 8200772990

FT58016
ТЕРМОСТАТ 1.9 DTI
7700109641 / 7700112491 / 7700862891

FT58179
ТЕРМОСТАТ КПЛ 1.2 16V
7700110716 / 8200660882

FT58180
ТЕРМОСТАТ КПЛ 1.5 DCI
8200171021 / 8200244023 / 8200558783

FT58187
КОРПУС ТЕРМОСТАТА 1.5DCI
7701476282

FT59118
РЕЗИСТОР ПЕЧКИ
7701206104

FT59166
РЕЗИСТОР ПЕЧКИ
2710000QAC / 77 01 034 487 / 7701034875

FT59171
РЕЗИСТОР ПЕЧКИ 1.9 /2.0 DCI
7701049661

FT59174
ДАТЧИК ДАВЛ. МАСЛА ГИДРОУСИЛИТЕЛЬ 1.5 1.9 2.0 DCI 01>
7700823549

FT61224
БАК ОХЛ ЖИДКОСТИ 1.2
7701471925

FT61229
БАК ОХЛ ЖИДКОСТИ 1.5 DCI
7701470460

FT61682
ТРУБА СИСТ. ОХЛАЖДЕНИЯ РАДАТОРА НИЗ 02> 1.5DCI
8200126265

FT61839
ТРУБА ИНТЕРКУЛЛЕРА 02> 1.5 DCI
8200136780 / 8200404193

FT62465
РЫЧАГ СЦЕПЛЕНИЯ 1.9DTI F9Q
7700112818 / 7700861585

FT64125
СЦЕПЛЕНИЕ С ПОДШИПНИКОМ 1.6 16V
30001-00QAP / 7701471469 / 7701477017

FT64131
СЦЕПЛЕНИЕ С ПОДШИПНИКОМ 1.5 DCI
7701473963 / 7701473964 / 7701474474

FT68041
ВЫЖИМНОЙ ПОДШИПНИК 1.9 DCI
7700 107 635

Renault > Kangoo 98>

FT74224
СТАРТЕР 1.2 0.7 kW
7700864608 / 7700867838

FT74225
СТАРТЕР 1.6 01> 1 kW
7700104674 / 7700105119 / 7711134530

FT74228
СТАРТЕР 1.6 16V 0.85 kW
8200182178 / 8200266777

FT74232
СТАРТЕР 1.9 DTI 1.4 kW
7700106426 / 7700106763 / 7700113207

FT74238
СТАРТЕР 1.5 DCI 10> 1.4 kW
8200251007 / 8200285128 / 8200306595

FT74239
СТАРТЕР 1.5 DCI 01> 1.1 kW
7711135521 / 8200021396 / 8200227092

FT75103
ДАТЧИК ПОЛОЖЕНИЯ РАСПРЕДВАЛА 1.5DCI
237310776R

FT75104
ДАТЧИК ПОЛОЖЕНИЯ РАСПРЕДВАЛА 1.9/2.2/2.5DCI
7700103486

FT75105
ДАТЧИК ПОЛОЖЕНИЯ РАСПРЕДВАЛА 1.5DCI
7701058077 / 8200033686 / 8200285798

FT75527
ДАТЧИК ПОЛОЖЕНИЯ ВАЛА ВМТ 1.6 16V
77 00 101 970

FT75528
ДАТЧИК ПОЛОЖЕНИЯ ВАЛА ВМТ 1.2
77 00 101 969

FT75529
ДАТЧИК ПОЛОЖЕНИЯ ВАЛА ВМТ 1.6 16V
77 00 108 073

FT75530
ДАТЧИК ПОЛОЖЕНИЯ ВАЛА ВМТ 1.4
77 00 101 971 / 77 00 108 807 / 77 00 108 808

FT75537
ДАТЧИК ПОЛОЖЕНИЯ ВАЛА ВМТ 1.5 DCI
77 00 100 566

FT75539
ДАТЧИК
402159996AU / 77 00 418 919 / 7700418919

FT75557
ДАТЧИК ПОЛОЖЕНИЯ ВАЛА ВМТ 1.5DCI
8200647366

FT75560

ДАТЧИК ПОЛОЖЕНИЯ ВАЛА ВМТ 08> 1.6 16V

7700101970

FT75562

ДАТЧИК ЖИДКОСТИ ФИЛЬТР ТОПЛИВА 1.5 DCI

7701068619

FT80313

ЩУП МАСЛЯНЫЙ 1.5DCI L=525MM

8200 553 301

FT80315

ЩУП МАСЛЯНЫЙ 08> 1.6 16V K4M

8200141457

FT80325

ЩУП МАСЛЯНЫЙ 1.5 DCI

111400275R / 8200483442

FT81091

КНОПКА АВАРИЙКИ

0916385 / 77 00 308 821 / 7700308821

FT81092

ДАТЧИК STOP 2-PIN

77 00 414 986 / 7700414986

FT81093

ДАТЧИК STOP 4-PIN

4404 452 / 77 00 414 988 / 7700414988

FT82127

ПЕРЕКЛЮЧАТЕЛЬ КОМБИНИРОВАНЫЙ

77 01 044 278 / 77 01 048 955

FT82128

ПЕРЕКЛЮЧАТЕЛЬ КОМБИНИРОВАНЫЙ

77 01 053 058

FT82212

ПЕРЕКЛЮЧАТЕЛЬ ЗЕРКАЛА

255704649R / 255706283R / 8200214919

FT82213

ПЕРЕКЛЮЧАТЕЛЬ СТЕКЛОПОДЪЕМНИКА 6 PIN

7700 838 101

FT82214

ПЕРЕКЛЮЧАТЕЛЬ СТЕКЛОПОДЪЕМНИКА 5 PIN

7700 838 100

FT82215

ПЕРЕКЛЮЧАТЕЛЬ ЗЕРКАЛА

7700 410 141 / 8200002442B

FT82217

ПЕРЕКЛЮЧАТЕЛЬ СТЕКЛОПОДЪЕМНИКА 5 PIN AUTO

7700 307 605

FT82336

ЗАМОК ЗАЖИГАНИЯ

77 01 470 736 / 7701470736

FT82338

ЗАМОК ЗАЖИГАНИЯ

82 00 176 685

FT82339

ЗАМОК ЗАЖИГАНИЯ

7701472590

FT82726

СВЕЧА НАКАЛА 1.9DCI

77 00 111 323 / 8200434855 / 8200490950

FT82729

СВЕЧА НАКАЛА

77 00 100 558

FT82731

СВЕЧА НАКАЛА 1.9D

7700111940 / 8200787721

FT82813

МОТОРЧИК СТЕКЛООЧИСТИТЕЛЯ ПЕРЕД

7701207957

FT84556

ПОДВЕС ВЫХЛОПА

1755.87 / 7700779356 / 7700795221

FT84585

ПРОКЛАДКА ГЛУШИТЕЛЯ

20691AY600 / 2071100QAB / 7700836096

FT84586

ХОМУТ ГЛУШИТЕЛЯ 69 ММ

4403585 / 7700622355 / 7701458596

FT91961

ПЕРЕКЛЮЧАТЕЛЬ СТЕКЛОПОДЪЕМНИКА

77 00 410 151

FT88296

ЗЕРКАЛО ЭЛЕКТР. ЛЕВ ПОДОГРЕВ

8200253492+8200245171

FT88297

ЗЕРКАЛО ЭЛЕКТР. ПРАВ ПОДОГРЕВ

8200253494+8200245172

FT91959

СТЕКЛОПОДЪЕМНИК ПЕРЕД ЛЕВ ЭЛЕКТР.КПЛ.

77 00 303 543 / 82 00 188 553

FT91960

СТЕКЛОПОДЪЕМНИК ПЕРЕД ПРАВ ЭЛЕКТР.КПЛ.

7700303553 / 8200188551

FT93231

ЩЕТКА СТЕКЛООЧИСТИТЕЛЯ ПЕРЁД КОМПЛЕКТ ЛЕВ +ПРАВ ПЛОСКИЕ 500ММ +500ММ

6001550815 / 7701052886

FT94153

ЛИЧИНКА ЗАМКА SET

7701472590

FT94162

ПРИВОД ЗАМКА Л/П 00> / MASTER 98> / KANGOO 98>

42535325 / 7701029259 / 7701039565

FT94570

РУЧКА ВН. РАЗДВИЖНЫЕ ДВЕРИ

8200095965

FT94557

РУЧКА ВН. ПЕРЕД ЛЕВ

82 00 247 802

FT94558

РУЧКА ВН. ПЕРЕД ПРАВ

82 00 247 803

FT94569

РУЧКА ВНУТ. ПЕРЕД ЛЕВ

7700354478

FT94568

РУЧКА ВНУТ. ПЕРЕД ПРАВ

7700354479

FT94571

РУЧКА ВНУТ. ЗАД

7700303588

FT94572

РУЧКА ВНУТ. РАЗДВИЖНЫЕ ДВЕРИ

8200042082

FT94640

ПРОБКА ТОПЛИВНОГО БАКА КЛЮЧ

77 01 472 643

FT94707

ПРОБКА БАКА ОХЛ.ЖИДКЛСТИ 1.4 BAR

77 00 805 131 / 82 00 048 024

FT94716

ПРОКЛАДКА ПРОБКИ ПОДДОНА МАСЛ. 16X22

1643.09 / 2091016 / 77 03 062 206

FT94722

ПРОБКА МАСЛЯНОГО ПОДДОНА ПОДКЛАДКА M16X1.5X12

016393 / 1218114 / 7703075210

FT94842

ГАЗОВЫЙ АМОРТИЗАТОР БАГАЖНИКА

7700303139 / 7700308167 / 8465124

FT94906

НАСОС ОМЫВАТЕЛЯ СТЕКЛА 1-ВЫХОД CITROEN/PEUGEOT/RENAULT

28 92 000 001 / 289200001R / 6434.A9

FT94907

НАСОС ОМЫВАТЕЛЯ CIT.PEU.REN. 08> 2WYJ

6434.A8

FT94910

НАСОС ОМЫВАТЕЛЯ СТЕКЛА 2-ВЫХОДА

28920-BU000 / 77 00 430 702

FT94911
НАСОС ОМЫВАТЕЛЯ СТЕКЛА 1-ВЫХОД
7700431079

FT95431
ЗАМОК ДВЕРИ ЗАД ПРАВ ВЕРХ
8200031628

FT95432
ЗАМОК ДВЕРИ ЗАД ПРАВ НИЗ
8200031626

FT95470
ПЕТЛЯ ЗАМКА ДВЕРИ ЗАД НИЗ
8200031631

FT95471
ПЕТЛЯ ЗАМКА ДВЕРИ ЗАД ВЕРХ
8200347712

FT95543
РОЛИК КАРЕТКИ ДВЕРИ БОК ВЕРХ
82 00 209 302

FT95472
ЗАВЕС КАПОТА ЛЕВ
8200153070

FT95473
ЗАВЕС КАПОТА ПРАВ
8200153071

FT95544
РОЛИК КАРЕТКИ ДВЕРИ БОК
77 00 308 222 / 7700308222

FT95545
РОЛИК КАРЕТКИ ДВЕРИ БОК НИЗ
82 00 202 728 / 8200202728

FT95574
ШИНА ДВЕРИ БОК ВЕРХ SET
82 00 209 302

FT95575
ШИНА ДВЕРИ БОК ???????
77 00 308 222 / 7700308222

FT95576
ШИНА ДВЕРИ БОК SET
77 00 308 222 / 7700308222

FT95577
ШИНА ДВЕРИ БОК НИЗ ???????
82 00 202 728 / 8200202728

FT95578
ШИНА ДВЕРИ БОК НИЗ SET
82 00 202 728 / 8200202728

Renault > Mascott 99>

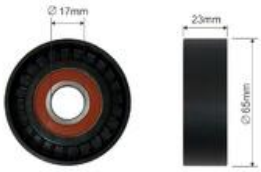

FT44545
НАТЯЖИТЕЛЬ РЕМНЯ MICRO-V РОЛИК

500332622

FT57132
ПОМПА ОХЛАЖД ЖИДКОСТИ C13 S/C9

500362859 / 99479817

FT57143
ПОМПА ОХЛАЖД ЖИДКОСТИ C13 S/C9

500362834

Renault > Master 10> / Movano

FT11317
АМОРТИЗАТОР ПЕРЕД ЛЕВ/ПРАВ ГАЗ

543029774R

FT11318
АМОРТИЗАТОР ЗАД ЛЕВ/ПРАВ ГАЗ FWD

562100015R / 562109362R

FT11319
АМОРТИЗАТОР ЗАД ЛЕВ/ПРАВ ГАЗ RWD

562100016R / 562101910R / 95509156

FT12017
ЗАЩИТА АМОРТИЗАТОРА ПЕРЕД

4419286 / 540500011R / 8200792830

FT12277
ПОДШИПНИК ОПОРНЫЙ АМОРТ. ПЕРЕД L/P

4421 359 / 543207065R / 8200688783

FT12280
ПОДУШКА АМОРТИЗАТОРА ПЕРЕД Л/П

4421 359 / 543207065R / 8200688783

FT12284
ПРУЖИНА ПОДВЕСКИ ПЕРЕД

4419221 / 54010-00Q2E / 540103937R

FT13350
РЕССОРА ЗАД 1-ЛИСТ

550200064R / 7485120726 / 7485130397

FT13362
СТРЕМЯНКА РЕССОРА ЗАД FWD M14X88X110

552470546R

FT18033
САЙЛЕНТБЛОК СТАБИЛИЗАТОРА ПЕРЕД ВНУТР 25ММ

546131253R

Renault > Master 10> / Movano

FT13534
ЦАПФА ЛЕВ
400150081R

FT13535
ЦАПФА ПРАВ
400103826R

FT17112
ШАРОВАЯ ОПОРА ЛЕВ
4419219 / 8200688877

FT17113
ШАРОВАЯ ОПОРА ПРАВ
401608374R / 4408252

FT18419
ОТБОЙНИК ПОДВЕСКИ ЗАД FWD
4420574 / 552400038R / 552402008R

FT20578
СТОЙКА СТАБИЛИЗАТОРА ПЕРЕД ЛЕВ/ПРАВ
44 19 291 / 54 61 800 04R

FT20586
СТОЙКА СТАБИЛИЗАТОРА ЗАД ЛЕВ/ПРАВ
4419304 / 551100019R

FT22117
ПОДШИПНИК СТУПИЦЫ ПЕРЕД КПЛ
40 21 037 708 / 40210-00-Q0H / 402103708R

FT22118
ПОДШИПНИК СТУПИЦЫ ЗАД КПЛ FWD
43 21 000 003 / 432100003R / 432104177R

FT22119
ПОДШИПНИК СТУПИЦЫ ЗАД КПЛ RWD
432104899R

FT22120
ПОДШИПНИК СТУПИЦЫ ЗАД КПЛ RWD TWIN WHEELS
432105162R / 432109818R

FT23066
СТУПИЦА КОЛЕСА ПЕРЕД
4419356 / 8200688970 / 93197400

FT25093K
ШРУС ВНЕШ 2.3
391012675R^ / 391012849R^ / 8200842369^

FT28056
ПОДВ ПОДШ ПОЛУОСИ
7700308754

FT27129
ПОЛУОСЬ ЛЕВ 2.3DCI
391012360R / 391012849R / 8200842365

FT27130
ПОЛУОСЬ ПРАВ 2.3DCI
391004255R / 391009620R / 8200842369

Renault > Master 10> / Movano

FT28057
ПОДВЕСНОЙ ПОДШИПНИК ВАЛА

375252191R / 375252446R / 93168920

FT28109
ШРУС ПОЛУОСИ ЭЛАСТИЧНЫЙ

370007837R

FT28443
ЗАЩИТА ШРУСа ВНУТР SET

7701209260

FT29536
КОЛОДКИ ТОРМОЗНЫЕ ПЕРЕД 1-ДАТЧИК

410601061R / 410604386R / 4419 950

FT29537
КОЛОДКИ ТОРМОЗНЫЕ ЗАД 1-ДАТЧИК DOUBLE WHEEL

440600866R / 440600941R / 4421289

FT29538
КОЛОДКИ ТОРМОЗНЫЕ ЗАД 1-ДАТЧИК SINGLE WHEEL

4406000Q0H / 440600264R / 440601147R

FT31126
ДИСК ТОРМОЗНОЙ ПЕРЕД ЛЕВ/ПРАВ НИПЕЛЬ

4020600Q0G / 8200688880 / 93197403

FT31127
ДИСК ТОРМОЗНОЙ ЗАД ЛЕВ/ПРАВ ПОЛНАЯ

432000367R

FT31128
ДИСК ТОРМОЗНОЙ ЗАД ЛЕВ/ПРАВ ПОЛНАЯ

432064087R / 4421080 / 7485123974

FT31129
ДИСК ТОРМОЗНОЙ ЗАД ЛЕВ/ПРАВ ПОЛНАЯ TWIN WHEELS

432067943R

FT31132
ДИСК ТОРМОЗНОЙ ПЕРЕД ЛЕВ/ПРАВ НИПЕЛЬ 3.0DCI T55

5010260603

FT32192
СУППОРТ ТОРМОЗНОЙ ЗАД ЛЕВ FWD

440111516R / 440118711R

FT32188
СУППОРТ ТОРМОЗНОЙ ЗАД ЛЕВ RWD

44011-00Q0D / 440115651R / 440116884R

FT32189
СУППОРТ ТОРМОЗНОЙ ЗАД ПРАВ RWD

44001-00Q0C / 44001-00Q0J / 440010724R

FT32193
СУППОРТ ТОРМОЗНОЙ ЗАД ПРАВ FWD

440016059R

FT32445
РЕМКОМПЛЕКТ СУППОРТА ТОРМ. ПЕРЕД РЕЗИНКИ [O 48]

41 12 008 52R / 4419948

Renault > Master 10> / Movano

FT32446
РЕМКОМПЛЕКТ СУППОРТА ТОРМ. ЗАД РЕЗИНКИ 48ММ BREMBO

440111516R^ / 440118711R^ / 4420056

FT32447
РЕМКОМПЛЕКТ СУППОРТА ТОРМ. ЗАД РЕЗИНКИ 60ММ BREMBO

440115651R^ / 4421281^

FT32449
НАПРАВЛЯЮЩАЯ СУППОРТА ПЕРЕД [+] РЕЗИНКИ

440A00024R / 93167549

FT36209
НАСОС ГУР БЕЗ КОЛЕСА

491100915R / 7651955169 / 8200763524

FT37119
ФИЛЬТР ВОЗДУШНЫЙ

82 00 795 348 / 8200795348

FT37340
ФИЛЬТР САЛОНА

4419683 / 77 01 209 837 / 7701209837

FT39104
ФИЛЬТР ТОПЛИВА 1.9/2.2/2.5 dCi 03>

16 40 385 13R / 164038513R / 74 85 116 340

FT39105
ФИЛЬТР ТОПЛИВА 1.9/2.2/2.5 dCi 03>

16405-00QAC / 4412830 / 93161121

FT39106
ФИЛЬТР ТОПЛИВА 2.3 dCi

164031219R / 164038899R / 164039560R

FT44621
НАТЯЖИТЕЛЬ РЕМНЯ MICRO-V КПЛ

8200357406

FT44644
НАТЯЖИТЕЛЬ РЕМНЯ MICRO-V РОЛИК

119230802R / 8200646984 / 8200725951

FT45587
ШКИВ

4420381 / 8200805671 / 93168039

FT45596
ШКИВ НАСОСА ГУР

8200357347

FT45629
ШКИВ ГЕНЕРАТОРА 2.3 DCI

7701071376 / 8200489514 / 8201432084

FT49378
МАСЛЯНЫЙ ПОДДОН 2.3DCI

8200805603

FT52496
ПОДУШКА ДВИГАТЕЛЯ ЗАД РЫЧАГ FWD

4419368 / 8200675206 / 93197451

Renault > Master 10> / Movano

FT52493
ПОДУШКА ДВИГАТЕЛЯ ЛЕВ FWD

8200676857

FT52494
ПОДУШКА ДВИГАТЕЛЯ ПРАВ FWD

112108180R / 4419377 / 93197459

FT52498
ПОДУШКА ДВИГАТЕЛЯ ЛЕВ

112214498R / 8200675044 / 93168598

FT52495
ПОДУШКА ДВИГАТЕЛЯ ПРАВ

113757025R / 4420871 / 93168599

FT52606
ПОДУШКА ДВИГАТЕЛЯ ЗАД RWD

4420 869 / 82 00 675 064

FT55143
МАСЛЯНЫЙ РАДИАТОР

8201005241

FT55283
РАДИАТОР

21 40 054 47R / 21 41 076 95R / 44 19 452

FT55528
ИНТЕРКУЛЛЕР

144960015R

FT57181
ПОМПА ОХЛАЖД ЖИДКОСТИ 2.3DCI

2101000Q0C / 4431125 / 8200332040

FT57184
ПОМПА ОХЛАЖД ЖИДКОСТИ 1.9DCI

30620725 / 44 49 049 / 77 01 479 043

FT58177
ТЕРМОСТАТ КПЛ

8200978549

FT59170
РЕЗИСТОР ПЕЧКИ

271500889R

FT61063
ТРУБА ИНТЕРКУЛЛЕРА ЛЕВ

8200730576 / 8200730589

FT61221
БАК ОХЛ ЖИДКОСТИ 2.3DCI

217100015R

FT61648
ТРУБА СИСТ. ОХЛАЖДЕНИЯ 32ММ

215010029R / 4420525 / 93168223

FT61649
ТРУБА СИСТ. ОХЛАЖДЕНИЯ ПЕЧКИ

4420530 / 924108925R / 93168235

Renault > Master 10> / Movano

FT61650
ТРУБА СИСТ. ОХЛАЖДЕНИЯ ПЕЧКИ

4420528 / 924000028R / 93168227

FT67003
ПОДШИПНИК ПОДВЕСНОЙ КАРД. ????????????

2992027

FT68040
НАСОС СЦЕПЛЕНИЯ 2.3 DCI

8200673232

FT73031
ТРОС ПЕРЕКЛЮЧЕНИЯ КПП КПЛ

FT74234
СТАРТЕР 2.0 DCI 06> 2.2 kW

8200402016 / 8200458765 / 8200568535

FT75103
ДАТЧИК ПОЛОЖЕНИЯ РАСПРЕДВАЛА 1.5DCI

237310776R

FT76017
ДАТЧИК ПАРКТРОНИКА

7701062074

FT80107
ДАТЧИК ТЕМПЕРАТУРЫ ВОДЫ

8200978549

FT82212
ПЕРЕКЛЮЧАТЕЛЬ ЗЕРКАЛА

255704649R / 255706283R / 8200214919

FT82721
СВЕЧА НАКАЛА TRAFIC 01> 2.0/2.3 DCI

110655813R / 82 00 561 251

FT84570
ПОДВЕС ВЫХЛОПА 2.3 DCI

206510006R / 206511084R / 4408000

FT84582
ПРОКЛАДКА ГЛУШИТЕЛЯ

120-957 / 4420490 / 8200753707

FT84583
ПРОКЛАДКА ГЛУШИТЕЛЯ

206910004R / 206921HA9A / 2464920180

FT84585
ПРОКЛАДКА ГЛУШИТЕЛЯ

20691AY600 / 2071100QAB / 7700836096

FT86358
ФАРА ЗАД. ЛЕВ VAN

265550023R / 2VA 010 110-051 / 4419378

FT86359
ФАРА ЗАД. ПРАВ VAN

265500023R / 2VA 010 110-061 / 4419379

Renault > Master 10> / Movano

FT87202
ОТРАЖАТЕЛЬ ЗАД ЛЕВ
4419393 / 82 00 152 642 / 93197476

FT87203
ОТРАЖАТЕЛЬ ЗАД ПРАВ
4419394 / 82 00 152 643 / 93197477

FT87329
УКАЩАТЕЛЬ ПОВОРОТА ЗЕРКАЛО ЛЕВ
4405992 / 7485120621 / 95508975

FT87330
УКАЩАТЕЛЬ ПОВОРОТА ЗЕРКАЛО ПРАВ.
261603141R / 4405993 / 7485120620

FT87592
ГАЛОГЕН ЛЕВ
8200002469

FT87591
ГАЛОГЕН ПРАВ
8200002470

FT88323
ЗЕРКАЛО ЭЛЕКТР. КОРОТК. ЛЕВ ПОДОГРЕВ
4419408 / 963020131R / 963020133R

FT88324
ЗЕРКАЛО ЭЛЕКТР. КОРОТК. ПРАВ ПОДОГРЕВ
4419413 / 963010144R / 963010146R

FT88595
СТЕКЛО ЗЕРКАЛА ЛЕВ ВЕРХ ПОДОГРЕВ
963662420R

FT88596
СТЕКЛО ЗЕРКАЛА ПРАВ ВЕРХ ПОДОГРЕВ
963655132R

FT88597
СТЕКЛО ЗЕРКАЛА ЛЕВ НИЗ
963021976R^

FT88598
СТЕКЛО ЗЕРКАЛА ПРАВ НИЗ
963016903R^

FT88815
КОРПУС ЗЕРКАЛА ЛЕВ
4419408^ / 963020131R^ / 963020133R^

FT88816
КОРПУС ЗЕРКАЛА ПРАВ
4419413^ / 963010146R^ / 963016903R^

FT90530
ПОДКРЫЛЬНИК ЗАД ЛЕВ/ПРАВ TRUCK SINGLE WHEELS DUCATO / MASTER / TRANSIT / SPRINTER
1372761080

FT90531
ПОДКРЫЛЬНИК ЗАД ЛЕВ/ПРАВ TRUCK TWIN WHEELS DUCATO / MASTER / TRANSIT / SPRINTER
93939052^

Renault > Master 10> / Movano

FT90808
МОЛДИНГ ВНЕШНИЙ БОК ЗАД ЛЕВ

4419553 / 76 8F 200 04R / 93197649

FT90809
МОЛДИНГ ВНЕШНИЙ БОК ЗАД ПРАВ

4419554 / 76 8F 300 04R / 93197650

FT90810
МОЛДИНГ ВНЕШНИЙ БОК ЗАД ЛЕВ

4419555 / 76 8F 200 07R / 93197651

FT90811
МОЛДИНГ ВНЕШНИЙ БОК ЗАД ПРАВ

4419556 / 76 8F 300 07R / 93197652

FT93235
ЩЕТКА СТЕКЛООЧИСТИТЕЛЯ ПЕРЕД ЛЕВ/ПРАВ ПЛОСКИЕ 650ММ+650ММ

288906796R

FT94159
ЗАМОК КАПОТА

656013497R

FT94556
РУЧКА ВНУТ.

806073022R / 806075963R

FT94707
ПРОБКА БАКА ОХЛ.ЖИДКЛСТИ 1.4 BAR

77 00 805 131 / 82 00 048 024

FT94716
ПРОКЛАДКА ПРОБКИ ПОДДОНА МАСЛ. 16X22

1643.09 / 2091016 / 77 03 062 206

FT95456
ОГРАНИЧИТЕЛЬ ДВЕРИ ПЕРЕД Л/П

804304453R

FT95521
РОЛИК КАРЕТКИ ДВЕРИ БОК ВЕРХ

77 79 468 09R^ / 77 79 506 73R^ / 93167770^

FT95522
РОЛИК КАРЕТКИ ДВЕРИ БОК

77 76 530 50R / 8200661119 / 93167772

FT95523
РОЛИК КАРЕТКИ ДВЕРИ БОК НИЗ

74 59 634 12R^ / 74 59 706 87R^ / 8200660913^

FT95549
ШИНА ДВЕРИ БОК ???????

77 76 530 50R / 8200661119 / 93167772

FT95550
ШИНА ДВЕРИ БОК ???????

77 76 530 50R / 8200661119 / 93167772

FT95551
ШИНА ДВЕРИ БОК НИЗ ???????

74 59 634 12R^ / 74 59 706 87R^ / 8200660913^

Renault > Master 10> / Movano

FT95582
ШИНА ДВЕРИ БОК SET

77 76 530 50R / 8200661119 / 93167772

Renault > Master 98> / Movano

FT11313
АМОРТИЗАТОР ЗАД ЛЕВ/ПРАВ ГАЗ

77 00 310 740

FT11581
АМОРТИЗАТОР ПЕРЕД ЛЕВ/ПРАВ ГАЗ

77 00 310 737 / 82 00 024 946 / 9110986

FT12282
ПРУЖИНА ПОДВЕСКИ ПЕРЕД

8200720688

FT13058
НАКЛАДКА ПЕДАЛИ ПЕДАЛЬ ТОРМОЗА

7700800426

FT13334
РЕССОРА ЗАД 1-ЛИСТ

7700314662

FT13351
РЕССОРА ЗАД 2-ЛИСТА

8200059853 / 8200812459

FT13363
СТРЕМЯНКА РЕССОРА ЗАД М14Х77Х110

7700309074 / 8200705004

FT16586
РУЛЕВАЯ ТЯГА Л/П

77 01 470 362 / 77 01 478 762 / 93196241

FT13519
ЦАПФА ЛЕВ 22 ММ

765773 / 8200642122

FT13520
ЦАПФА ПРАВ 22 ММ

8200642123

FT15740
РЫЧАГ ПОДВЕСКИ ОСЬ ПЕРЕДНЯЯ ЛЕВ НИЗ

7700302118 / 8200767822

FT15741
РЫЧАГ ПОДВЕСКИ ОСЬ ПЕРЕДНЯЯ ПРАВ НИЗ

7700302119 / 82 00 767 825

Renault > Master 98> / Movano

FT16123
РУЛЕВОЙ НАКОНЕЧНИК ЛЕВ

4501262 / 7701470363 / 9161562

FT16124
РУЛЕВОЙ НАКОНЕЧНИК ПРАВ

4501263 / 7701470364 / 9161563

FT17108
ШАРОВАЯ ОПОРА Л/П ВЕРХ

4500 254 / 77 00 312 851 / 9160395

FT17109
ШАРОВАЯ ОПОРА Л/П НИЗ <07 22ММ

4500255 / 7700312852 / 7701056969

FT17110
ШАРОВАЯ ОПОРА Л/П НИЗ 07> 24ММ

4418 631 / 77 01 070 154 / 93194857

FT17111
ШАРОВАЯ ОПОРА Л/П

4401910 / 7700302114 / 7701056970

FT18036
ОТБОЙНИК ПОДВЕСКИ ЗАД

8200893777 / 9109939

FT18515
САЙЛЕНТБЛОК РЫЧАГА ОСЬ ПЕРЕДНЯЯ НИЗ ПЕРЁД

4404048^ / 77 00 302 122 / 82 00 767 822

FT18516
САЙЛЕНТБЛОК РЫЧАГА ОСЬ ПЕРЕДНЯЯ НИЗ ЗАД

77 00 302 123 / 82 00 256 945^

FT18517
САЙЛЕНТБЛОК РЫЧАГА ОСЬ ПЕРЕДНЯЯ ВЕРХ

77 00 302 115 / 77 00 302 116

FT19119
РУЛЕВАЯ РЕЙКА ГИДРОУСИЛИТЕЛЬ

7700302173 / 7700308864 / 7701352645

FT20170
РУЛЕВАЯ РЕЙКА

7700302076

FT20541
СТОЙКА СТАБИЛИЗАТОРА ПЕРЕД ЛЕВ

7700302165 / 7700309070 / 8200713522

FT20542
СТОЙКА СТАБИЛИЗАТОРА ПЕРЕД ПРАВ

7700307343 / 7700309071 / 8200713523

FT22121
ПОДШИПНИК СТУПИЦЫ ПЕРЕД КПЛ 00>

7701205416 / 7701206740

FT22122
ПОДШИПНИК СТУПИЦЫ ПЕРЕД / 00>

7701206740

Renault > Master 98> / Movano

FT22123

ПОДШИПНИК СТУПИЦЫ ЗАД >00

7701205417

FT22124

ПОДШИПНИК СТУПИЦЫ ЗАД КПЛ 00>

7701205417 / 7701206742 / 8200027270

FT25092K

ШРУС ВНЕШ 3.0

82 00 169 281 / 82 00 169 285 / 82 00 169 288

FT25513K

ШРУС ВНЕШ 2.5D/2.8DTI [+] ABS

7700102978^ / 7700102980^ / 7700102998^

FT27150

ПОЛУОСЬ ЛЕВ 1.9/2.2DCI [+] ABS

7700102978 / 7700102998 / 8200485576

FT27153

ПОЛУОСЬ ПРАВ 1.9DCI [+] ABS L=1147

7701473013 / 8200052423 / 8200169272

FT27152

ПОЛУОСЬ ПРАВ 2.2DCI [+] ABS

7701473014 / 8200026912 / 8200169277

FT27157

ПОЛУОСЬ ПРАВ 1.9DCI [+] ABS L=1126

8200169285

FT27154

ПОЛУОСЬ ЛЕВ 3.0DCI [+]ABS

820029984 / 8200299844 / 8200477656

FT27156

ПОЛУОСЬ ПРАВ 3.0DCI [+] ABS

8200164149 / 8200477655

FT27158

ПОЛУОСЬ ЛЕВ 2.5DCI [+]ABS

8200178624 / 8200485578

FT27173

ПОЛУОСЬ ПРАВ 2.5DCI [+] ABS

8200169288 / 8200499895

FT27158

ПОЛУОСЬ ЛЕВ 2.5DCI [+]ABS

8200178624 / 8200485578

FT27180

ПОЛУОСЬ ПРАВ 2.5DCI [+] ABS

7700102980 / 8200052426 / 8200169281

FT28056

ПОДВ ПОДШ ПОЛУОСИ

7700308754

FT28443

ЗАЩИТА ШРУСа ВНУТР SET

7701209260

Renault > Master 98> / Movano

FT28444K
ЗАЩИТА ШРУСа ВНУТР Л/П KANGOO/CLIO II/MEGANE I O=89mm|o=30mm|H=83mm

3287.84 / 3287.89 / 7701470567

FT29095
КОЛОДКИ ТОРМОЗНЫЕ ПЕРЕД/ЗАД БЕЗ ДАТЧИКА

1906401 / 2996535 / 42470846

FT29095HD
КОЛОДКИ ТОРМОЗНЫЕ ПЕРЕД/ЗАД БЕЗ ДАТЧИКА

1906401 / 2996535 / 42470846

FT29117
КОЛОДКИ ТОРМОЗНЫЕ ПЕРЕД 2-ДАТЧИКА 60/65C13

42536101 / 50 01 844 748 / 5001844748

FT29117HD
КОЛОДКИ ТОРМОЗНЫЕ ПЕРЕД 2-ДАТЧИКА 60/65C13

42536101 / 50 01 844 748 / 5001844748

FT29539
КОЛОДКИ ТОРМОЗНЫЕ ПЕРЕД БЕЗ ДАТЧИКА >03

4404777 / 4501 150 / 4501150

FT29540
КОЛОДКИ ТОРМОЗНЫЕ ПЕРЕД БЕЗ ДАТЧИКА 03>

4402 993 / 4402993 / 4404 585

FT29541
КОЛОДКИ ТОРМОЗНЫЕ ЗАД

7701206763 / 8671016747 / 9317 3182

FT30072
ТОРМОЗНЫЕ КОЛОДКИ

1014317 / 7125123 / 94VB2200BB

FT31130
ДИСК ТОРМОЗНОЙ ПЕРЕД ЛЕВ/ПРАВ НИПЕЛЬ 15"

4500098 / 7700302128 / 9160398

FT31131
ДИСК ТОРМОЗНОЙ ПЕРЕД ЛЕВ/ПРАВ ПОЛНАЯ 3.0DCI T35

5010260604

FT31132
ДИСК ТОРМОЗНОЙ ПЕРЕД ЛЕВ/ПРАВ НИПЕЛЬ 3.0DCI T55

5010260603

FT31512
ДИСК ТОРМОЗНОЙ ЗАД ЛЕВ/ПРАВ НИПЕЛЬ

50 01 864 712 / 50 10 260 609

FT31513
ДИСК ТОРМОЗНОЙ ЗАД ЛЕВ/ПРАВ ПОЛНАЯ

4403 045 / 77 00 314 107 / 7700314107

FT32180
СУППОРТ ТОРМОЗНОЙ ЗАД ЛЕВ 65C

42548185

FT32181
СУППОРТ ТОРМОЗНОЙ ЗАД ПРАВ 65C

42548186

Renault > Master 98> / Movano

FT32185
СУППОРТ ТОРМОЗНОЙ ЗАД ЛЕВ
77 01 206 754 / 77 01 208 036

FT32184
СУППОРТ ТОРМОЗНОЙ ЗАД ПРАВ
77 01 206 755 / 77 01 208 037

FT32194
СУППОРТ ТОРМОЗНОЙ ПЕРЕД ЛЕВ
7701206725

FT32195
СУППОРТ ТОРМОЗНОЙ ПЕРЕД ПРАВ
7701206726

FT32394
ДАТЧИК ИЗНОСА КОЛОДОК ТОРМ. ПЕРЕД 1-РС
15049 / 42548208 / 500054528

FT32416
ДАТЧИК ИЗНОСА КОЛОДОК ТОРМ. 1-РС
1906462

FT32434
НАПРАВЛЯЮЩАЯ СУППОРТА ЗАД [+] РЕЗИНКИ
77363928 / 77364641

FT32444
РЕМКОМПЛЕКТ СУППОРТА ТОРМ. ПЕРЕД РЕЗИНКИ [О 45]
77 01 205 766 / 4501216

FT32448
НАПРАВЛЯЮЩАЯ СУППОРТА ЗАД [+] РЕЗИНКИ 00>
77363928 / 77364641

FT32450
НАПРАВЛЯЮЩАЯ СУППОРТА ПЕРЕД [+] РЕЗИНКИ
4501217 / 77 01 205 768

FT32451
РЕМКОМПЛЕКТ СУППОРТА ТОРМ. ЗАД РЕЗИНКИ [О 42]
4401 704 / 4401704 / 7701207639

FT35138
ТОРМОЗНОЙ ШЛАНГ ЗАД ЛЕВ/ПРАВ 355ММ
8200086894 / 8200667750 / 9111662

FT34054
ЦИЛИНДР ТОРМОЗНОЙ ЗАД ЛЕВ
7701044602

FT34058
ЦИЛИНДР ТОРМОЗНОЙ ЗАД ПРАВ
7701044603

FT35144
ТОРМОЗНОЙ ШЛАНГ ЗАД ЛЕВ/ПРАВ 435ММ
7700309823 / 8200667764 / 9160433

FT35148
ТОРМОЗНОЙ ШЛАНГ ЗАД ЛЕВ/ПРАВ 450ММ
4415858 / 7701059963 / 93183554

Renault > Master 98> / Movano

FT35153
ТОРМОЗНОЙ ШЛАНГ ПЕРЕД ЛЕВ/ПРАВ 510ММ

8200057460 / 8200673551 / 9111645

FT35158
ТОРМОЗНОЙ ШЛАНГ ПЕРЕД ЛЕВ/ПРАВ 565ММ

4500132 / 7700302380 / 9160432

FT36202
НАСОС ГУР БЕЗ КОЛЕСА 2.5 / 2.8

4007.Y8 / 46460675

FT36206
НАСОС ГУР БЕЗ КОЛЕСА

7700426719 / 7700431285 / 8200024778

FT37120
ФИЛЬТР ВОЗДУШНЫЙ 2.2/2.5DC

4405 238 / 4416481 / 82 00 259 359

FT37168
ФИЛЬТР ВОЗДУШНЫЙ 1.9DCI 01>

1654-600Q0C / 16546-00QAE / 16546-00QAP

FT37170
ФИЛЬТР ВОЗДУШНЫЙ 1.9 DTI/2.2 DCI/2.5 D/2.5 DCI

77 01 044 595

FT38002
ФИЛЬТР МАСЛЯНЫЙ 2.5D/TD

1903628 / 2994057 / 71713782

FT38078
ФИЛЬТР МАСЛЯНЫЙ 1.9/2.2/2.5

77 00 109 402 / 77 01 472 321 / 82 00 004 835

FT38079
ФИЛЬТР МАСЛЯНЫЙ НИЗКИЙ 1.6/2.0 16V

8200768927 / 4415442 / 4434962

FT38093
ФИЛЬТР МАСЛЯНЫЙ ВЫСОКИЕ 1.5DCI. 1.9DCI

8200768927 / 4415442 / 4434962

FT38094
ФИЛЬТР МАСЛЯНЫЙ 3.0 dCi 03>

4415218 / 77 01 057 828 / 93180258

FT38095
ФИЛЬТР МАСЛЯНЫЙ 2.0/2.5DCI

152094543R / 4431 215 / 7701478538

FT39102
ФИЛЬТР ТОПЛИВА 2.2/2.5/3.0 dCi 01>

1640500QAA / 16405-00-QAA / 4404 191

FT39103
ФИЛЬТР ТОПЛИВА 1.9DCI/2.2DCI 04>

77 00 109 585 / 7700109585 / 82 00 416 946

FT39104
ФИЛЬТР ТОПЛИВА 1.9/2.2/2.5 dCi 03>

16 40 385 13R / 164038513R / 74 85 116 340

Renault > Master 98> / Movano

FT39105
ФИЛЬТР ТОПЛИВА 1.9/2.2/2.5 dCi 03>
16405-00QAC / 4412830 / 93161121

FT44001
РОЛИК ГРМ РОЛИК
2992484 / 99432547 / VKM 22385

FT44003
НАТЯЖИТЕЛЬ ГРМ РОЛИК НИЗ 2.5 D/TD 63.7X25X34
0818.24 / 2997798 / 4740847

FT44081
НАТЯЖИТЕЛЬ ГРМ
4279745

FT44090
РОЛИК ГРМ РОЛИК / TRAFIC 01> 1.9DCI
1305200QAC / 77 00 107 249 / 7700107249

FT44599
НАТЯЖИТЕЛЬ РЕМНЯ MICRO-V РОЛИК 2.5 DCI
7700104092 / 82 00 104 754

FT44601
НАТЯЖИТЕЛЬ РЕМНЯ MICRO-V РОЛИК 2.2/2.5DCI
8200071404 / 8200285009

FT44606
НАТЯЖИТЕЛЬ РЕМНЯ MICRO-V РОЛИК 60X17X31
8200071404 / 8200285009

FT44609
РОЛИК ГРМ 2.5 CDTI 75.5X8X30
4506092 / 8200004593 / 92 01 540

FT44616
НАТЯЖИТЕЛЬ РЕМНЯ MICRO-V КПЛ
7700109450 / 82 00 190 566 / 82 00 673 091

FT44630
НАТЯЖИТЕЛЬ РЕМНЯ MICRO-V РОЛИК 2.8 DCI
4500955 / 7701044676 / 9161255

FT45588
ШКИВ / TRAFIC 01> 2.2/2.5DCI
8200523072 / 8200664350 / 8200802666

FT45589
ШКИВ / TRAFIC 01> 2.2/2.5DCI
8200468081 / 8200555547 / 8200664348

FT45590
ШКИВ
8200267867

FT45591
ШКИВ 1.9 DCI 6PK
7700113776 / 7700115766 / 8200079183

FT45595
ШКИВ НАСОСА ГУР 06> 2.5 DCI
8200111785 / 8201088953

Renault > Master 98> / Movano

FT45611
ШКИВ ГРМ НАСОС ТОПЛИВНЫЙ ВЫС. ДАВЛ.
8200046741 / 8200046876

FT45612
ШКИВ ГРМ КУЛАЧКОВЫЙ ВАЛ ГРМ ВЕРХ 1.9 44T
8200277233

FT45613
ШКИВ ГРМ КУЛАЧКОВЫЙ ВАЛ ГРМ 1.9 40T
7700111951

FT45623
ШКИВ ГЕНЕРАТОРА 1.9 / 2.2 / 2.5 DCI
7701477508 / 93190868

FT45631
ШКИВ ГЕНЕРАТОРА 3.0 DCI
23150-2W200 / 4419036 / 5010553879

FT49377
МАСЛЯНЫЙ ПОДДОН 2.2/2.5DCI
8200728389

FT52497
ПОДУШКА ДВИГАТЕЛЯ ЗАД РЫЧАГ 00>
4402612 / 8200027176

FT52607
ПОДУШКА ДВИГАТЕЛЯ ПРАВ РЫЧАГ 1.9DTI
4401 361 / 82 00 073 366

FT52608
ПОДУШКА ДВИГАТЕЛЯ ЛЕВ 2.2DCI
77 00 308 762 / 82 00 304 198 / 93188658

FT52611
ПОДУШКА ДВИГАТЕЛЯ ПРАВ 5 СКОРОСТЬ 2.2 / 2.5DCI
4403 351 / 77 00 315 476 / 82 00 022 259

FT52609
ПОДУШКА ДВИГАТЕЛЯ ЗАД РЫЧАГ 2.5D/2.8DTI
4500 180 / 77 00 308 756

FT52610
ПОДУШКА ДВИГАТЕЛЯ ПРАВ 1.9DCI
4401 360 / 82 00 072 229

FT52612
ПОДУШКА ДВИГАТЕЛЯ ПРАВ 2.5D/2.8DTI/DCI
45 00 177 / 77 00 315 382 / 82 00 022 595

FT53040
НАСОС ТОПЛИВНЫЙ РУЧНАЯ
8200030202^

FT53041
НАСОС ТОПЛИВНЫЙ РУЧНАЯ
1579.73

FT55145
МАСЛЯНЫЙ РАДИАТОР С ФИЛЬТРОМ
8200969622

Renault > Master 98> / Movano

FT55272
ПЕЧКА
4501165 / 77 01 205 584

FT55274
ПЕЧКА 01>
4415542 / 77 01 207 992 / 93181454

FT55299
МАСЛЯНЫЙ РАДИАТОР
8200969622

FT56183
ВЕНТИЛЯТОР РАДИАТОРА С КОРПУСОМ 2.5D / KANGOO 97> 1.2
7701048284 / 7701070217

FT56557
ВЕНТИЛЯТОР ПЕЧКИ [+] AC
7701035892

FT56558
ВЕНТИЛЯТОР ПЕЧКИ
4415547 / 7701057555

FT57178
ПОМПА ОХЛАЖД ЖИДКОСТИ 01> 1.9 DTI
3345626 / 44 09 162 / 4409162

FT57182
ПОМПА ОХЛАЖД ЖИДКОСТИ 98-03 2.8DTI
4501294 / 7701470880

FT57184
ПОМПА ОХЛАЖД ЖИДКОСТИ 1.9DCI
30620725 / 44 49 049 / 77 01 479 043

FT57185
ПОМПА ОХЛАЖД ЖИДКОСТИ 2.5DCI
7701472625 / 8200129206 / 8201013780

FT58019
ТЕРМОСТАТ 2.5 DCI
8200021008 / 8200154296 / 8200154300

FT58032
ТЕРМОСТАТ 2.5 D/TD
7303174

FT59119
РЕЗИСТОР ПЕЧКИ
6441.L1 / 7701045870

FT59164
РЕЗИСТОР ПЕЧКИ
7701033535 / 7702206221

FT59168
РЕЗИСТОР ПЕЧКИ
7701057557

FT59172
ДАТЧИК ДАВЛЕНИЯ КЛИМ.
7700837219

Renault > Master 98> / Movano

FT61647
ТРУБА СИСТ. ОХЛАЖДЕНИЯ ПЕЧКИ 2.8DTI
4500994 / 7701044896 / 9161294

FT61659
ТРУБА ИНТЕРКУЛЛЕРА 2.5/3.0 DCI 03-09
8200532240

FT61797
ТРУБА ИНТЕРКУЛЛЕРА 2.8DTI
7700300361 / 8200159690 / 9160335

FT61798
ТРУБА ИНТЕРКУЛЛЕРА 2.8DTI
4500036 / 7700300369 / 9160336

FT64130
СЦЕПЛЕНИЕ БЕЗ ПОДШИПНИКА 1.9 DCI
7701473442 / 7701477758 / 7711135965

FT64133
СЦЕПЛЕНИЕ БЕЗ ПОДШИПНИКА 1.9 DCI
7701475174 / 7701475311 / 7701476834

FT64135
СЦЕПЛЕНИЕ БЕЗ ПОДШИПНИКА 2.5 DCI
7701473764 / 7701476328 / 7701477033

FT67030
ВЫЖИМНОЙ ПОДШИПНИК
8200157765 / 8200420721 / 8200629060

FT68036
НАСОС СЦЕПЛЕНИЯ 3.0 DCI
8200376458 / 8200459155

FT69019
ТРОС ТОРМОЗНОЙ ЗАД Л/П LWB
82 00 021 940

FT73031
ТРОС ПЕРЕКЛЮЧЕНИЯ КПП КПЛ

FT73032
ТРОС ПЕРЕКЛЮЧЕНИЯ КПП КПЛ
8200134483

FT73033
ТРОС ПЕРЕКЛЮЧЕНИЯ КПП КПЛ 3.0
349359903R / 8200286286 / 8200363276

FT74127
ГЕНЕРАТОР 2.5 DCI
8200190721 / 8200660035 / 8200692868

FT74129
ГЕНЕРАТОР 1.9 2.2 dCi 125 A
7700427476 / 8200495301 / 8200495304

FT74130
ГЕНЕРАТОР 1.9/2.2/2.5 DCI
7700426849 / 7711134316 / 8200162474

Renault > Master 98> / Movano

FT74132
ГЕНЕРАТОР 110A
4500045 / 9111215 / 9160345

FT74219
СТАРТЕР
7700115479 / 7700116260 / 7711134792

FT74220
СТАРТЕР 2kW
7701056687 / 7711368323 / 8200018818

FT74237
СТАРТЕР 2.5/2.8 DTI 2.2 kW
4500256 / 7700300522 / 7700313447

FT75104
ДАТЧИК ПОЛОЖЕНИЯ РАСПРЕДВАЛА 1.9/2.2/2.5DCI
7700103486

FT75105
ДАТЧИК ПОЛОЖЕНИЯ РАСПРЕДВАЛА 1.5DCI
7701058077 / 8200033686 / 8200285798

FT75536
ДАТЧИК ПОЛОЖЕНИЯ ВАЛА ВМТ 1.9DTI
77 00 113 552

FT75558
ДАТЧИК ПОЛОЖЕНИЯ ВАЛА ВМТ 1.9DCI
8200688405

FT75563
ДАТЧИК ЖИДКОСТИ ФИЛЬТР ТОПЛИВА 2.5 DCI
7701475230

FT80309
ЩУП МАСЛЯНЫЙ MASTER 98> / TRAFIC 01> 1.9DCI
8200138515 / 8200839252 / 8200901431

FT80510
ДАТЧИК ABS ЗАД Л/П
82 00 037 443 / 82 00 274 801

FT80511
ДАТЧИК ABS ПЕРЕД Л/П
82 00 252 007 / 82 00 274 800

FT81092
ДАТЧИК STOP 2-PIN
77 00 414 986 / 7700414986

FT81093
ДАТЧИК STOP 4-PIN
4404 452 / 77 00 414 988 / 7700414988

FT82215
ПЕРЕКЛЮЧАТЕЛЬ ЗЕРКАЛА
7700 410 141 / 8200002442B

FT82220
ПЕРЕКЛЮЧАТЕЛЬ СТЕКЛОПОДЪЕМНИКА ПРАВ
8200 199 518

Renault > Master 98> / Movano

FT82222
КНОПКА АВАРИЙКИ
8200 442 724

FT82705
СВЕЧА НАКАЛА FIAT DUCATO 94> 2.8 D/TD/JTD 76MM
500316493 / 500316493 / 5960.71

FT82719
СВЕЧА ПРЕДПУСКОВАЯ 2.8 TDID
4849601 / 4849601 / 99473620

FT82722
СВЕЧА НАКАЛА 2.5 D/TD
71735460

FT82726
СВЕЧА НАКАЛА 1.9DCI
77 00 111 323 / 8200434855 / 8200490950

FT82737
СВЕЧА НАКАЛА 2.2/2.5 DCI
4430 920 / 8671012311 / 93161489

FT82745
СВЕЧА НАКАЛА IVECO DAILY 00> 2.8 D/TD/JTD 80MM
500316493 / 500316493 / 5960.71

FT82814
МОТОРЧИК СТЕКЛООЧИСТИТЕЛЯ
42536088 / 504033863 / 504084722

FT84545
ХОМУТ ГЛУШИТЕЛЯ M8 45MM
17452-16120 / 4 082 895 / 4594-03-51A

FT84553
ПОДВЕС ВЫХЛОПА
2062100QAA / 4500712 / 7700785579

FT84584
ПРОКЛАДКА ГЛУШИТЕЛЯ 3.0 DCI 03>
1444531N01 / 4415316 / 7701057994

FT86414
4401956 / 8200171472

FT86042
КОРПУС ЗЕРКАЛА ЛЕВ
7700354142

FT86043
КОРПУС ЗЕРКАЛА ПРАВ
7700354143

FT88321
ЗЕРКАЛО ЭЛЕКТР. КОРОТК. ЛЕВ ПОДОГРЕВ
4415381 / 8200163449

FT88322
ЗЕРКАЛО ЭЛЕКТР. КОРОТК. ПРАВ ПОДОГРЕВ+ДАТЧИК
4415382 / 8200255776

Renault > Master 98> / Movano

FT88591
СТЕКЛО ЗЕРКАЛА ЛЕВ ВЕРХ ПОДОГРЕВ
4405179 / 7701057371

FT88592
СТЕКЛО ЗЕРКАЛА ПРАВ ВЕРХ ПОДОГРЕВ
4405177 / 7701057371

FT88593
СТЕКЛО ЗЕРКАЛА ЛЕВ НИЗ
7701057370

FT88594
СТЕКЛО ЗЕРКАЛА ПРАВ НИЗ
7701058200

FT90530
ПОДКРЫЛЬНИК ЗАД ЛЕВ/ПРАВ TRUCK SINGLE WHEELS DUCATO / MASTER / TRANSIT / SPRINTER
1372761080

FT90531
ПОДКРЫЛЬНИК ЗАД ЛЕВ/ПРАВ TRUCK TWIN WHEELS DUCATO / MASTER / TRANSIT / SPRINTER
93939052^

FT91876
СТЕКЛОПОДЪЕМНИК ПЕРЕД ЛЕВ ЭЛЕКТР.КПЛ.
500314229 / 504053527

FT91875
СТЕКЛОПОДЪЕМНИК ПЕРЕД ПРАВ ЭЛЕКТР.КПЛ.
500314230 / 504053528 / 77 00 352 495

FT91973
СТЕКЛОПОДЪЕМНИК ПЕРЕД ЛЕВ ЭЛЕКТР. БЕЗ МОТОРЧИКА
500314229 / 504053527

FT91974
СТЕКЛОПОДЪЕМНИК ПЕРЕД ПРАВ ЭЛЕКТР. БЕЗ МОТОРЧИКА
500314230 / 504053528 / 77 00 352 495

FT93116
ТРАПЕЦИЯ СТЕКЛООЧИСТИТЕЛЯ ПЕРЕД КПЛ. З МОТОРЧИКОМ
42536088 / 504033863 / 504084722

FT93253
ЩЕТКА СТЕКЛООЧИСТИТЕЛЯ ПЕРЁД КОМПЛЕКТ ЛЕВ +ПРАВ ФОРСУНКА СТЕКЛООМЫВАТЕЛЯ 600/600ММ
3 397 118 309 / 42535201 / 42536514

FT94154
ЛИЧИНКА ЗАМКА ПЕРЕД ЛЕВ/ПРАВ 02>
77 01 471 591

FT94160
ПЕТЛЯ ЗАМКА КАПОТА
7700352729

FT94161

ЗАМОК КАПОТА

7700352475

FT94162

ПРИВОД ЗАМКА Л/П 00> / MASTER 98> / KANGOO 98>

42535325 / 7701029259 / 7701039565

Renault > Master 98> / Movano

FT94533
РУЧКА ВНУТ. РАЗДВИЖНЫЕ ДВЕРИ ПРАВ
77 00 352 420

FT94550
РУЧКА ВНУТ. ЗАД
4500458 / 7700352433 / 9160758

FT94549
РУЧКА ВНУТ. ПЕРЕД ЛЕВ
4500488 / 7700352488 / 9160788

FT94548
РУЧКА ВНУТ. ПЕРЕД ПРАВ
77 00 352 489

FT94573
РУЧКА ВН. ЗАД
7700352455

FT94641
ПРОБКА ТОПЛИВНОГО БАКА КЛЮЧ
77 01 41 005 / 77 01 471 585

FT94647
ПРОБКА ТОПЛИВНОГО БАКА КЛЮЧ
7701471585 / 8200238413

FT94716
ПРОКЛАДКА ПРОБКИ ПОДДОНА МАСЛ. 16X22
1643.09 / 2091016 / 77 03 062 206

FT94722
ПРОБКА МАСЛЯНОГО ПОДДОНА ПОДКЛАДКА M16X1.5X12
016393 / 1218114 / 7703075210

FT95116
ЗАМОК ДВЕРИ ПЕРЕД ЛЕВ NEW TYPE
500314257 / 5801352920 / 8200147149

FAST

FT95385
ШИНА ДВЕРИ БОК НИЗ SET
82 00 080 754 / 8200080754

FT95386
ШИНА ДВЕРИ БОК SET
7700352379

FT95433
ЗАМОК ДВЕРИ ЗАД НИЗ
7700351415

FT95454
ПЕТЛЯ ЗАМКА ДВЕРИ ЗАД ЛЕВ ВЕРХ
7700353757

FT95455
ОГРАНИЧИТЕЛЬ ДВЕРИ ПЕРЕД Л/П
7700354507 / 7701471570 / 8200597523

FT95457
УПОР ЦЕНТРИРУЮЩИЙ БОК ПРАВ
7700351392

Renault > Master 98> / Movano

FT95458
ПЕТЛЯ ЗАМКА ДВЕРИ БОК ПРАВ СЕРЕДИНА

7700351346

FT95459
ЗАМОК ДВЕРИ БОК ПРАВ ВЕРХ

8200179435

FT95475
ЗАМОК ДВЕРИ ЗАД ПРАВ

7700352464

FT95504
РОЛИК КАРЕТКИ ДВЕРИ КОМПЛЕКТ

4420166^ / 4420168^ / 4420170^

FT95535
РОЛИК КАРЕТКИ ДВЕРИ БОК ВЕРХ

7701048702 / 820080743

FT95536
РОЛИК КАРЕТКИ ДВЕРИ БОК

7700352379

FT95538
ШИНА ДВЕРИ БОК ???????

7700352379

FT95539
ШИНА ДВЕРИ БОК НИЗ ???????

82 00 080 754 / 8200080754

FT95586
ШИНА ДВЕРИ НАПР. ПЕТЛИ СДВИЖНОЙ ДВЕРИ ПРАВ

4406632 / 8200163740

Renault > Trafic 01> / Vivaro

FT11314
АМОРТИЗАТОР ЗАД ЛЕВ/ПРАВ ГАЗ

4433062 / 8200600878 / 93858555

FT11713
АМОРТИЗАТОР ПЕРЕД ЛЕВ/ПРАВ ГАЗ

82 00 212 633 / 82 00 212 833

FT12008
ПОДУШКА АМОРТИЗАТОРА ПЕРЕД Л/П

4420 903 / 82 00 010 493 / 82 00 904 007

FT12018
ПОДУШКА АМОРТИЗАТОРА ПЕРЕД Л/П Z ŁOŻYSKIEM

77 01 207 491 / 77 01 209 577

Renault > Trafic 01> / Vivaro

FT12249
ПРУЖИНА ПОДВЕСКИ ПЕРЕД

44 11 801 / 8200187079

FT12250
ПРУЖИНА ПОДВЕСКИ ЗАД

44 09 728 / 8200168005

FT12262K
ЗАЩИТА АМОРТИЗАТОРА ПЕРЕД КПЛ. Л+П

4408052 / 8200010491

FT16578
РУЛЕВАЯ ТЯГА Л/П

4408474 / 7701473333 / 91160037

FT15752
РЫЧАГ ПОДВЕСКИ ОСЬ ПЕРЕДНЯЯ ЛЕВ 06>

82 00 026 654 / 82 00 232 030 / 82 00 389 134

FT15753
РЫЧАГ ПОДВЕСКИ ОСЬ ПЕРЕДНЯЯ ПРАВ 06>

82 00 389 135 / 8200 026 655 / 8200 273 729

FT16121
РУЛЕВОЙ НАКОНЕЧНИК ЛЕВ

4408510 / 7701049282 / 91160043

FT16122
РУЛЕВОЙ НАКОНЕЧНИК ПРАВ

4408511 / 7701049283 / 91160044

FT17046
ШАРОВАЯ ОПОРА Л/П 06>

40160-00Q0A / 77 01 477 385 / 93161884

FT17123
ШАРОВАЯ ОПОРА Л/П >06

40 16 066 76R

FT18428
САЙЛЕНТБЛОК СТАБИЛИЗАТОРА ПЕРЕД КОМПЛЕКТ 25ММ

44 18 991 / 8200 629 180 / 8200 845 492

FT18513
САЙЛЕНТБЛОК РЫЧАГА ОСЬ ПЕРЕДНЯЯ ЗАД ЛЕВ/ПРАВ

4 408 958^ / 4 408 959^ / 82 00 049 624

FT18514
САЙЛЕНТБЛОК РЫЧАГА ОСЬ ПЕРЕДНЯЯ ПЕРЕД ЛЕВ/ПРАВ

82 00 002 869 / 82 00 389 716^ / 82 00 452 715^

FT18518
САЙЛЕНТБЛОК СТАБИЛИЗАТОРА ПЕРЕД ВНУТР 22ММ

4419790 / 8200629180 / 8200629182

FT20579
СТОЙКА СТАБИЛИЗАТОРА ПЕРЕД ЛЕВ/ПРАВ

4417973 / 7711160426 / 8200661217

FT22125
ПОДШИПНИК СТУПИЦЫ ПЕРЕД КПЛ

402106566R / 7701206847

Renault > Trafic 01> / Vivaro

FT22126
ПОДШИПНИК СТУПИЦЫ ПЕРЕД >02 (-[+]ABS)
40210-00QAF / 4408669 / 7701206848

FT22127
ПОДШИПНИК СТУПИЦЫ ПЕРЕД КПЛ 02>
402109697R / 7701207358 / 7701207966

FT23062
СТУПИЦА КОЛЕСА ПЕРЕД
8200153076 / 8200227726

FT25508K
ШРУС ВНЕШ 1.9DCI
8200069147 / 8200334338 / 8200485589

FT25510K
ШРУС ВНЕШ 2.0DCI/2.5DCI
8200776537

FT27147
ПОЛУОСЬ ПРАВ 2.0DCI
7711368831 / 8200452268 / 93856308

FT27148
ПОЛУОСЬ ПРАВ 2.5DCI/DTI CHASS>
4417909 / 7711368832 / 8200452273

FT28443
ЗАЩИТА ШРУСа ВНУТР SET
7701209260

FT27149
ПОЛУОСЬ ЛЕВ 1.9DCI
4409210 / 4414517 / 8200485589

FT27151
ПОЛУОСЬ ПРАВ 1.9DCI
4409208 / 4414516 / 91166707

FT27169
ПОЛУОСЬ ЛЕВ 2.5DCI/DTI
8200452272 / 8200776535 / 8201187931

FT27179
ПОЛУОСЬ ПРАВ 2.5DTI/DTI >CHASS
4411698 / 7711135440 / 8200169163

FT29513
КОЛОДКИ ТОРМОЗНЫЕ ЗАД
7701050918 / 7701054772 / 93173646

FT29542
КОЛОДКИ ТОРМОЗНЫЕ ПЕРЕД БЕЗ ДАТЧИКА
4414519 / 7701054771 / 8671005954

FT31133
ДИСК ТОРМОЗНОЙ ПЕРЕД ЛЕВ/ПРАВ НИПЕЛЬ
4020600QAG / 7701206845 / 7701206845

FT31134
ДИСК ТОРМОЗНОЙ ЗАД ЛЕВ/ПРАВ ПОЛНАЯ
4320-60-QAC / 4408 276 / 7711130076

Renault > Trafic 01> / Vivaro

FT32196
СУППОРТ ТОРМОЗНОЙ ПЕРЕД ЛЕВ
7701050919

FT32197
СУППОРТ ТОРМОЗНОЙ ПЕРЕД ПРАВ
7701051808

FT32516N
СУППОРТ ТОРМОЗНОЙ ЗАД ЛЕВ
4414027 / 7701056166 / 7711135669

FT32517N
СУППОРТ ТОРМОЗНОЙ ЗАД ПРАВ
7701050916 / 7701056165 / 7711135700

FT35132
ТОРМОЗНОЙ ШЛАНГ ЗАД ЛЕВ/ПРАВ 225ММ
480694 / 8200003480 / 8200695145

FT35134
ТОРМОЗНОЙ ШЛАНГ ЗАД ЛЕВ/ПРАВ 250ММ
8200003481 / 8200688043 / 93859699

FT35141
ТОРМОЗНОЙ ШЛАНГ ПЕРЕД ЛЕВ/ПРАВ 395ММ
7700811705

FT35143
ТОРМОЗНОЙ ШЛАНГ ПЕРЕД ЛЕВ/ПРАВ 415ММ
8200003478 / 8200688042 / 91166506

FT36206
НАСОС ГУР БЕЗ КОЛЕСА
7700426719 / 7700431285 / 8200024778

FT36222
НАСОС ГУР БЕЗ КОЛЕСА 1.9 / 2.2 DTI
8200096704 / 8200100082 / 8200709229

FT37121
ФИЛЬТР ВОЗДУШНЫЙ
16546-00QOH / 4411279 / 82 00 095 976

FT37164
ФИЛЬТР ВОЗДУШНЫЙ 2.0 01>
16546 00QAA / 16546-00QAA / 16546-00-QAA

FT37168
ФИЛЬТР ВОЗДУШНЫЙ 1.9DCI 01>
1654-600Q0C / 16546-00QAE / 16546-00QAP

FT37414
ФИЛЬТР САЛОНА
27298-00QAA / 4408 840 / 4408840

FT38078
ФИЛЬТР МАСЛЯНЫЙ 1.9/2.2/2.5
77 00 109 402 / 77 01 472 321 / 82 00 004 835

FT38079
ФИЛЬТР МАСЛЯНЫЙ НИЗКИЙ 1.6/2.0 16V
8200768927 / 4415442 / 4434962

Renault > Trafic 01> / Vivaro

FT38093
ФИЛЬТР МАСЛЯНЫЙ ВЫСОКИЕ 1.5DCI. 1.9DCI

8200768927 / 4415442 / 4434962

FT38095
ФИЛЬТР МАСЛЯНЫЙ 2.0/2.5DCI

152094543R / 4431 215 / 7701478538

FT39070
ФИЛЬТР ТОПЛИВА 1.9

1906.56 / 4402894 / 77 01 043 620

FT39072
ФИЛЬТР ТОПЛИВА 1.1 /1.4 /1.6 /1.8

1567.81 / 962 261 7880 / 9622617880

FT39095
ФИЛЬТР ТОПЛИВА 1.2/1.6

16400-00QAA / 4408101 / 77 01 068 107

FT39102
ФИЛЬТР ТОПЛИВА 2.2/2.5/3.0 dCi 01>

1640500QAA / 16405-00-QAA / 4404 191

FT39104
ФИЛЬТР ТОПЛИВА 1.9/2.2/2.5 dCi 03>

16 40 385 13R / 164038513R / 74 85 116 340

FT39105
ФИЛЬТР ТОПЛИВА 1.9/2.2/2.5 dCi 03>

16405-00QAC / 4412830 / 93161121

FT44599
НАТЯЖИТЕЛЬ РЕМНЯ MICRO-V РОЛИК 2.5 DCI

7700104092 / 82 00 104 754

FT44601
НАТЯЖИТЕЛЬ РЕМНЯ MICRO-V РОЛИК 2.2/2.5DCI

8200071404 / 8200285009

FT44606
НАТЯЖИТЕЛЬ РЕМНЯ MICRO-V РОЛИК 60X17X31

8200071404 / 8200285009

FT44609
РОЛИК ГРМ 2.5 CDTI 75.5X8X30

4506092 / 8200004593 / 92 01 540

FT45588
ШКИВ / TRAFIC 01> 2.2/2.5DCI

8200523072 / 8200664350 / 8200802666

FT45589
ШКИВ / TRAFIC 01> 2.2/2.5DCI

8200468081 / 8200555547 / 8200664348

FT45590
ШКИВ

8200267867

FT45591
ШКИВ 1.9 DCI 6PK

7700113776 / 7700115766 / 8200079183

Renault > Trafic 01> / Vivaro

FT45592
ШКИВ 2.0DCI
8200361247 / 8200767762

FT45623
ШКИВ ГЕНЕРАТОРА 1.9 / 2.2 / 2.5 DCI
7701477508 / 93190868

FT45629
ШКИВ ГЕНЕРАТОРА 2.3 DCI
7701071376 / 8200489514 / 8201432084

FT49377
МАСЛЯНЫЙ ПОДДОН 2.2/2.5DCI
8200728389

FT49382
МАСЛЯНЫЙ ПОДДОН 1.9D
8200188748 / 8200477252 / 8200728386

FT49387
МАСЛЯНЫЙ ПОДДОН 2.0 DCI
8200569605 / 8200742428 / 8200795039

FT52324
САЙЛЕНТБЛОК БАЛКИ ОСЬ ПЕРЕДНЯЯ ЗАД
8200039866B / 8200405135 / 8200626965

FT52502
ПОДУШКА ДВИГАТЕЛЯ ЗАД РЫЧАГ 2.0/2.5DCI
4421 191 / 82 00 049 243 / 82 00 049 924

FT52613
ПОДУШКА ДВИГАТЕЛЯ ПРАВ ВЕРХ 1.6DCI / 2.0DCI
60 00 617 697 / 82 00 404 271

FT52614
ПОДУШКА ДВИГАТЕЛЯ ВЕРХ 1.9DCI
82 00 003 827 / 82 00 049 246 / 911 67 995

FT52615
ПОДУШКА ДВИГАТЕЛЯ ЛЕВ 1.9DCI
82 00 003 824

FT52618
ПОДУШКА ДВИГАТЕЛЯ ПРАВ 1.9/2.0DCI
82 00 003 825 / 82 00 378 211

FT52617
ПОДУШКА ДВИГАТЕЛЯ ЗАД РЫЧАГ 1.9DCI
8200003826

FT54257
ДАТЧИК ДАВЛ. ВОЗДУХА 1.5DCI RENAULT TRAFIC 01> 1.9DCI
82 00 225 971 / 8200225971

FT55212
МАСЛЯНЫЙ РАДИАТОР С ФИЛЬТРОМ 2.0 DCI
8200507878 / 8200781898 / 8200797762

FT55273
ПЕЧКА 2.5 dCI
7701065763

Renault > Trafic 01> / Vivaro

FT56191
ВЕНТИЛЯТОР РАДИАТОРА

7701069897

FT56557
ВЕНТИЛЯТОР ПЕЧКИ [+] AC

7701035892

FT56559
ВЕНТИЛЯТОР ПЕЧКИ [+] AC

7701050310

FT56561
ВЕНТИЛЯТОР ПЕЧКИ

7701208225

FT57181
ПОМПА ОХЛАЖД ЖИДКОСТИ 2.3DCI

2101000Q0C / 4431125 / 8200332040

FT57184
ПОМПА ОХЛАЖД ЖИДКОСТИ 1.9DCI

30620725 / 44 49 049 / 77 01 479 043

FT57185
ПОМПА ОХЛАЖД ЖИДКОСТИ 2.5DCI

7701472625 / 8200129206 / 8201013780

FT58019
ТЕРМОСТАТ 2.5 DCI

8200021008 / 8200154296 / 8200154300

FT58023
ТЕРМОСТАТ КПЛ 1.9 DCI

82 00 074 434 / 8200074346 / 8200674368

FT58191
ТЕРМОСТАТ КПЛ 2.0 DCI

82 00 065 539 / 82 00 656 420 / 82 00 656 642

FT59163
РЕОСТАТ ВЕНТ. РАДИАТОРА

7700432632 / 7701042681 / 7701206244

FT59165
РЕЗИСТОР ПЕЧКИ

7701050325

FT59169
РЕЗИСТОР ПЕЧКИ

4413 393 / 4413393 / 7701208226

FT59171
РЕЗИСТОР ПЕЧКИ 1.9 /2.0 DCI

7701049661

FT61660
ТРУБА СИСТ. ОХЛАЖДЕНИЯ 2.0 DCI

4421790 / 93862376

FT61661
ТРУБА ИНТЕРКУЛЛЕРА 1.9 DCI

91167044

Renault > Trafic 01> / Vivaro

FT61688
ТРУБА СИСТ. ОХЛАЖДЕНИЯ 1.9DCI
8200262890 / 8200817132

FT64130
СЦЕПЛЕНИЕ БЕЗ ПОДШИПНИКА 1.9 DCI
7701473442 / 7701477758 / 7711135965

FT68032
НАСОС СЦЕПЛЕНИЯ
8200031239 / 8200506488

FT73030
ТРОС ПЕРЕКЛЮЧЕНИЯ КПП КПЛ
4432979 / 7701477671 / 93198015

FT74127
ГЕНЕРАТОР 2.5 DCI
8200190721 / 8200660035 / 8200692868

FT74129
ГЕНЕРАТОР 1.9 2.2 dCi 125 A
7700427476 / 8200495301 / 8200495304

FT74130
ГЕНЕРАТОР 1.9/2.2/2.5 DCI
7700426849 / 7711134316 / 8200162474

FT74133
ГЕНЕРАТОР 2.0 dCi
23100-00Q00J / 8200404459 / 93161735

FT74219
СТАРТЕР
7700115479 / 7700116260 / 7711134792

FT74220
СТАРТЕР 2kW
7701056687 / 7711368323 / 8200018818

FT74234
СТАРТЕР 2.0 DCI 06> 2.2 kW
8200402016 / 8200458765 / 8200568535

FT74237
СТАРТЕР 2.5/2.8 DTI 2.2 kW
4500256 / 7700300522 / 7700313447

FT75104
ДАТЧИК ПОЛОЖЕНИЯ РАСПРЕДВАЛА 1.9/2.2/2.5DCI
7700103486

FT75536
ДАТЧИК ПОЛОЖЕНИЯ ВАЛА ВМТ 1.9DTI
77 00 113 552

FT75547
ДАТЧИК ПОЛОЖЕНИЯ ВАЛА ВМТ 1.9DCI
8200676078

FT75558
ДАТЧИК ПОЛОЖЕНИЯ ВАЛА ВМТ 1.9DCI
8200688405

Renault > Trafic 01> / Vivaro

FT80512
ДАТЧИК ABS ПЕРЕД Л/П 09>

4419 127 / 82 00 675 748 / 9385 9336

FT80513
ДАТЧИК ABS ПЕРЕД Л/П

82 00 583 498

FT80578
ДАТЧИК ABS ЗАД Л/П

8200675755

FT80579
ДАТЧИК ABS ЗАД

8200724127 / 93 194 900 / 93 860 619

FT81092
ДАТЧИК STOP 2-PIN

77 00 414 986 / 7700414986

FT81093
ДАТЧИК STOP 4-PIN

4404 452 / 77 00 414 988 / 7700414988

FT82129
ПЕРЕКЛЮЧАТЕЛЬ КОМБИНИРОВАНЫЙ

77 01 048 913 / 7701048913

FT82130
ПЕРЕКЛЮЧАТЕЛЬ КОМБИНИРОВАНЫЙ

77 01 048 912

FT82215
ПЕРЕКЛЮЧАТЕЛЬ ЗЕРКАЛА

7700 410 141 / 8200002442B

FT82721
СВЕЧА НАКАЛА TRAFIC 01> 2.0/2.3 DCI

110655813R / 82 00 561 251

FT82218
ПЕРЕКЛЮЧАТЕЛЬ СТЕКЛОПОДЪЕМНИКА ЛЕВ

8200 315 034

FT82219
ПЕРЕКЛЮЧАТЕЛЬ СТЕКЛОПОДЪЕМНИКА ПРАВ

8 200 057 321 / 8200057321

FT82726
СВЕЧА НАКАЛА 1.9DCI

77 00 111 323 / 8200434855 / 8200490950

FT82737
СВЕЧА НАКАЛА 2.2/2.5 DCI

4430 920 / 8671012311 / 93161489

FT84546
ХОМУТ ГЛУШИТЕЛЯ М8 48ММ

1713.39 / 20585-D0300 / 3104851

FT84549
ХОМУТ ГЛУШИТЕЛЯ М8 54ММ

1608229 / 1713.24 / 20685-F5900

Renault > Trafic 01> / Vivaro

FT84551
ХОМУТ ГЛУШИТЕЛЯ М8 60ММ
1736.33 / 60587685 / 7701402142

FT84569
ПОДВЕС ВЫХЛОПА
2065100QAB / 206517872R / 4410148

FT88325
ЗЕРКАЛО ЭЛЕКТР. КОРОТК. ЛЕВ ПОДОГРЕВ
4408529 / 7701473245

FT88326
ЗЕРКАЛО ЭЛЕКТР. КОРОТК. ПРАВ ПОДОГРЕВ+ДАТЧИК
7700773858 / 7701473247

FT88587
СТЕКЛО ЗЕРКАЛА ЛЕВ ВЕРХ ПОДОГРЕВ
4408323 / 7701050267

FT88588
СТЕКЛО ЗЕРКАЛА ПРАВ ВЕРХ ПОДОГРЕВ
4410618 / 7701052624

FT88589
СТЕКЛО ЗЕРКАЛА ЛЕВ НИЗ
4408325 / 7701050269

FT88590
СТЕКЛО ЗЕРКАЛА ПРАВ НИЗ
4410641 / 7701052626

FT91958
СТЕКЛОПОДЪЕМНИК ПЕРЕД ЛЕВ ЭЛЕКТР.КПЛ.
4408554 / 7700311820 / 91165704

FT91957
СТЕКЛОПОДЪЕМНИК ПЕРЕД ПРАВ ЭЛЕКТР.КПЛ.
4408555 / 7700 311 821 / 91165705

FT93233
ЩЕТКА СТЕКЛООЧИСТИТЕЛЯ ПЕРЁД КОМПЛЕКТ ЛЕВ +ПРАВ ПЛОСКИЕ 600ММ +530ММ
7701049049 + 7701049049

FT94577
РУЧКА ВНУТ. РАЗДВИЖНЫЕ ДВЕРИ Л/П
80/656 / 8200214656

FT94641
ПРОБКА ТОПЛИВНОГО БАКА КЛЮЧ
77 01 41 005 / 77 01 471 585

FT94707
ПРОБКА БАКА ОХЛ.ЖИДКЛСТИ 1.4 BAR
77 00 805 131 / 82 00 048 024

FT94716
ПРОКЛАДКА ПРОБКИ ПОДДОНА МАСЛ. 16X22
1643.09 / 2091016 / 77 03 062 206

FT94719
КОРПУС ФИЛЬТРА МАСЛА КРЫШКА 2.2/2.5
1203 004 / 7701048886

Renault > Trafic 01> / Vivaro

FT94722
ПРОБКА МАСЛЯНОГО ПОДДОНА ПОДКЛАДКА M16X1.5X12
016393 / 1218114 / 7703075210

FT94725
КОРПУС ФИЛЬТРА МАСЛА КРЫШКА 2.0 DCI/2.5 DCI
1520100Q0A / 7701476503

FT94732
ПРОБКА БАКА СТЕКЛООМЫВАТЕЛЯ
7700411279 / 8200226894

FT94837
ГАЗОВЫЙ АМОРТИЗАТОР БАГАЖНИКА
4414419 / 91168256

FT95546
РОЛИК КАРЕТКИ ДВЕРИ БОК ВЕРХ
77 00 312 370 / 77 00 312 971

FT95547
ШИНА ДВЕРИ БОК ???????
77 00 312 372

FT95548
ШИНА ДВЕРИ БОК НИЗ ???????
77 00 312 012 / 77 00 312371

FT95579
ШИНА ДВЕРИ БОК ВЕРХ SET
77 00 312 370 / 77 00 312 971

FT95580
ШИНА ДВЕРИ БОК SET
77 00 312 372

FT95581
ШИНА ДВЕРИ БОК НИЗ SET
77 00 312 012 / 77 00 312371

Renault > Trafic 14> / Vivaro /Talento

FT12018
ПОДУШКА АМОРТИЗАТОРА ПЕРЕД Л/П Z ŁOŻYSKIEM
77 01 207 491 / 77 01 209 577

FT12262K
ЗАЩИТА АМОРТИЗАТОРА ПЕРЕД КПЛ. Л+П
4408052 / 8200010491

FT16121
РУЛЕВОЙ НАКОНЕЧНИК ЛЕВ
4408510 / 7701049282 / 91160043

FT16122
РУЛЕВОЙ НАКОНЕЧНИК ПРАВ
4408511 / 7701049283 / 91160044

Renault > Trafic 14> / Vivaro /Talento

FT16578
РУЛЕВАЯ ТЯГА Л/П

4408474 / 7701473333 / 91160037

FT23072
ПОДШИПНИК СТУПИЦЫ ПЕРЕД СТУПИЦА

402026199R / 4422289

FT29513
КОЛОДКИ ТОРМОЗНЫЕ ЗАД

7701050918 / 7701054772 / 93173646

FT35134
ТОРМОЗНОЙ ШЛАНГ ЗАД ЛЕВ/ПРАВ 250ММ

8200003481 / 8200688043 / 93859699

FT35143
ТОРМОЗНОЙ ШЛАНГ ПЕРЕД ЛЕВ/ПРАВ 415ММ

8200003478 / 8200688042 / 91166506

FT37341
ФИЛЬТР САЛОНА УГОЛЬНЫЙ

27 27 711 28R

FT37344
ФИЛЬТР САЛОНА

27 27 789 80R

FT39106
ФИЛЬТР ТОПЛИВА 2.3 dCi

164031219R / 164038899R / 164039560R

FT45629
ШКИВ ГЕНЕРАТОРА 2.3 DCI

7701071376 / 8200489514 / 8201432084

FT52613
ПОДУШКА ДВИГАТЕЛЯ ПРАВ ВЕРХ 1.6DCI / 2.0DCI

60 00 617 697 / 82 00 404 271

FT55403
МАСЛЯНЫЙ РАДИАТОР 1.6 DCI

152085948R / 6000616620

FT55404
МАСЛЯНЫЙ РАДИАТОР С ФИЛЬТРОМ 1.6 DCI

152085948R / 6000616620

FT59167
РЕЗИСТОР ПЕЧКИ 10-

7701209850

FT75103
ДАТЧИК ПОЛОЖЕНИЯ РАСПРЕДВАЛА 1.5DCI

237310776R

FT75554
ДАТЧИК ПОЛОЖЕНИЯ ВАЛА ВМТ 1.5DCI

8200885209

FT93226
ЩЕТКА СТЕКЛООЧИСТИТЕЛЯ ПЕРЁД КОМПЛЕКТ ЛЕВ +ПРАВ ПЛОСКИЕ 650ММ +475ММ

288901346R

FT96106

КОВРИК РЕЗИНОВЫЙ

FT15501

РЫЧАГ ПОДВЕСКИ ОСЬ ПЕРЕДНЯЯ Л/П НИЗ

4D0 407 151 B

FT15508

РЫЧАГ ПОДВЕСКИ ОСЬ ПЕРЕДНЯЯ Л/П НИЗ ПЕРЁД 01>

8E0 407 151 E

FT15502

РЫЧАГ ПОДВЕСКИ ОСЬ ПЕРЕДНЯЯ ЛЕВ ВЕРХ

8D0 407 505 B / 8E0 407 505 A

FT15510

РЫЧАГ ПОДВЕСКИ ОСЬ ПЕРЕДНЯЯ ПРАВ ВЕРХ

8D0 407 506 B / 8E0 407 506 A

FT15502

РЫЧАГ ПОДВЕСКИ ОСЬ ПЕРЕДНЯЯ ЛЕВ ВЕРХ

8D0 407 505 B / 8E0 407 505 A

FT15503

РЫЧАГ ПОДВЕСКИ ОСЬ ПЕРЕДНЯЯ ПРАВ ВЕРХ

8D0 407 506 B / 8E0 407 506 A

FT15504

РЫЧАГ ПОДВЕСКИ ОСЬ ПЕРЕДНЯЯ ЛЕВ ВЕРХ >01

4D0 407 509 D / 8D0 407 509 / 8D0 407 509 C

FT15505

РЫЧАГ ПОДВЕСКИ ОСЬ ПЕРЕДНЯЯ ПРАВ ВЕРХ >01

4D0 407 510 B / 4D0 407 510 D / 8D0 407 510

FT15506

РЫЧАГ ПОДВЕСКИ ОСЬ ПЕРЕДНЯЯ ЛЕВ НИЗ ЗАД

4D0 407 693 E

FT15507

РЫЧАГ ПОДВЕСКИ ОСЬ ПЕРЕДНЯЯ ПРАВ НИЗ ЗАД

4D0 407 694 E

FT15509

РЫЧАГ ПОДВЕСКИ ОСЬ ПЕРЕДНЯЯ ЛЕВ ВЕРХ

8D0 407 505 B / 8E0 407 505 A

FT15503

РЫЧАГ ПОДВЕСКИ ОСЬ ПЕРЕДНЯЯ ПРАВ ВЕРХ

8D0 407 506 B / 8E0 407 506 A

FT15511

РЫЧАГ ПОДВЕСКИ ОСЬ ПЕРЕДНЯЯ ЛЕВ ВЕРХ 01>

4D0 407 509 D / 8D0 407 509 / 8D0 407 509 C

FT15512

РЫЧАГ ПОДВЕСКИ ОСЬ ПЕРЕДНЯЯ ПРАВ ВЕРХ 01>

4D0 407 510 B / 4D0 407 510 D / 8D0 407 510

FT15668

РЕМКОМПЛЕКТ РЫЧАГА ОСЬ ПЕРЕДНЯЯ B5 95-01

8D0 498 998

FT15758

РЕМКОМПЛЕКТ РЫЧАГА ОСЬ ПЕРЕДНЯЯ B6/B7

8E0 498 998 / 8E0 498 998 S1

Others > Audi A4

FT16072
РУЛЕВОЙ НАКОНЕЧНИК Л/П 95>

4B0 419 811 F / 4D0 419 811 B

FT17043
РЕМКОМПЛЕКТ РЫЧАГА ОСЬ ПЕРЕДНЯЯ КОМПЛЕКТ

KIT 02

FT20501
СТОЙКА СТАБИЛИЗАТОРА ПЕРЕД ЛЕВ/ПРАВ 95-01

4D0 411 317 D / 4D0 411 317 G / 4D0 411 317 J

FT20502
СТОЙКА СТАБИЛИЗАТОРА ПЕРЕД ЛЕВ 95-01

8D0 411 317 D

FT20503
СТОЙКА СТАБИЛИЗАТОРА ПЕРЕД ПРАВ 95-01

8D0 411 318 D

FT20504
СТОЙКА СТАБИЛИЗАТОРА ПЕРЕД ЛЕВ B6/B7

8E0 411 317

FT20505
СТОЙКА СТАБИЛИЗАТОРА ПЕРЕД ПРАВ B6/B7

8E0 411 318

Others > Audi A6

FT15728
РЫЧАГ ПОДВЕСКИ ОСЬ ПЕРЕДНЯЯ ЛЕВ НИЗ AUDI A6 C4 94>

4A0 407 151

FT15729
РЫЧАГ ПОДВЕСКИ ОСЬ ПЕРЕДНЯЯ ПРАВ НИЗ AUDI A6 C4 94>

4A0 407 152

Others > Bmw 3 E46

FT15554
РЫЧАГ ПОДВЕСКИ ОСЬ ПЕРЕДНЯЯ ЛЕВ

31 12 6 751 317

FT15555
РЫЧАГ ПОДВЕСКИ ОСЬ ПЕРЕДНЯЯ ПРАВ

31 12 6 751 318

FT18334
САЙЛЕНТБЛОК РЫЧАГА ОСЬ ПЕРЕДНЯЯ ЗАД ЛЕВ

31 12 6 756 063

FT18335
САЙЛЕНТБЛОК РЫЧАГА ОСЬ ПЕРЕДНЯЯ ЗАД ПРАВ

31 12 6 756 064

Others > Bmw 3 E46

FT20537
СТОЙКА СТАБИЛИЗАТОРА ПЕРЕД ЛЕВ/ПРАВ

31 35 1 095 694 / 31 35 6 780 847

Others > Bmw 5 E39

FT15667
РЫЧАГ ПОДВЕСКИ ОСЬ ЗАДНЯЯ Л/П BMW 5 E39

33 32 1 090 745

FT15683
РЫЧАГ ПОДВЕСКИ ОСЬ ПЕРЕДНЯЯ ЛЕВ НИЗ BMW 5 E39 520-530I/D

31 12 1 094 233

FT15684
РЫЧАГ ПОДВЕСКИ ОСЬ ПЕРЕДНЯЯ ПРАВ НИЗ BMW 5 E39 520-530I/D

31 12 1 094 234

Others > Citroen C3

FT15635
РЫЧАГ ПОДВЕСКИ ОСЬ ПЕРЕДНЯЯ ЛЕВ 02>

3520.L4 / 3520.L9 / 3520.R5

FT15636
РЫЧАГ ПОДВЕСКИ ОСЬ ПЕРЕДНЯЯ ПРАВ 02>

3521.H6 / 3521.N6

FT22093
ПОДШИПНИК СТУПИЦЫ ПЕРЕД КПЛ

3350.69 / 3350.97 / 335069

FT59116
РЕЗИСТОР ПЕЧКИ

6441.L2

FT61460
ТРУБА СИСТ. ОХЛАЖДЕНИЯ 1.4HDI

1336.X3

FT61461
ТРУБА СИСТ. ОХЛАЖДЕНИЯ РАДАТОРА 1.4HDI

1336.V3

FT73022
ТРОС ПЕРЕКЛЮЧЕНИЯ КПП 02> 1.4 HDI

2444.CR / 2444.FE / 2444.V0

Others > Citroen C4

FT21523
БОЛТ КОЛЕСА ШПИЛЬКА M12X1.25X24

160 873 4480 / 1608 7344 80 / 5405.72

FT22093
ПОДШИПНИК СТУПИЦЫ ПЕРЕД КПЛ

3350.69 / 3350.97 / 335069

FT22094
ПОДШИПНИК СТУПИЦЫ ЗАД КПЛ

3748.94

FT52512
ПОДУШКА ДВИГАТЕЛЯ ПРАВ 1.6HDI 8V/16V FAP

1807.EV / 1807.GF / 1807.X2

FT52514
ПОДУШКА ДВИГАТЕЛЯ САЙЛЕНТБЛОК 1.6VTI/1.6HDI 8V

1809.44

FT58015
КОРПУС ТЕРМОСТАТА PEUGEOT 308 1.6 16V THP

11537534521 / 1336.Z6 / 9808646980

FT61673
ТРУБА СИСТ. ОХЛАЖДЕНИЯ 05> 1.6HDI

1351.KQ / 1351.RE

Others > Citroen C5

FT20559
СТОЙКА СТАБИЛИЗАТОРА ЗАД ЛЕВ/ПРАВ

5178.46 / 5178.52 / 517846

FT20560
СТОЙКА СТАБИЛИЗАТОРА ПЕРЕД ЛЕВ/ПРАВ

508748

FT21523
БОЛТ КОЛЕСА ШПИЛЬКА M12X1.25X24

160 873 4480 / 1608 7344 80 / 5405.72

FT22093
ПОДШИПНИК СТУПИЦЫ ПЕРЕД КПЛ

3350.69 / 3350.97 / 335069

FT44610
НАТЯЖИТЕЛЬ РЕМНЯ MICRO-V КПЛ

1357587 / 1480012 / 1613840380

FT59116
РЕЗИСТОР ПЕЧКИ

6441.L2

Others > Citroen Saxo

FT15616
РЫЧАГ ПОДВЕСКИ ОСЬ ПЕРЕДНЯЯ ЛЕВ
3520.78

FT15617
РЫЧАГ ПОДВЕСКИ ОСЬ ПЕРЕДНЯЯ ПРАВ
3520.79

Others > Dacia Duster

FT15015
РЫЧАГ ПОДВЕСКИ ОСЬ ПЕРЕДНЯЯ ЛЕВ ПОПЕРЕЧНЫЙ
54 50 116 97R / 54 50 167 46R / 54 50 199 69R

FT15016
РЫЧАГ ПОДВЕСКИ ОСЬ ПЕРЕДНЯЯ ПРАВ ПОПЕРЕЧНЫЙ
545000138R / 545001535R / 545006542R

FT20561
СТОЙКА СТАБИЛИЗАТОРА ПЕРЕД/ЗАД L/P
82 00 814 411

FT84585
ПРОКЛАДКА ГЛУШИТЕЛЯ
20691AY600 / 2071100QAB / 7700836096

Others > Dacia Logan

FT11018
АМОРТИЗАТОР ПЕРЕД ЛЕВ/ПРАВ ГАЗ
6001550752 / 8200792798 / 8200807029

FT11019
АМОРТИЗАТОР ЗАД ЛЕВ/ПРАВ ГАЗ
562102854R / 6001547072 / 8200633372

FT11020
АМОРТИЗАТОР ЗАД ЛЕВ/ПРАВ MCV
6001549248 / 8200417472C / 8200779901

FT18007
СТОЙКА СТАБИЛИЗАТОРА ПЕРЕД ЛЕВ/ПРАВ
60 01 547 713 / 6001547138

FT15606
РЫЧАГ ПОДВЕСКИ ОСЬ ПЕРЕДНЯЯ ЛЕВ
545011697R / 6001547520 / 8200792639

FT15607
РЫЧАГ ПОДВЕСКИ ОСЬ ПЕРЕДНЯЯ ПРАВ
6001547519 / 6001550447 / 8200820918

FT18013
САЙЛЕНТБЛОК РЫЧАГА ОСЬ ПЕРЕДНЯЯ ПЕРЕД ЛЕВ/ПРАВ
6040002245

FT52010
ПОДУШКА ДВИГАТЕЛЯ СЕРЕДИНА ЗАД РЫЧАГ
6001549205 / 6001549647 / 8200014933

Others > Ford B-Max

FT37330
ФИЛЬТР САЛОНА

1541 456 / 1594 615 / 8V51-18D543-AA

FT37331
ФИЛЬТР САЛОНА УГОЛЬНЫЙ

1566 997 / 1701 022

Others > Ford Fiesta

FT20566
СТОЙКА СТАБИЛИЗАТОРА ПЕРЕД ЛЕВ/ПРАВ 01>

1469212 / 2S613B438AD / DD3234170

FT20567
СТОЙКА СТАБИЛИЗАТОРА ПЕРЕД ЛЕВ/ПРАВ 08>

1 513 343 / D65134170 / D651-34-170A

FT44610
НАТЯЖИТЕЛЬ РЕМНЯ MICRO-V КПЛ

1357587 / 1480012 / 1613840380

FT61460
ТРУБА СИСТ. ОХЛАЖДЕНИЯ 1.4HDI

1336.X3

FT93202
ЩЕТКА СТЕКЛООЧИСТИТЕЛЯ ПЕРЁД КОМПЛЕКТ ЛЕВ +ПРАВ ПЛОСКИЕ 550ММ +400ММ

5911202

FT93223
ЩЕТКА СТЕКЛООЧИСТИТЕЛЯ ПЕРЁД КОМПЛЕКТ ЛЕВ +ПРАВ 650/400ММ

52026767 + 52026769

Others > Ford Focus

FT11016
АМОРТИЗАТОР ПЕРЕД ЛЕВ ГАЗ 04>

1697749 / 1699184 / 1750030

FT11017
АМОРТИЗАТОР ПЕРЕД ПРАВ ГАЗ 04>

1697749 / 1699187 / 1750030

FT12288
ПОДУШКА АМОРТИЗАТОРА

1 064 722 / 1 480 525 / 7T163K155AA

FT15626
РЫЧАГ ПОДВЕСКИ ОСЬ ЗАДНЯЯ Л/П 98>

1 061 668

FT15517
РЫЧАГ ПОДВЕСКИ ОСЬ ПЕРЕДНЯЯ ЛЕВ 15ММ

1 332 075

FT15518
РЫЧАГ ПОДВЕСКИ ОСЬ ПЕРЕДНЯЯ ПРАВ 15ММ

1 332 074

Others > Ford Focus

FT15703
РЫЧАГ ПОДВЕСКИ ОСЬ ПЕРЕДНЯЯ ЛЕВ 98>

1 090 738

FT15704
РЫЧАГ ПОДВЕСКИ ОСЬ ПЕРЕДНЯЯ ПРАВ 98>

1 090 730

FT20510
СТОЙКА СТАБИЛИЗАТОРА ПЕРЕД ЛЕВ/ПРАВ 98>

1 067 818 / 1 661 237 / 6 960 036

FT20540
СТОЙКА СТАБИЛИЗАТОРА ПЕРЕД ЛЕВ/ПРАВ

1230909 / 1686594 / 3M513B438AB

FT20565
СТОЙКА СТАБИЛИЗАТОРА ЗАД ЛЕВ/ПРАВ 04>

1 734 686 / 31212548 / BP4K-28-170F

FT20588
СТОЙКА СТАБИЛИЗАТОРА ЗАД ЛЕВ/ПРАВ 04>

1500682 / 1719542

FT45601
ШКИВ 2.0JTD

0515.V9 / 9681640880

FT61630
ТРУБА ИНТЕРКУЛЛЕРА 04> 2.0TDCI

1324645 / 1344155 / 1530297

Others > Ford Mondeo

FT15693
РЫЧАГ ПОДВЕСКИ ОСЬ ПЕРЕДНЯЯ ЛЕВ 00>

1 116 579

FT15694
РЫЧАГ ПОДВЕСКИ ОСЬ ПЕРЕДНЯЯ ПРАВ 00>

1 116 578

FT18429
САЙЛЕНТБЛОК СТАБИЛИЗАТОРА ПЕРЕД КОМПЛЕКТ 19ММ

1478582

FT20510
СТОЙКА СТАБИЛИЗАТОРА ПЕРЕД ЛЕВ/ПРАВ 98>

1 067 818 / 1 661 237 / 6 960 036

FT44631
НАТЯЖИТЕЛЬ РЕМНЯ MICRO-V КПЛ 2.0 TDCi

1125419 / 1201181 / XS7E6A228CB

FT45565
ШКИВ 1.4/1.6 HDI

0515.T3 / 9654961080 / AV6Q6B319AA

Others > Ford Mondeo

FT45601
ШКИВ 2.0JTD

0515.V9 / 9681640880

Others > Inne

FT84550
ХОМУТ ГЛУШИТЕЛЯ М8 58ММ

1713.13 / 1713.25 / 3923442

Others > Iveco Stralis

FT37131
ФИЛЬТР ВОЗДУШНЫЙ

41272124

FT37173
ФИЛЬТР ВОЗДУШНЫЙ

42554489 / 42558097

FT39003
ФИЛЬТР ТОПЛИВА

1907539 / 1908547

Others > Iveco Tector

FT37038
ФИЛЬТР ВОЗДУШНЫЙ 06>

42554488 / 42558096

FT39003
ФИЛЬТР ТОПЛИВА

1907539 / 1908547

Others > Lancia Kappa

FT17018
ШАРОВАЯ ОПОРА Л/П LANCIA KAPPA

82480099

FT20068
СТОЙКА СТАБИЛИЗАТОРА ПЕРЕД ЛЕВ/ПРАВ LANCIA KAPPA

46402694^ / 46412342

Others > Lancia Kappa

FT29040
КОЛОДКИ ТОРМОЗНЫЕ ЗАД БЕЗ ДАТЧИКА
71712910 / 77362144 / 9946568

FT44576
НАТЯЖИТЕЛЬ РЕМНЯ MICRO-V РОЛИК 2.5V6
55190054 / 60624747 / 60813308

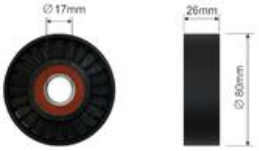

FT44577
НАТЯЖИТЕЛЬ РЕМНЯ MICRO-V РОЛИК 2.0 V6
55190053

FT44581
НАТЯЖИТЕЛЬ РЕМНЯ MICRO-V РОЛИК 2.4 JTD
60814102 / 7788010

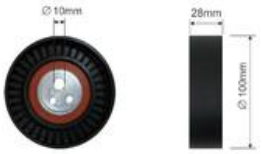

FT44582
НАТЯЖИТЕЛЬ РЕМНЯ MICRO-V РОЛИК 2.4 JTD
46460702 / 55184761

FT44626
НАТЯЖИТЕЛЬ РЕМНЯ MICRO-V КПЛ 2.4 JTD
46460702 / 55184761

Others > Lancia Lybra

FT13057
САЙЛЕНТБЛОК ФИЛЬТР ВОЗДУШНЫЙ 1.3JTD
7786064

FT15951
СТАБИЛИЗАТОР ПЕРЕД
50702712

FT16023
РУЛЕВОЙ НАКОНЕЧНИК Л/П
9947720 / 9947926

FT44580
НАТЯЖИТЕЛЬ ГРМ РОЛИК 2.0
60602136

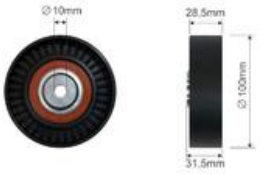

FT18390
САЙЛЕНТБЛОК РЫЧАГА ОСЬ ПЕРЕДНЯЯ ЗАД ЛЕВ
60652465^ / 60678134^ / 60686891^

FT18389
САЙЛЕНТБЛОК РЫЧАГА ОСЬ ПЕРЕДНЯЯ ЗАД ПРАВ
60652466^ / 60678135^ / 60686892^

FT44582
НАТЯЖИТЕЛЬ РЕМНЯ MICRO-V РОЛИК 2.4 JTD
46460702 / 55184761

FT44602
НАТЯЖИТЕЛЬ РЕМНЯ MICRO-V РОЛИК 70X17X26
46537101

Others > Lancia Lybra

FT44626
НАТЯЖИТЕЛЬ РЕМНЯ MICRO-V КПЛ 2.4 JTD
46460702 / 55184761

FT61350
ТРУБА СИСТ. ОХЛАЖДЕНИЯ КЛАПАН EGR 1.9JTD
46761247

FT61808
ШЛАНГ ТУРБИНЫ 1.9JTD
46456214 / 46456294

Others > Lancia Thema

FT16009
РУЛЕВОЙ НАКОНЕЧНИК Л/П M14X1.5
82387676

FT31023
ДИСК ТОРМОЗНОЙ ПЕРЕД ЛЕВ/ПРАВ НИПЕЛЬ
46445005 / 71739639

Others > Lancia Ypsilon

FT13057
САЙЛЕНТБЛОК ФИЛЬТР ВОЗДУШНЫЙ 1.3JTD
7786064

FT29042
КОЛОДКИ ТОРМОЗНЫЕ ПЕРЕД БЕЗ ДАТЧИКА
77365945 / 77366274 / 77366378

FT29164
КОЛОДКИ ТОРМОЗНЫЕ ПЕРЕД 06>
77364332

Others > Oldtimer

FT11038
АМОРТИЗАТОР ПЕРЕД ЛЕВ ГАЗ
5208.75 / 5208.81 / 9684479080

FT82335
ЗАМОК ЗАЖИГАНИЯ RENAULT MASTER 87-98
5000410309

Others > Oldtimer

FT94103
ПЕТЛЯ ЗАМКА ДВЕРИ БОК ПРАВ

8200219250

Others > Opel Astra

FT15515
РЫЧАГ ПОДВЕСКИ ОСЬ ПЕРЕДНЯЯ ЛЕВ 98>

5352 005 / 5352 016

FT15516
РЫЧАГ ПОДВЕСКИ ОСЬ ПЕРЕДНЯЯ ПРАВ 98>

5352 004 / 5352 017

FT15526
РЫЧАГ ПОДВЕСКИ ОСЬ ПЕРЕДНЯЯ ЛЕВ 91>

352 077

FT15527
РЫЧАГ ПОДВЕСКИ ОСЬ ПЕРЕДНЯЯ ПРАВ 91>

352 076

FT29524
КОЛОДКИ ТОРМОЗНЫЕ ЗАД БЕЗ ДАТЧИКА

1605 967 / 1605 995 / 1605967

FT31117
ДИСК ТОРМОЗНОЙ ПЕРЕД ЛЕВ/ПРАВ НИПЕЛЬ

90539466 / 90539466 / 9117678

FT31118
ДИСК ТОРМОЗНОЙ ЗАД ЛЕВ/ПРАВ ПОЛНАЯ

569109 / 90575113 / 90575113

FT31119
ДИСК ТОРМОЗНОЙ ПЕРЕД ЛЕВ/ПРАВ НИПЕЛЬ

569007 / 569067 / 93175376

FT31120
ДИСК ТОРМОЗНОЙ ЗАД ЛЕВ/ПРАВ ПОЛНАЯ

569116 / 93176548

FT44092
НАТЯЖИТЕЛЬ ГРМ 1.6/1.8 16V

24447794 / 55555653 / 55560082

Others > Opel Combo C 01>

FT11309
АМОРТИЗАТОР ПЕРЕД ЛЕВ ГАЗ

344344 / 344390 / 93177878

FT11310
АМОРТИЗАТОР ПЕРЕД ПРАВ ГАЗ

344344 / 344390 / 93177878

Others > Opel Combo C 01>

FT11316
АМОРТИЗАТОР ЗАД ЛЕВ/ПРАВ ГАЗ
436185 / 436285 / 92087085

FT12272
ПРУЖИНА ПОДВЕСКИ ЗАД 1.3CDTI 1.7DI / DTI
424203 / 93170489

FT15524
РЫЧАГ ПОДВЕСКИ ОСЬ ПЕРЕДНЯЯ ЛЕВ 01>
352 041 / 352 061

FT15525
РЫЧАГ ПОДВЕСКИ ОСЬ ПЕРЕДНЯЯ ПРАВ 01>
352 042 / 352 063

FT18509
САЙЛЕНТБЛОК РЫЧАГА ОСЬ ПЕРЕДНЯЯ ПЕРЕД ЛЕВ/ПРАВ 01>
3 52 309 / 3 52 366

FT18510
САЙЛЕНТБЛОК РЫЧАГА ОСЬ ПЕРЕДНЯЯ ЗАД ЛЕВ/ПРАВ 01>
3 52 310 / 3 52 320

FT20577
СТОЙКА СТАБИЛИЗАТОРА ПЕРЕД ЛЕВ/ПРАВ
350610 / 90496116

FT25519K
ШРУС ВНЕШ 1.3CDTI/ [+]ABS
374403 / 9201725

FT25520K
ШРУС ВНЕШ 1.2/1.4/1.7D [+] ABS
26032411 / 26089775 / 374377

FT29525
КОЛОДКИ ТОРМОЗНЫЕ ПЕРЕД БЕЗ ДАТЧИКА 01>
1605081 / 9200108 / 93172261

FT29526
КОЛОДКИ ТОРМОЗНЫЕ ПЕРЕД БЕЗ ДАТЧИКА 05> / ASTRA H
1605177 / 1605456 / 93192578

FT30074
ТОРМОЗНЫЕ КОЛОДКИ / ASTRA G/H
1605920 / 1605969 / 93170618

FT31119
ДИСК ТОРМОЗНОЙ ПЕРЕД ЛЕВ/ПРАВ НИПЕЛЬ
569007 / 569067 / 93175376

FT31120
ДИСК ТОРМОЗНОЙ ЗАД ЛЕВ/ПРАВ ПОЛНАЯ
569116 / 93176548

FT31121
ДИСК ТОРМОЗНОЙ ПЕРЕД ЛЕВ/ПРАВ НИПЕЛЬ
569000 / 9196050

FT31122
ДИСК ТОРМОЗНОЙ ЗАД ЛЕВ/ПРАВ ПОЛНАЯ
569112 / 9196592

Others > Opel Combo C 01>

FT37156
ФИЛЬТР ВОЗДУШНЫЙ 1.3 CDTI/1.7 CDTI/1.7 DTI 05>
55355096 / 834159 / 835633

FT37157
ФИЛЬТР ВОЗДУШНЫЙ 1.4 /1.6 /1.7 D 05>
835626 / 9129747 / 93193036

FT37158
ФИЛЬТР ВОЗДУШНЫЙ 1.7 D 94>
1444.P7 / 834585 / 90469336

FT57170
ПОМПА ОХЛАЖД ЖИДКОСТИ 1.4 16V
1334145 / 1334166 / 24469102

FT57171
ПОМПА ОХЛАЖД ЖИДКОСТИ 1.6
1334078 / 9199595 / 93182042

FT82748
СВЕЧА НАКАЛА 1.7 ISUZU
1214035 / 1214063 / 1214301

Others > Opel Corsa

FT19117
РУЛЕВАЯ РЕЙКА ЭЛЕКТРОУСИЛИТЕЛЬ 00>
5900314 / 900015 / 93184602

FT29524
КОЛОДКИ ТОРМОЗНЫЕ ЗАД БЕЗ ДАТЧИКА
1605 967 / 1605 995 / 1605967

FT31117
ДИСК ТОРМОЗНОЙ ПЕРЕД ЛЕВ/ПРАВ НИПЕЛЬ
90539466 / 90539466 / 9117678

FT31118
ДИСК ТОРМОЗНОЙ ЗАД ЛЕВ/ПРАВ ПОЛНАЯ
569109 / 90575113 / 90575113

FT31121
ДИСК ТОРМОЗНОЙ ПЕРЕД ЛЕВ/ПРАВ НИПЕЛЬ
569000 / 9196050

FT31122
ДИСК ТОРМОЗНОЙ ЗАД ЛЕВ/ПРАВ ПОЛНАЯ
569112 / 9196592

FT39091
ФИЛЬТР ТОПЛИВА 1.3 CDTI 06>
13 286 584 / 813070 / 93196533

FT44092
НАТЯЖИТЕЛЬ ГРМ 1.6/1.8 16V
24447794 / 55555653 / 55560082

Others > Opel Corsa

FT84539
ПОДВЕС ВЫХЛОПА
55702862 / 55702863 / 55703877

FT84547
ХОМУТ ГЛУШИТЕЛЯ M8 50ММ
1608279 / 18219898773 / 20685-W1200

Others > Opel Insignia

FT15756
РЫЧАГ ПОДВЕСКИ ОСЬ ПЕРЕДНЯЯ ЛЕВ
13273604 / 13280210 / 13318886

FT15757
РЫЧАГ ПОДВЕСКИ ОСЬ ПЕРЕДНЯЯ ПРАВ
13273605 / 13280211 / 13318887

FT20595
СТОЙКА СТАБИЛИЗАТОРА ПЕРЕД ЛЕВ/ПРАВ
3 50 611 / 3 50 614

FT44092
НАТЯЖИТЕЛЬ ГРМ 1.6/1.8 16V
24447794 / 55555653 / 55560082

Others > Opel Omega

FT15528
РЫЧАГ ПОДВЕСКИ ОСЬ ПЕРЕДНЯЯ ЛЕВ OPEL OMEGA 94>
352 029 / 9057 6788

FT15529
РЫЧАГ ПОДВЕСКИ ОСЬ ПЕРЕДНЯЯ ПРАВ OPEL OMEGA 94>
352 028 / 9057 6789

Others > Opel Vectra

FT11526
АМОРТИЗАТОР ЗАД ЛЕВ/ПРАВ ГАЗ 95>
436 158 / 436 160 / 436 257

FT12195
ЗАЩИТА АМОРТИЗАТОРА ПЕРЕД
344 446 / 55700767

FT12276
ЗАЩИТА АМОРТИЗАТОРА ПЕРЕД С ОТБОЙНИКОМ
344 446 / 55700767

FT22068
ПОДШИПНИК СТУПИЦЫ СТУПИЦА ЗАД
51749115

Others > Peugeot 206

FT13540
ЦАПФА ЛЕВ [+]ABS 82MM

364676

FT13541
ЦАПФА ПРАВ [+]ABS 82MM

364776

FT13542
ЦАПФА ЛЕВ [+]ABS 72MM

364652 / 364657 / 364675

FT13543
ЦАПФА ПРАВ [+]ABS 72MM

364752 / 364757 / 364775

FT15522
РЫЧАГ ПОДВЕСКИ ОСЬ ПЕРЕДНЯЯ ЛЕВ

3520.G8

FT15523
РЫЧАГ ПОДВЕСКИ ОСЬ ПЕРЕДНЯЯ ПРАВ

3521.C8

FT16107
РУЛЕВОЙ НАКОНЕЧНИК ЛЕВ

3817.14 / 3817.30 / 3817.41

FT16106
РУЛЕВОЙ НАКОНЕЧНИК ПРАВ

3817.16 / 3817.31 / 3817.42

FT20535
СТОЙКА СТАБИЛИЗАТОРА ПЕРЕД ЛЕВ/ПРАВ

5087.45 / 96 288 787

FT22095
ПОДШИПНИК СТУПИЦЫ ПЕРЕД КПЛ

332635 / 332644 / 3350.16

FT44610
НАТЯЖИТЕЛЬ РЕМНЯ MICRO-V КПЛ

1357587 / 1480012 / 1613840380

FT61460
ТРУБА СИСТ. ОХЛАЖДЕНИЯ 1.4HDI

1336.X3

FT61461
ТРУБА СИСТ. ОХЛАЖДЕНИЯ РАДАТОРА 1.4HDI

1336.V3

Others > Peugeot 207

FT15735
РЫЧАГ ПОДВЕСКИ ОСЬ ПЕРЕДНЯЯ ЛЕВ
3520.R7

FT15734
РЫЧАГ ПОДВЕСКИ ОСЬ ПЕРЕДНЯЯ ПРАВ
3521.N8

FT20557
СТОЙКА СТАБИЛИЗАТОРА ПЕРЕД ЛЕВ
5087.54 / 5087.69

FT20556
СТОЙКА СТАБИЛИЗАТОРА ПЕРЕД ПРАВ
5087.55 / 5087.68

FT22093
ПОДШИПНИК СТУПИЦЫ ПЕРЕД КПЛ
3350.69 / 3350.97 / 335069

FT59116
РЕЗИСТОР ПЕЧКИ
6441.L2

FT61460
ТРУБА СИСТ. ОХЛАЖДЕНИЯ 1.4HDI
1336.X3

FT61461
ТРУБА СИСТ. ОХЛАЖДЕНИЯ РАДАТОРА 1.4HDI
1336.V3

Others > Peugeot 308

FT20590
СТОЙКА СТАБИЛИЗАТОРА ПЕРЕД ЛЕВ/ПРАВ
5087.62 / 5087.77 / 96347856

FT22093
ПОДШИПНИК СТУПИЦЫ ПЕРЕД КПЛ
3350.69 / 3350.97 / 335069

FT22094
ПОДШИПНИК СТУПИЦЫ ЗАД КПЛ
3748.94

FT45601
ШКИВ 2.0JTD
0515.V9 / 9681640880

FT52512
ПОДУШКА ДВИГАТЕЛЯ ПРАВ 1.6HDI 8V/16V FAP
1807.EV / 1807.GF / 1807.X2

FT52514
ПОДУШКА ДВИГАТЕЛЯ САЙЛЕНТБЛОК 1.6VTI/1.6HDI 8V
1809.44

Others > Renault Clio

FT15604
РЫЧАГ ПОДВЕСКИ ОСЬ ПЕРЕДНЯЯ ЛЕВ 05>

82 00 346 941 / 82 00 615 057

FT15605
РЫЧАГ ПОДВЕСКИ ОСЬ ПЕРЕДНЯЯ ПРАВ 05>

82 00 346 942 / 82 00 615 058

FT19118
РУЛЕВАЯ РЕЙКА ГИДРОУСИЛИТЕЛЬ

7700429712 / 7701471305 / 7701471306

FT23067
СТУПИЦА КОЛЕСА ПЕРЕД

77 00 768 831 / 7700768318 / 770768319

FT30014
ТОРМОЗНЫЕ КОЛОДКИ ЗАД +[+]ABS 203ММ

4241.J1 / 7701205720 / 7701206962

FT35131
ТОРМОЗНОЙ ШЛАНГ ЗАД ЛЕВ/ПРАВ 215ММ

7700304969 / 8200249251 / 8200679267

FT44093
НАТЯЖИТЕЛЬ ГРМ РОЛИК 1.2

13077-00QAD / 77 00 736 085

FT44624
НАТЯЖИТЕЛЬ РЕМНЯ MICRO-V КПЛ

8200048486 / 8200275844 / 8200371058

FT45583
ШКИВ 1.6 16V

7700101242 / 7700105321 / 8000544153

FT45590
ШКИВ

8200267867

FT59116
РЕЗИСТОР ПЕЧКИ

6441.L2

FT82323
ЗАМОК ЗАЖИГАНИЯ >96

7700805669

FT84585
ПРОКЛАДКА ГЛУШИТЕЛЯ

20691AY600 / 2071100QAB / 7700836096

Others > Renault Laguna

FT15532
РЫЧАГ ПОДВЕСКИ ОСЬ ПЕРЕДНЯЯ ЛЕВ 01>

82 00 026 654 / 82 00 273 728

FT15533
РЫЧАГ ПОДВЕСКИ ОСЬ ПЕРЕДНЯЯ ПРАВ 01>

82 00 026 655 / 82 00 273 729

FT20511
СТОЙКА СТАБИЛИЗАТОРА ПЕРЕД ЛЕВ/ПРАВ 93>

77 00 805 494

FT36222
НАСОС ГУР БЕЗ КОЛЕСА 1.9 / 2.2 DTI

8200096704 / 8200100082 / 8200709229

Others > Renault Megane

FT11508
АМОРТИЗАТОР ПЕРЕД ЛЕВ/ПРАВ ГАЗ

77 00 412 915 / 77 00 430 760

FT11509
АМОРТИЗАТОР ЗАД ЛЕВ/ПРАВ ГАЗ

77 00 410 586 / 77 00 430 049 / 77 00 437 926

FT15602
РЫЧАГ ПОДВЕСКИ ОСЬ ПЕРЕДНЯЯ ЛЕВ 02> 18ММ

82 00 298 454

FT15603
РЫЧАГ ПОДВЕСКИ ОСЬ ПЕРЕДНЯЯ ПРАВ 02> 18ММ

82 00 298 455

FT19120
РУЛЕВАЯ РЕЙКА 02>

7711368394 / 8200088495 / 8200324632

FT20084
ВТУЛКА ПОЛУОСИ LAGUNA/SCENIC 23Z

7700858979 / 8200087856

FT20583
СТОЙКА СТАБИЛИЗАТОРА ПЕРЕД ЛЕВ/ПРАВ 08>

546180002R

FT44624
НАТЯЖИТЕЛЬ РЕМНЯ MICRO-V КПЛ

8200048486 / 8200275844 / 8200371058

FT45590
ШКИВ

8200267867

FT45610
ШКИВ ГРМ КУЛАЧКОВЫЙ ВАЛ ГРМ ВЕРХ

7701473179 / 7701476570 / 7701478037

Others > Renault Megane

FT59116
РЕЗИСТОР ПЕЧКИ

6441.L2

FT84585
ПРОКЛАДКА ГЛУШИТЕЛЯ

20691AY600 / 2071100QAB / 7700836096

Others > Toyota Yaris

FT73082
ТРОС ПЕРЕКЛЮЧЕНИЯ КПП КПЛ

18.1804 / 338200D010

FT93202
ЩЕТКА СТЕКЛООЧИСТИТЕЛЯ ПЕРЁД КОМПЛЕКТ ЛЕВ +ПРАВ ПЛОСКИЕ 550ММ +400ММ

5911202

Others > Vw Golf

FT19106
РУЛЕВАЯ РЕЙКА MK III 10/91>

191422065M / 1H1422051AD / 1H1422051K

FT21105
ПОДШИПНИК СТУПИЦЫ ПЕРЕД

191 498 625 / 6N0 498 625

FT44602
НАТЯЖИТЕЛЬ РЕМНЯ MICRO-V РОЛИК 70X17X26

46537101

Others > Vw Passat

FT15759
РЕМКОМПЛЕКТ РЫЧАГА ОСЬ ПЕРЕДНЯЯ B5 00-05

4B3 498 998 / 4B3 498 998 S1

FT15760
РЫЧАГ ПОДВЕСКИ ОСЬ ПЕРЕДНЯЯ Л/П НИЗ ПЕРЁД B5

4B0 407 151 / 4B3 407 151 C / 4B3 407 151 K

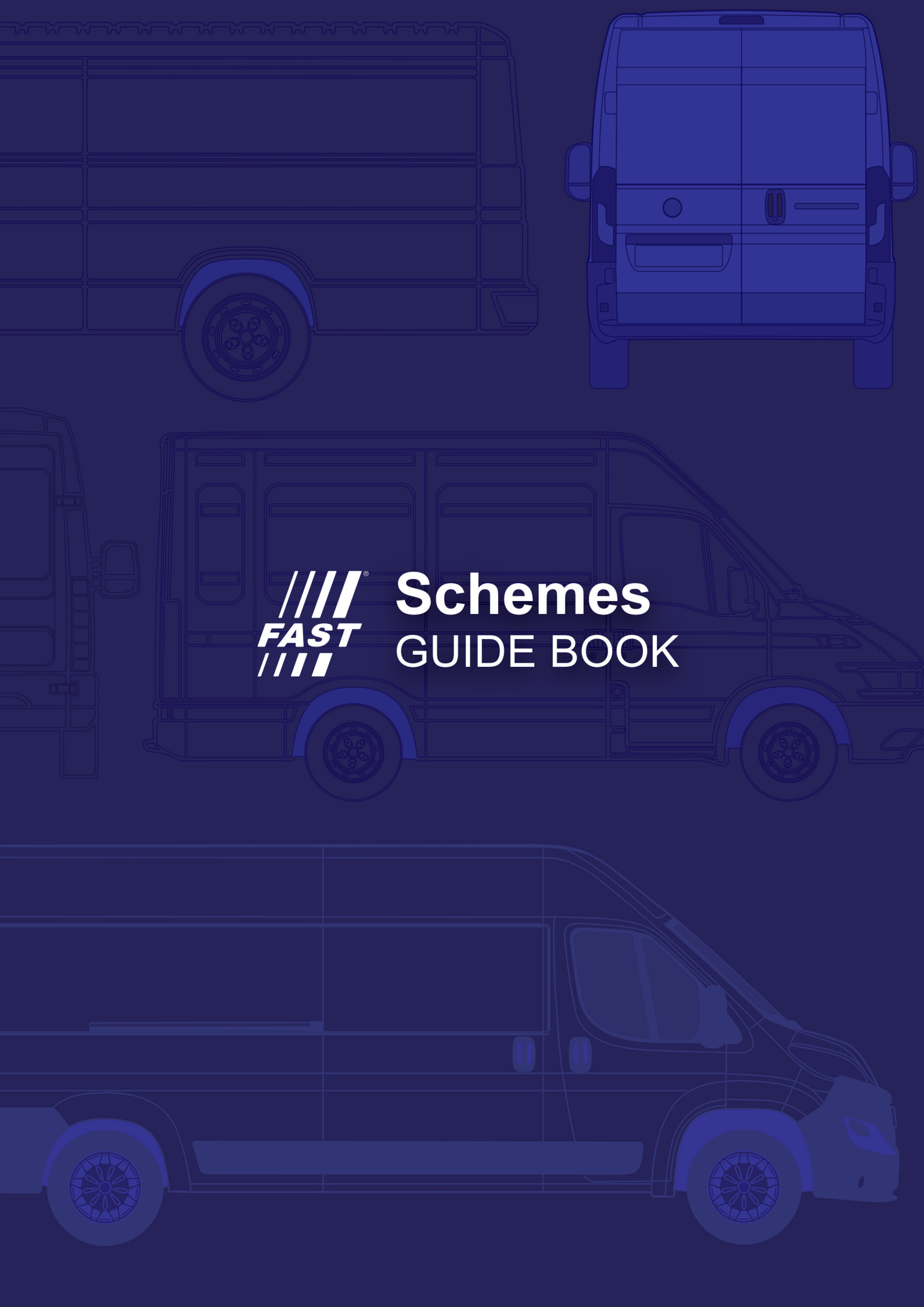

FAST

Schemes
GUIDE BOOK

Table of contents

Citroën **1**

Berlingo 1996 > 1

Fiat **2**

Doblo 2000 > 2

Doblo 2000/2005 3

Doblo 2005 > 5

Doblo 2009 7

Ducato 1994 – 2001 9

Ducato 2001 – 2006 12

Ducato 2006 > 17

Ducato 2014 > 25

Fiorino 2007 > 33

Ford **35**

Transit 2006 > 35

Iveco **38**

New Daily > 2000 38

Daily Unijet > 2000 – 2006 40

Daily Unijet 2006 > 44

Daily 2014 > 48

Mercedes **49**

Sprinter 1995 > 49

Renault **50**

Kangoo 1998 > 50

Master 1998 > 53

Master 2010 > 56

Traffic 2001 > 57

Citroën Berlingo 1996>

PARTNER / RANCH

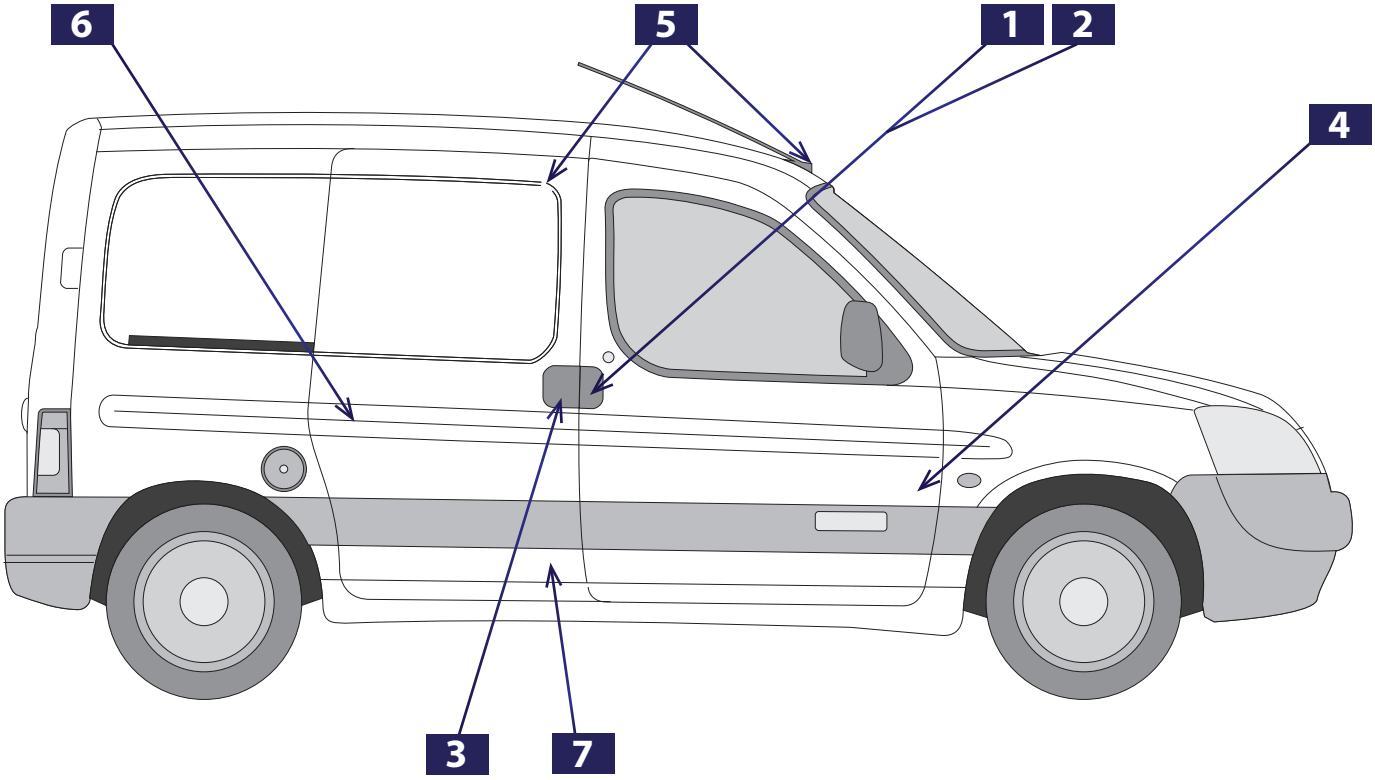

1 FT94151	2 FT94152	3 FT94500	4 FT95461
			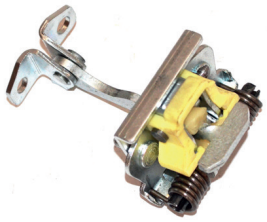
5 FT95540	**6 FT95541**	**7 FT95542**	

Fiat Doblo 2000>

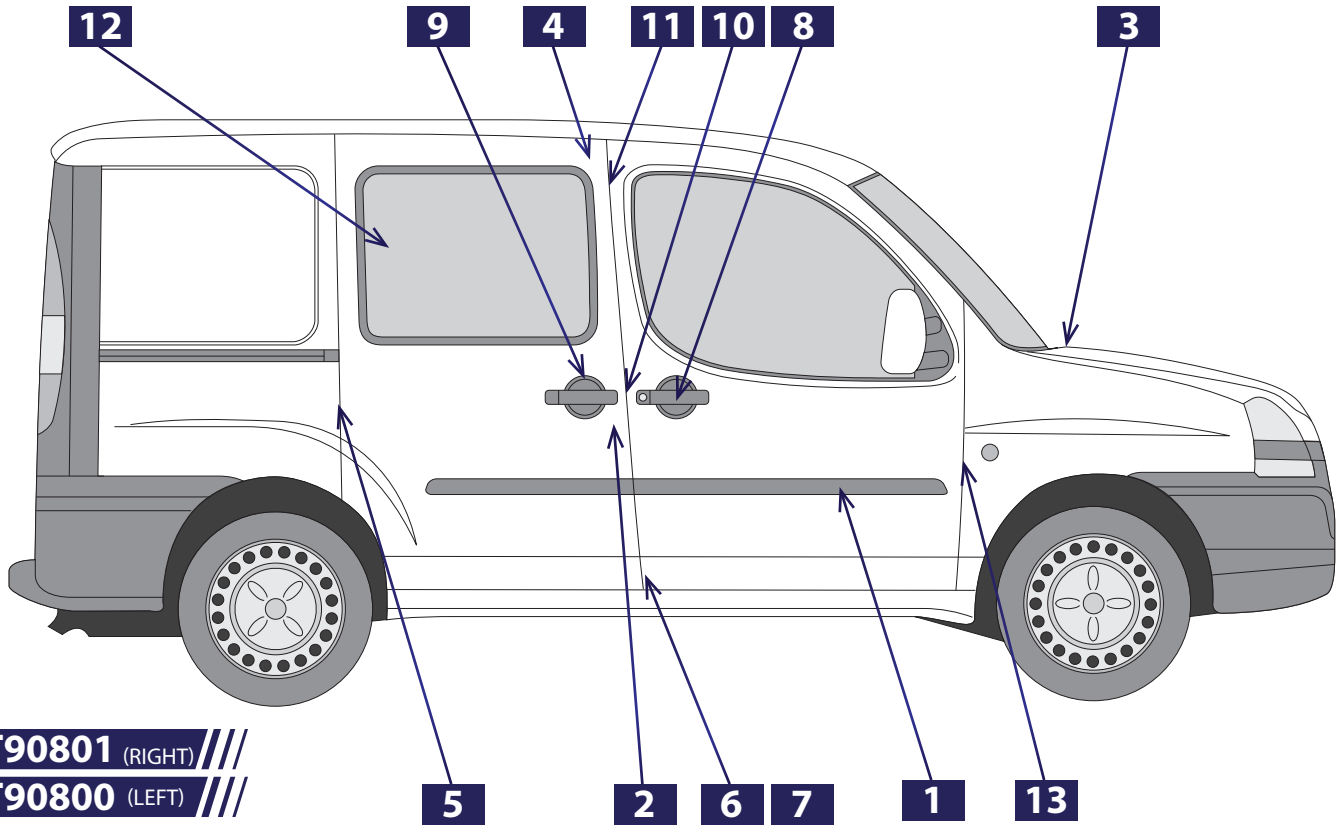

1 FT90801 (RIGHT)
FT90800 (LEFT)

2 FT95400 (RIGHT)
FT95534 (LEFT)

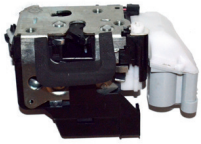

3 FT95464 (RIGHT)
FT95463 (LEFT)

4 FT95566

5 FT95567 (RIGHT)
FT95585 (LEFT)

6 FT95569

FURGON

7 FT95570

PANORAMA

8 FT94376 (RIGHT)
FT94377 (LEFT)

9 FT94378

10 FT95339

11 FT95405

12 FT95407

13 FT95337

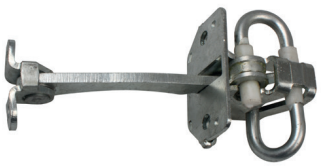

Fiat Doblo 2000/2005

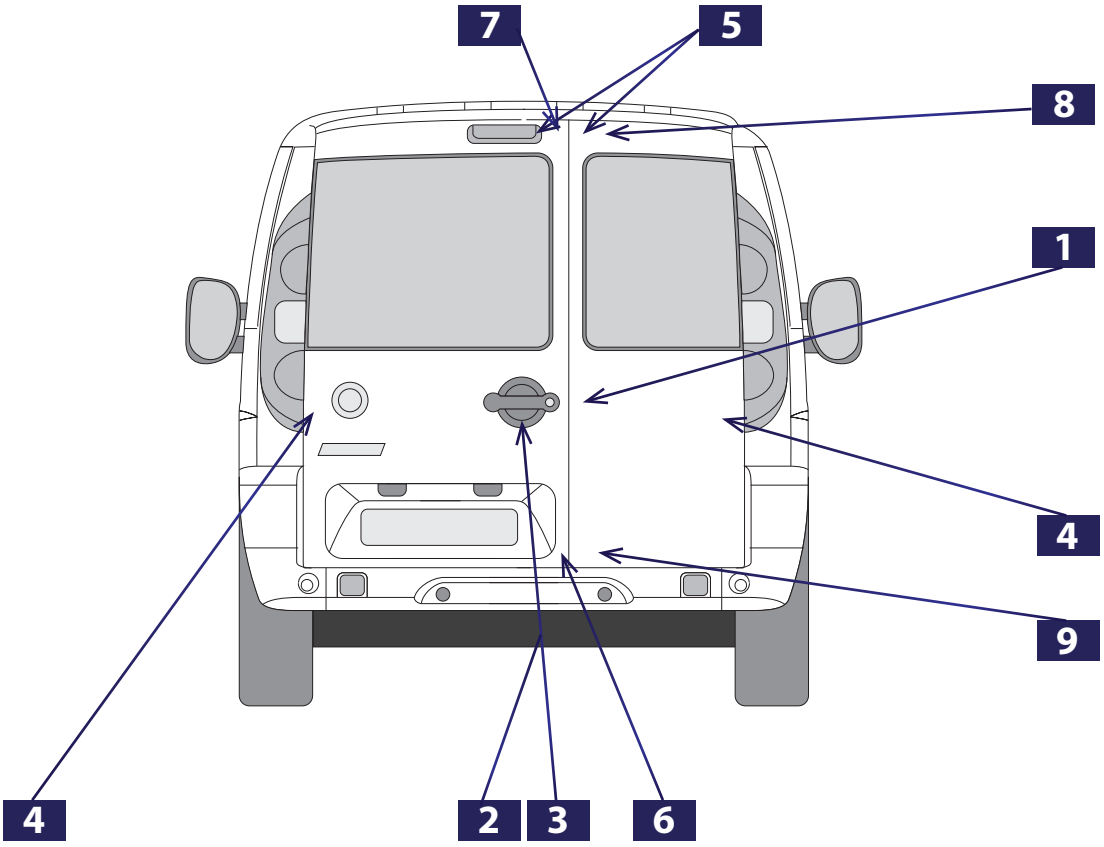

1	2	3	4
FT94551	FT94346	FT94547	FT95533
		CENTRAL LOCK	

5	6	7	8
FT95467	FT95355	FT95353	FT95354
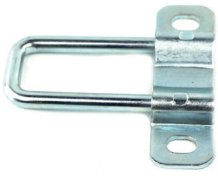			

9
FT95356

Fiat Doblo 2000/2005

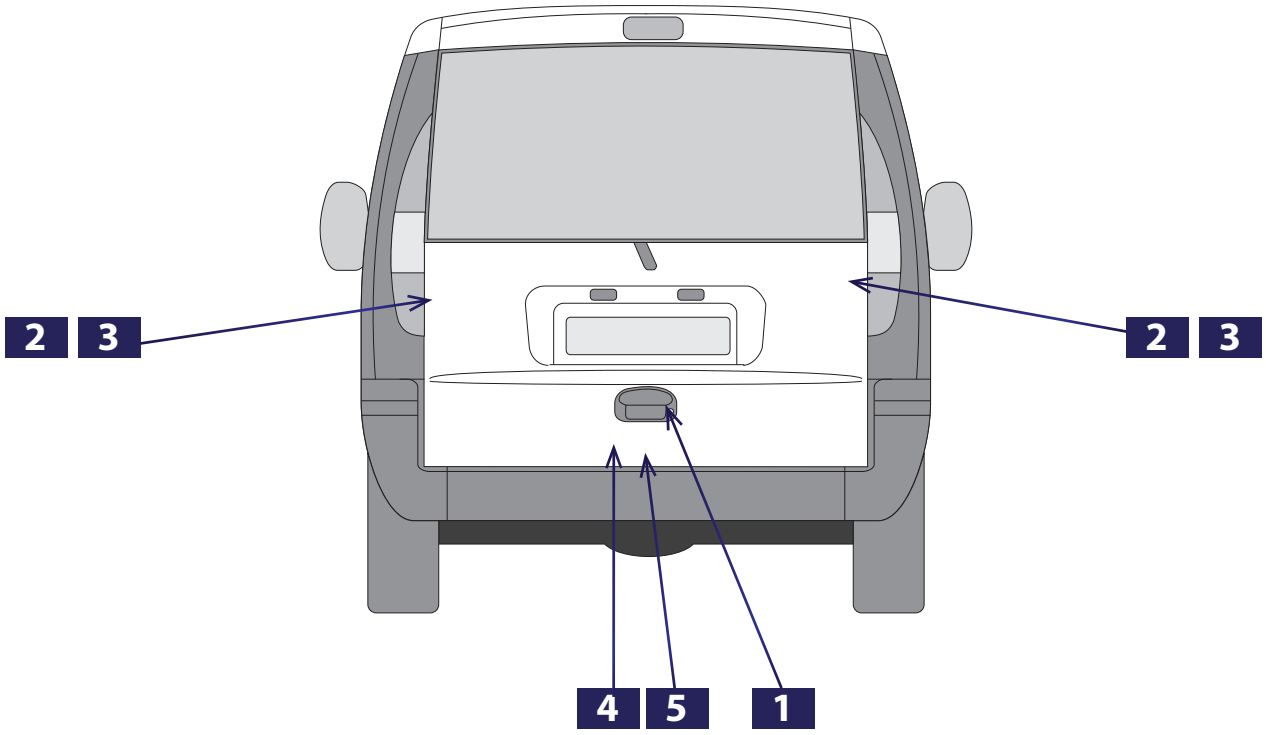

1 FT94545	2 FT95465	3 FT95466	4 FT95349

5 FT95428

Fiat Doblo 2005>

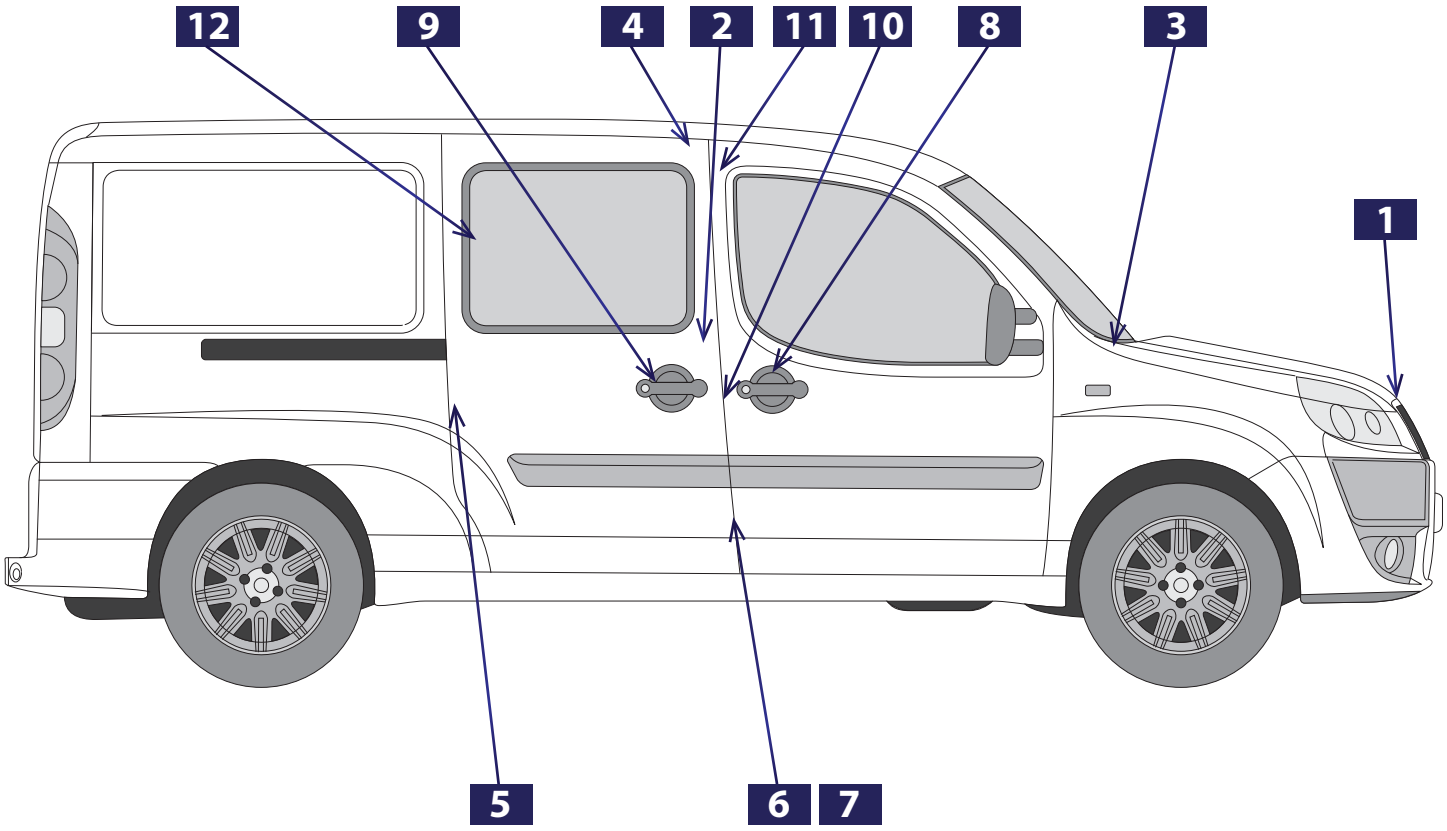

1 FT94166

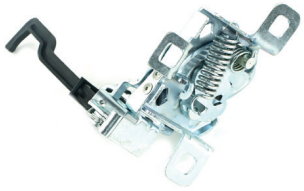

2 FT95400 (RIGHT)
FT95534 (LEFT)

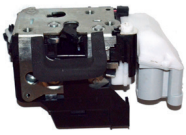

3 FT95464 (RIGHT)
FT95463 (LEFT)

4 FT95566

5 FT95567 (RIGHT)
FT95585 (LEFT)

6 FT95569

FURGON

7 FT95570

PANORAMA

8 FT94376 (RIGHT)
FT94377 (LEFT)

9 FT94378

10 FT95339

11 FT95405

12 FT95407

Fiat Doblo 2005>

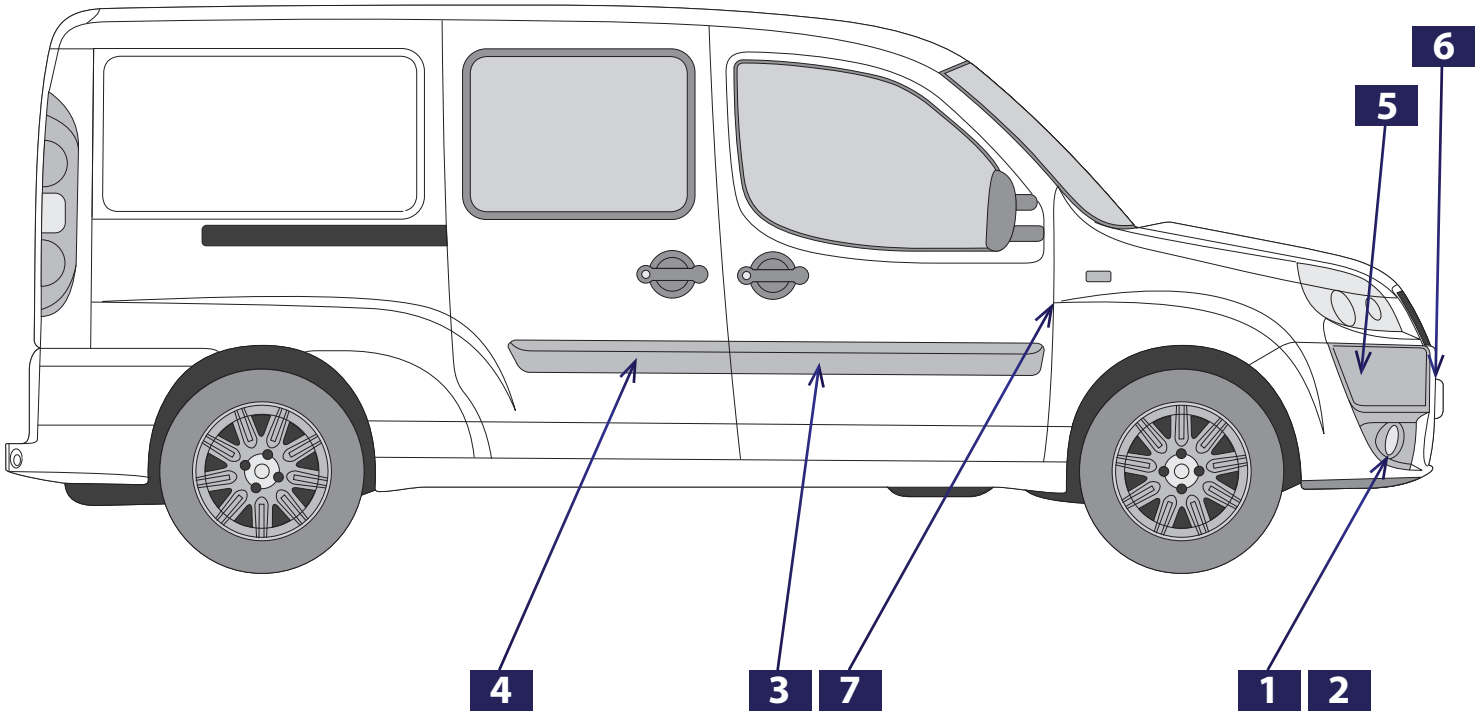

1 FT91644 (RIGHT)
FT91643 (LEFT)

2 FT91634 (RIGHT)
FT91633 (LEFT)

3 FT90741 (RIGHT)
FT90732 (LEFT)

4 FT90734 (RIGHT)
FT90732 (LEFT)

5 FT90740 (RIGHT)
FT90739 (LEFT)

6 FT90817

7 FT95564

Fiat Doblo 2009

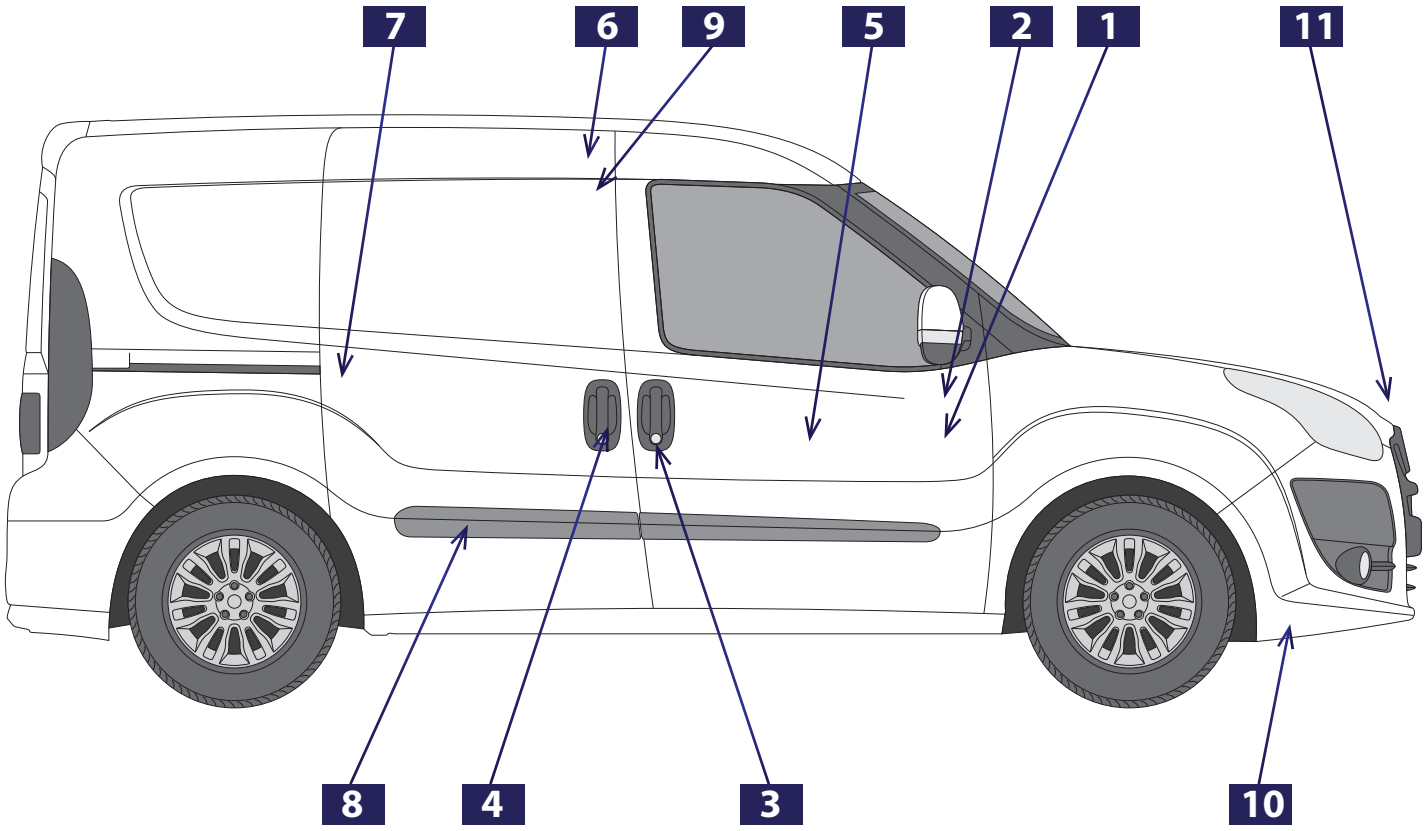

1 FT95378

2 FT95406

3 FT94554

4 FT94576

RIGHT/ SLIDING DOOR

5 FT94580 (RIGHT)
FT94575 (LEFT)

6 FT95587 (RIGHT)
FT95589 (LEFT)

7 FT95591

RIGHT

8 FT90803 (RIGHT)
FT90802 (LEFT)

9 FT95405

10 FT99004

11 FT94164

Fiat Doblo 2009

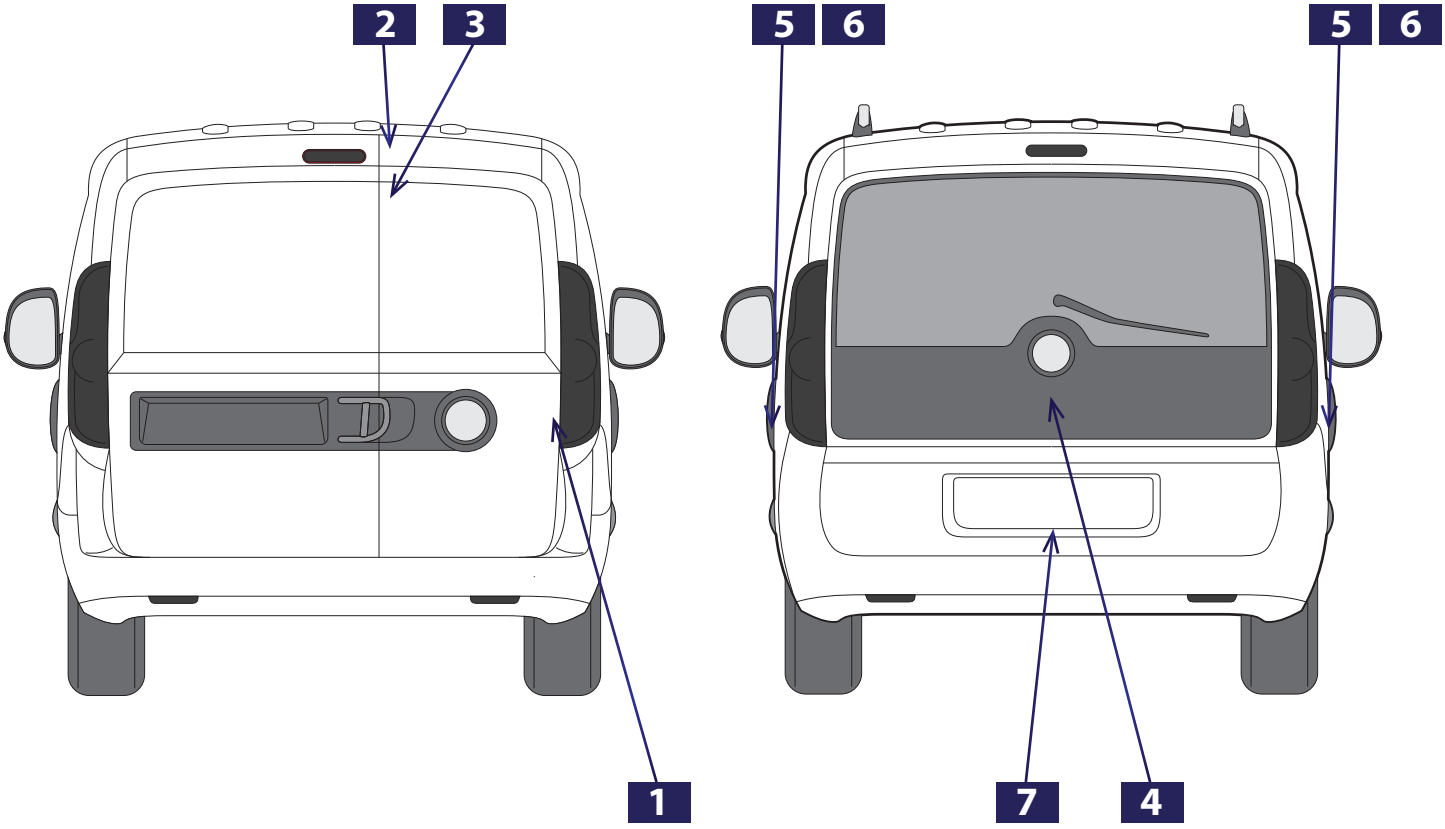

1	2	3	4
FT95398	FT95531	FT95354	FT95430
	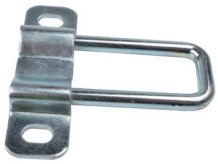		

5	6	7
FT95465	FT95466	FT95468

Fiat Ducato 1994 - 2001

Boxer / Jumper

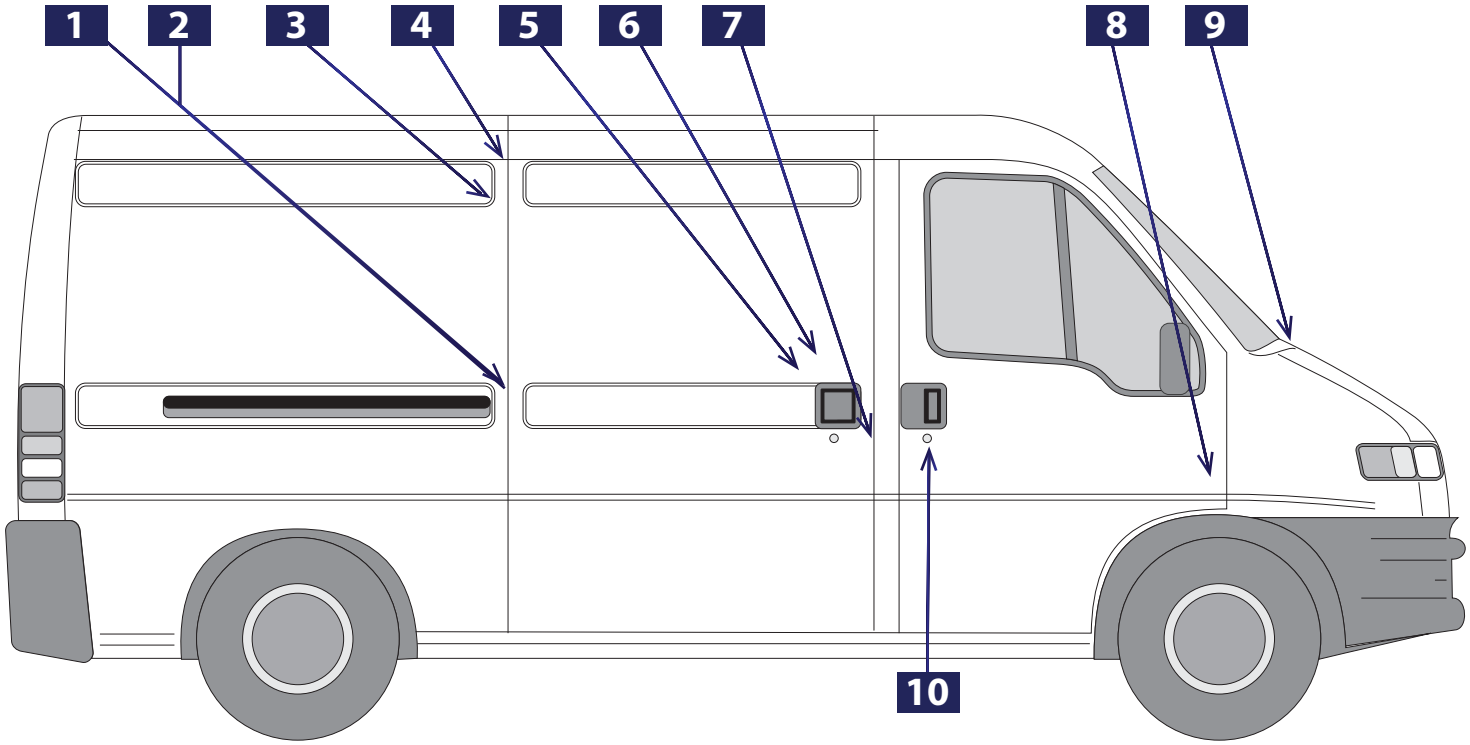

1 FT95252	2 FT95252Z	3 FT95211	4 FT95207
5 FT94434	6 FT94242	7 FT95064	8 FT95358
9 FT93311	10 FT94107		

Fiat Ducato 1994 - 2001

Boxer / Jumper

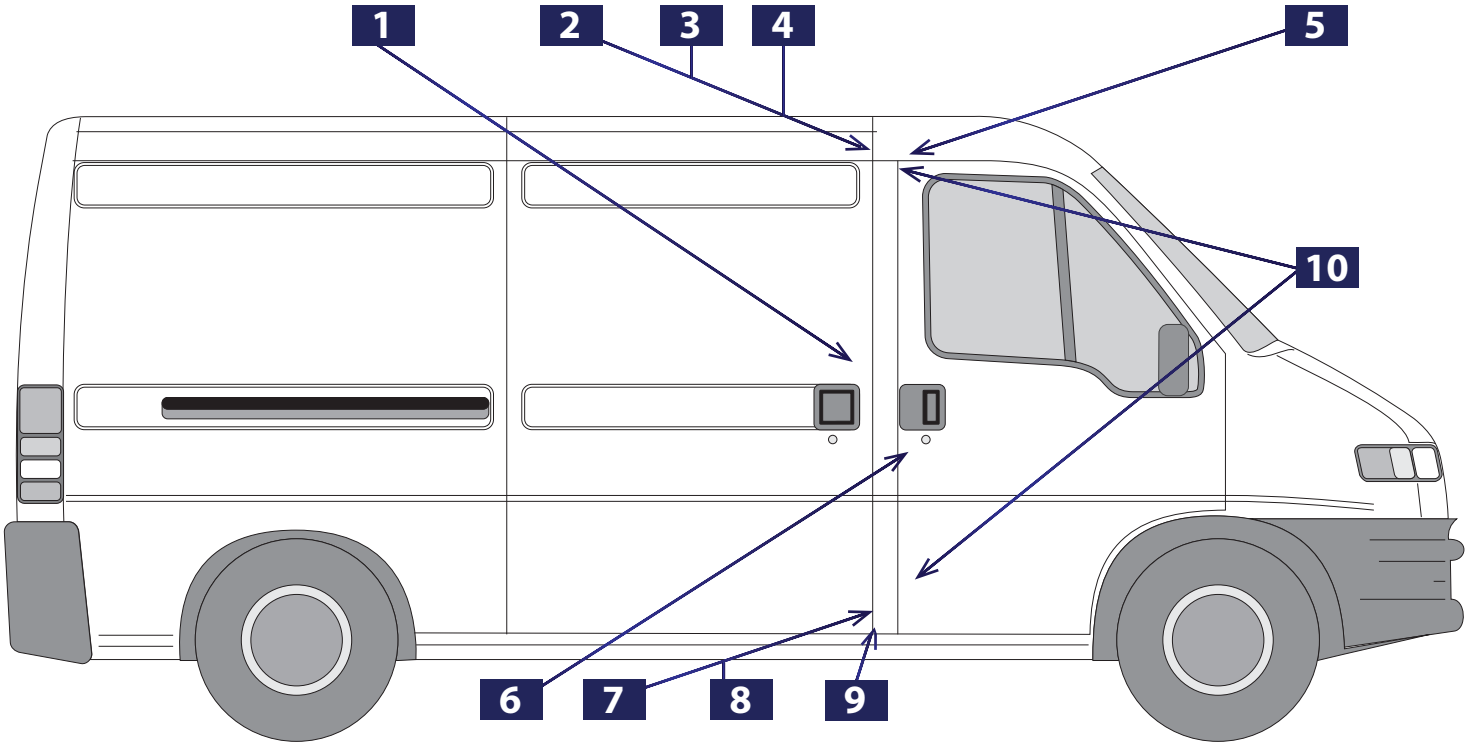

1 FT95206

RIGHT / LEFT

2 FT95250Z

3 FT95250B

4 FT95250

5 FT95208

UPPER

6 FT95205

RIGHT / LEFT

7 FT95251

8 FT95251Z

9 FT95209

LOWER

10 FT95210

Fiat Ducato 1994 - 2001

Boxer / Jumper

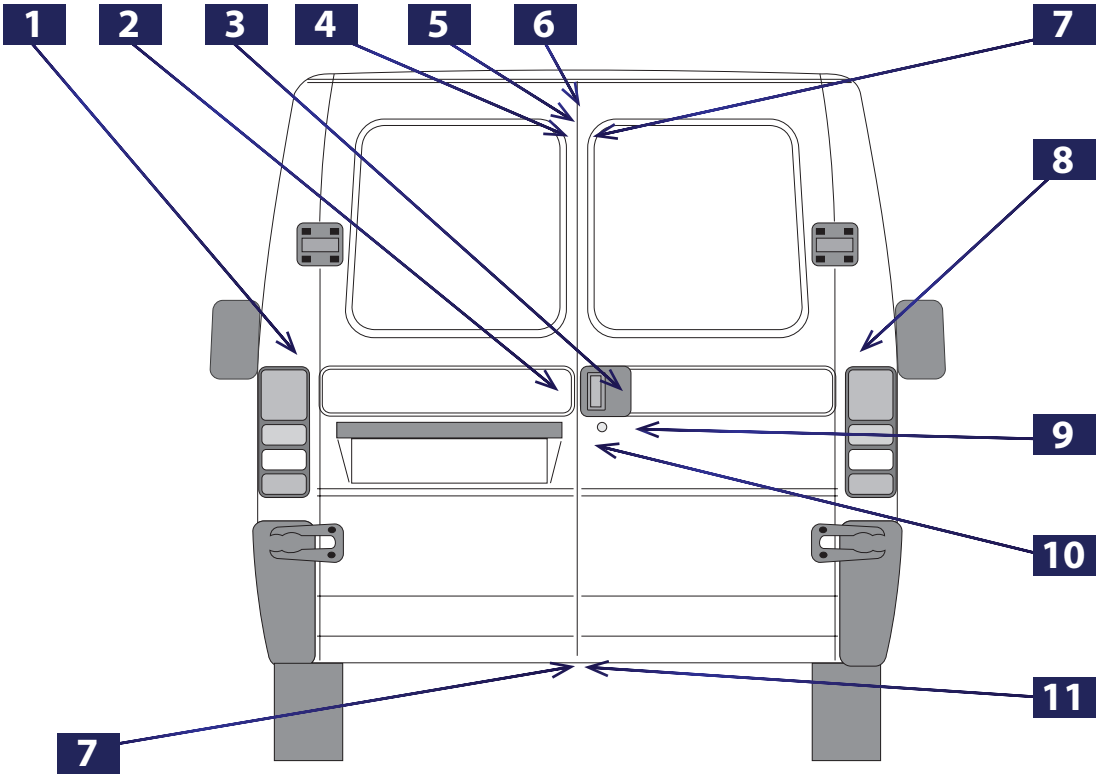

1 FT95296

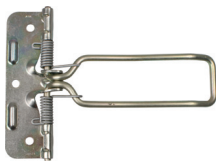

RIGHT / LEFT

2 FT95205

3 FT94243

4 FT95207

5 FT95213

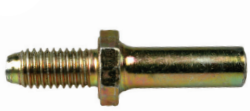

6 FT95298

7 FT95334

8 FT95296

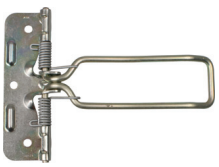

RIGHT / LEFT

9 FT94107

10 FT95065

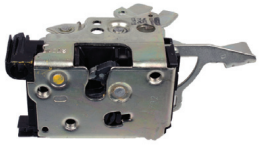

11 FT95299

Fiat Ducato 2001 - 2006

Boxer / Jumper

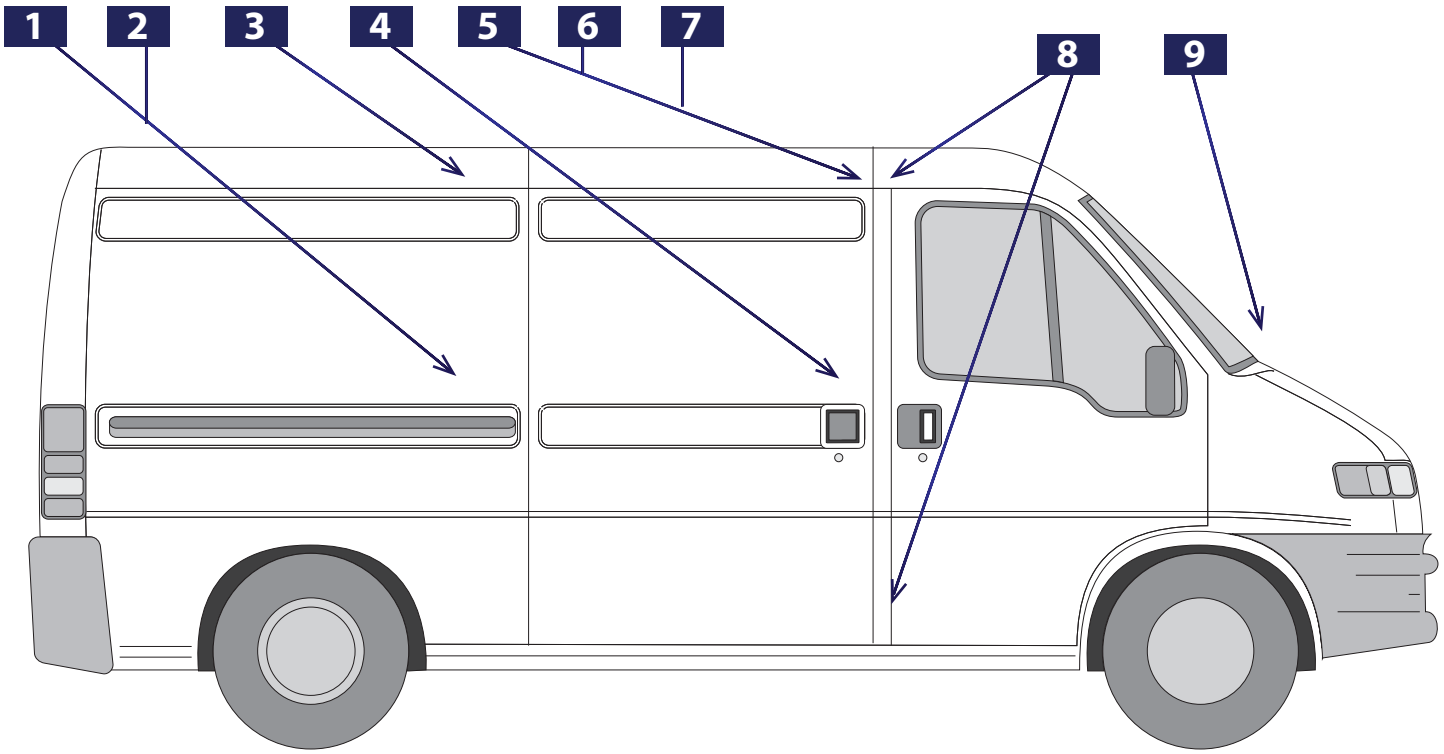

1 FT95310

2 FT95252Z

3 FT95338

4 FT95206

RIGHT / LEFT

5 FT95250Z

6 FT95250B

7 FT95250

8 FT95210

9 FT95409
FT95408

RIGHT / LEFT

Fiat Ducato 2001 - 2006

Boxer / Jumper

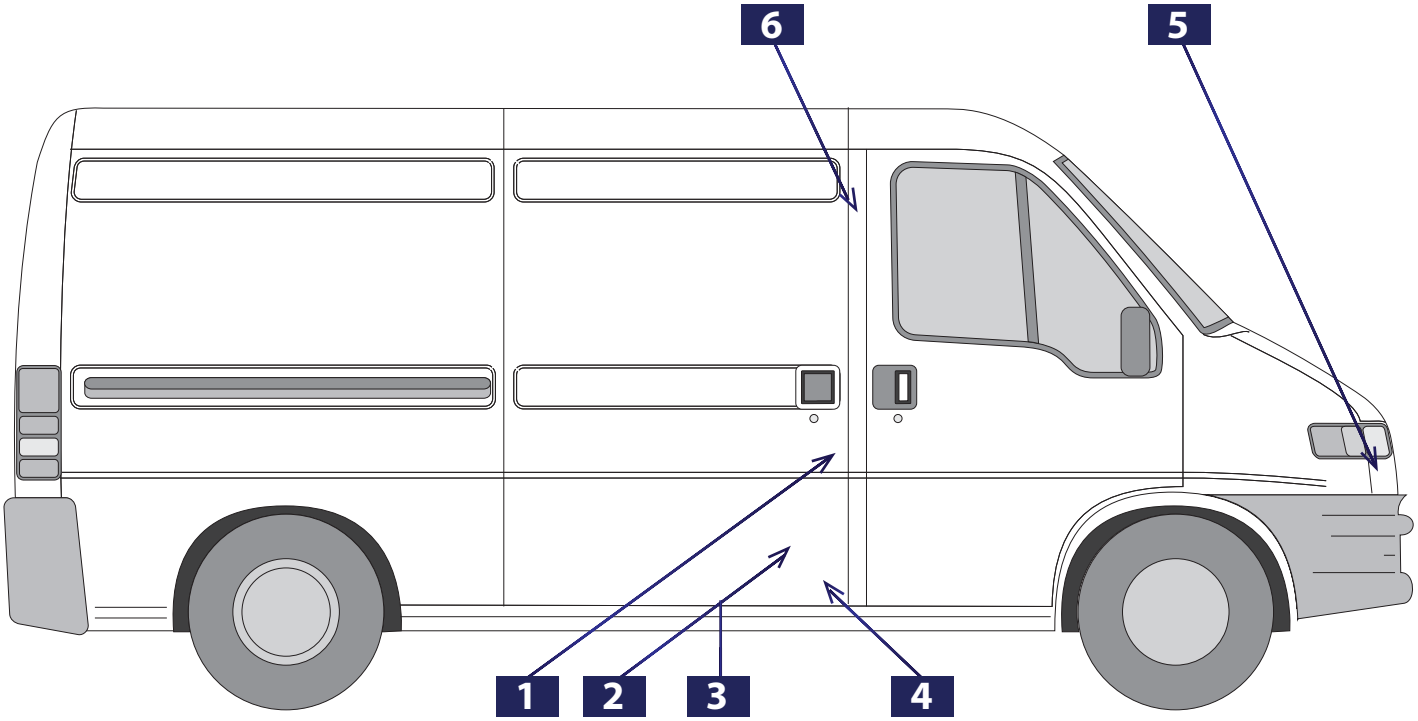

1 FT95205	2 FT95512	3 FT95251Z	4 FT95209
RIGHT / LEFT			LOWER

5 FT94148	6 FT95208
	UPPER

Fiat Ducato 2001 - 2006

Boxer / Jumper

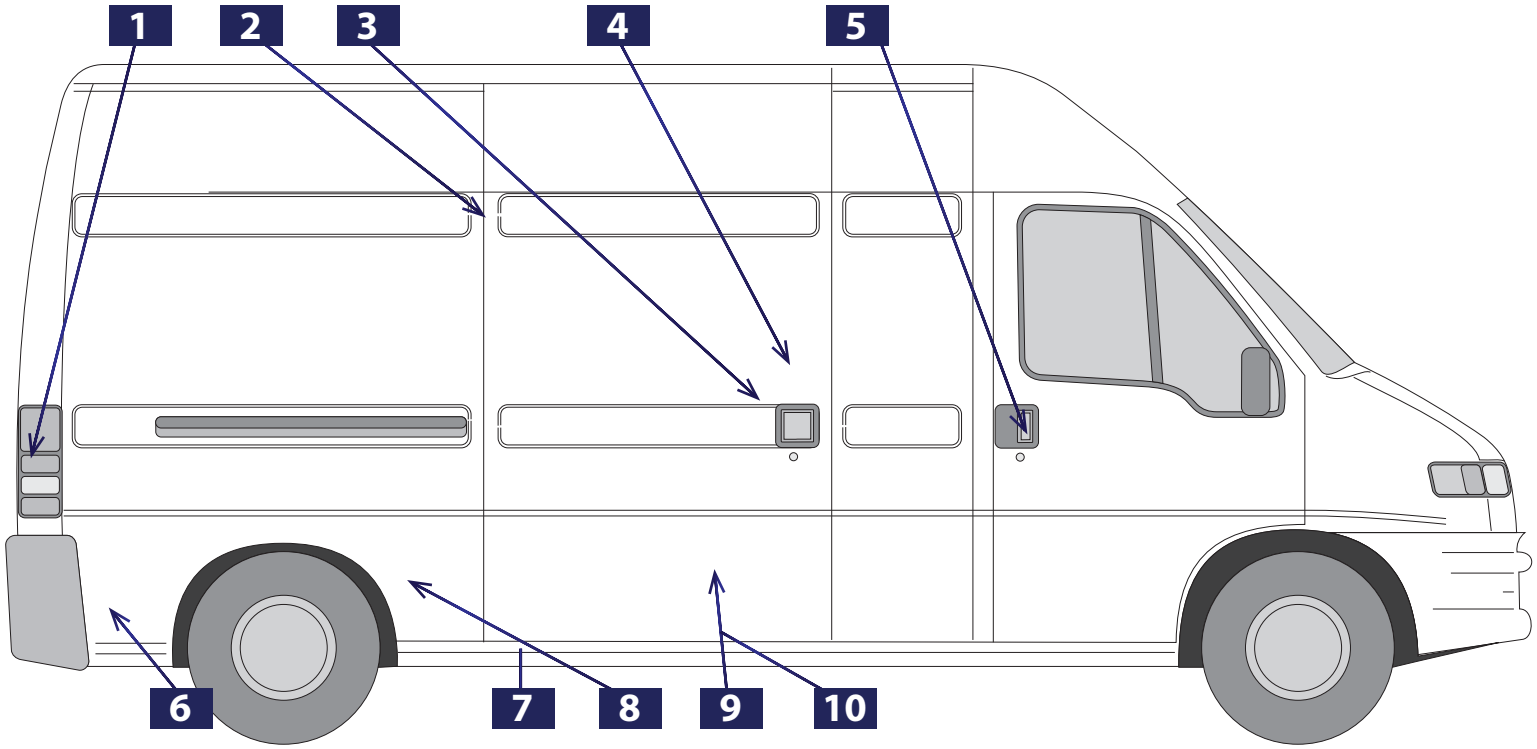

1 FT90797
FT90798

RIGHT / LEFT

2 FT95095

3 FT95064

4 FT94509

5 FT94342

RIGHT / LEFT

6 FT90738 (RIGHT)
FT90737 (LEFT)

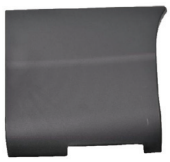

7 FT90793 (RIGHT)
FT90794 (LEFT)

SHORT

8 FT90791 (RIGHT)
FT90792 (LEFT)

MIDDLE / LONG

9 FT90790

SHORT

RIGHT / LEFT

10 FT90789

MIDDLE / LONG

RIGHT / LEFT

Fiat Ducato 2001 - 2006

Boxer / Jumper

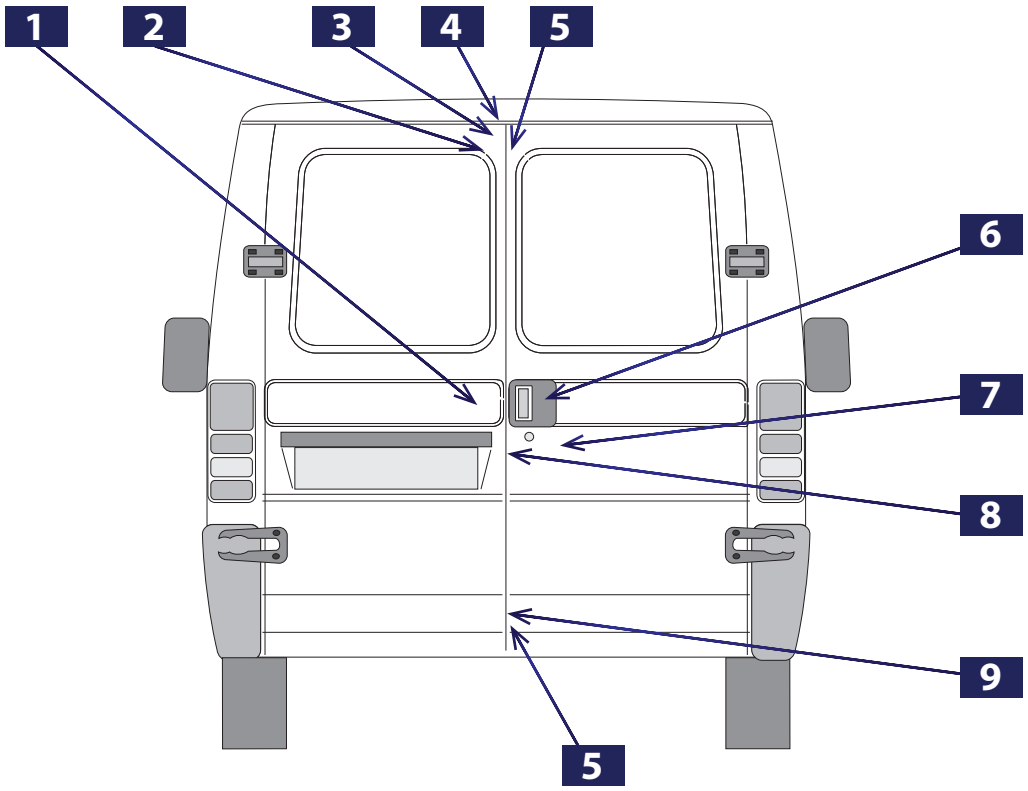

1 FT95205	2 FT95095	3 FT95365	4 FT95298
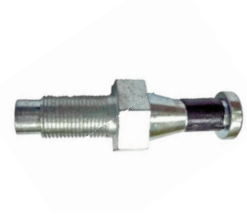			

5 FT95334	6 FT94343	7 FT94130	8 FT95065
			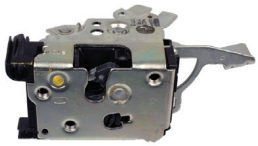

9 FT95299

Fiat Ducato 2001 - 2006

Boxer / Jumper

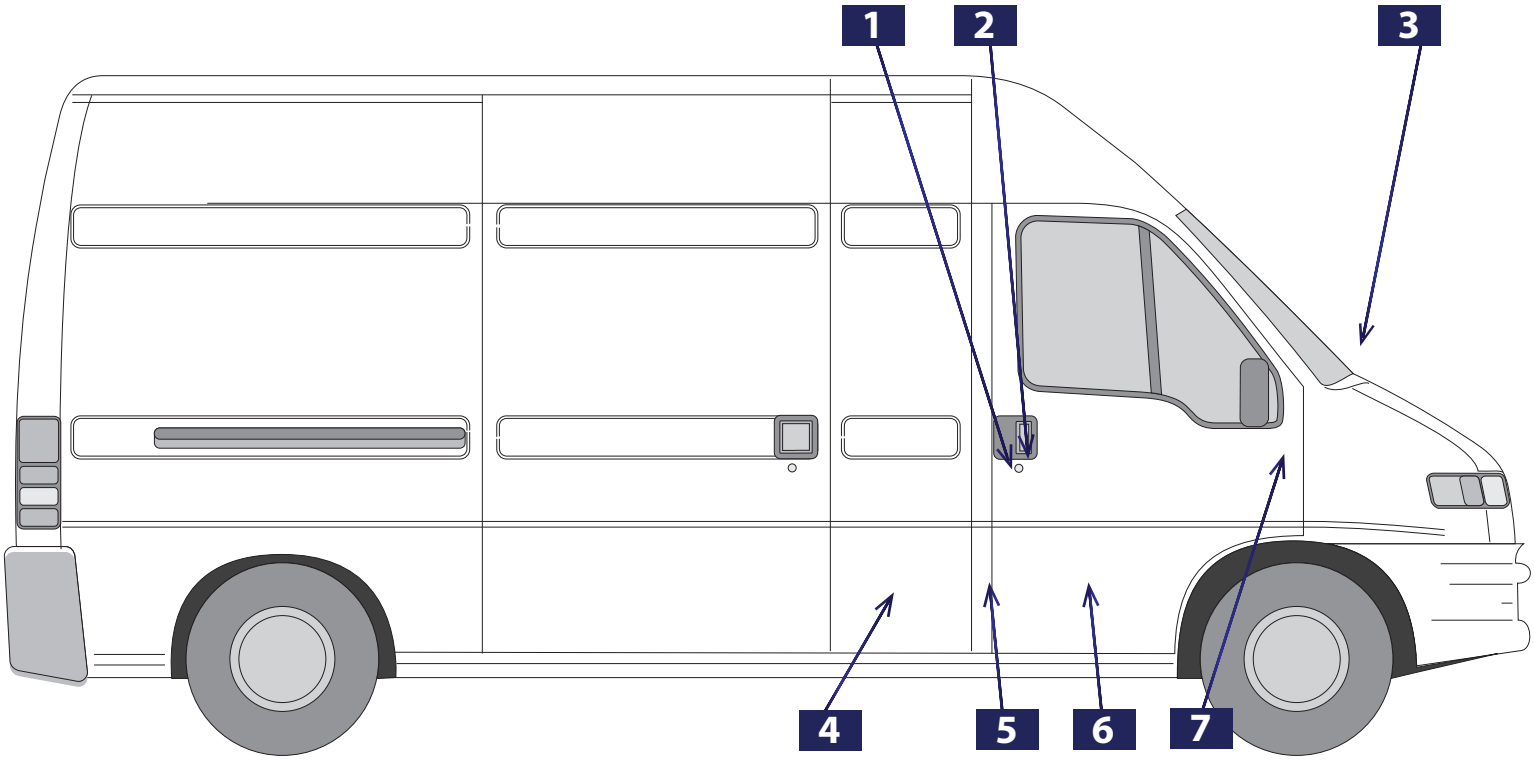

1 FT95093 (RIGHT)
FT95092 (LEFT)

2 FT94130

3 FT93313

RIGHT / LEFT

4 FT90788

5 FT90799

6 FT90786 (RIGHT)
FT90787 (LEFT)

7 FT95357

RIGHT / LEFT

Fiat Ducato 2006>

Boxer / Jumper

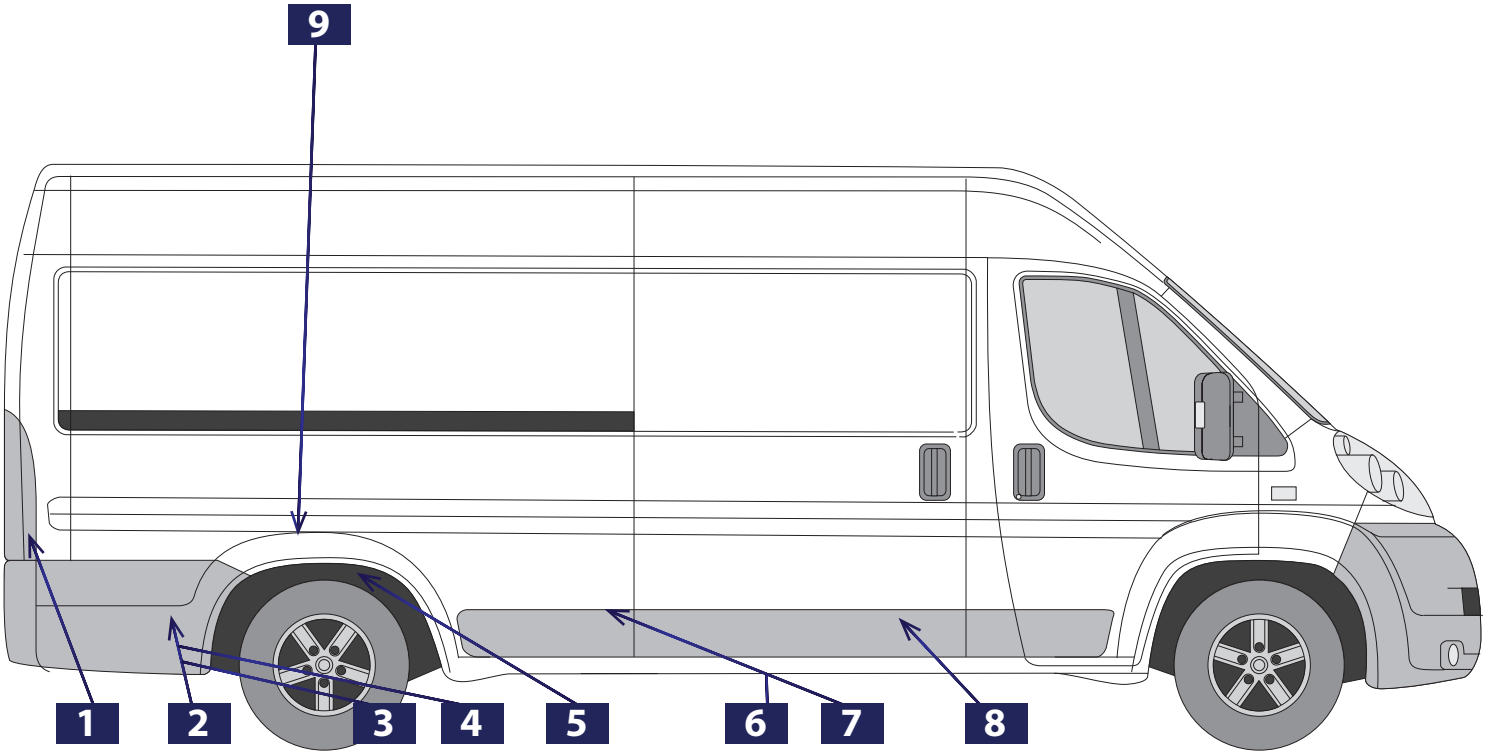

1 FT90764 (RIGHT)
FT90765 (LEFT)

2 FT90776 (RIGHT)
FT90779 (LEFT)

3 FT90777 (RIGHT)
FT90780 (LEFT)

MAXI

4 FT90778 (RIGHT)
FT90781 (LEFT)

EXTRA LONG

5 FT90528 (RIGHT)
FT90529 (LEFT)

6 FT90757 (RIGHT)
FT90758 (LEFT)

7 FT90770 (RIGHT)
FT90771 (LEFT)

MAXI

8 FT90748 (RIGHT)
FT90759 (LEFT)

9 FT90751 (RIGHT)
FT90752 (LEFT)

MAXI

Fiat Ducato 2006>

Boxer / Jumper

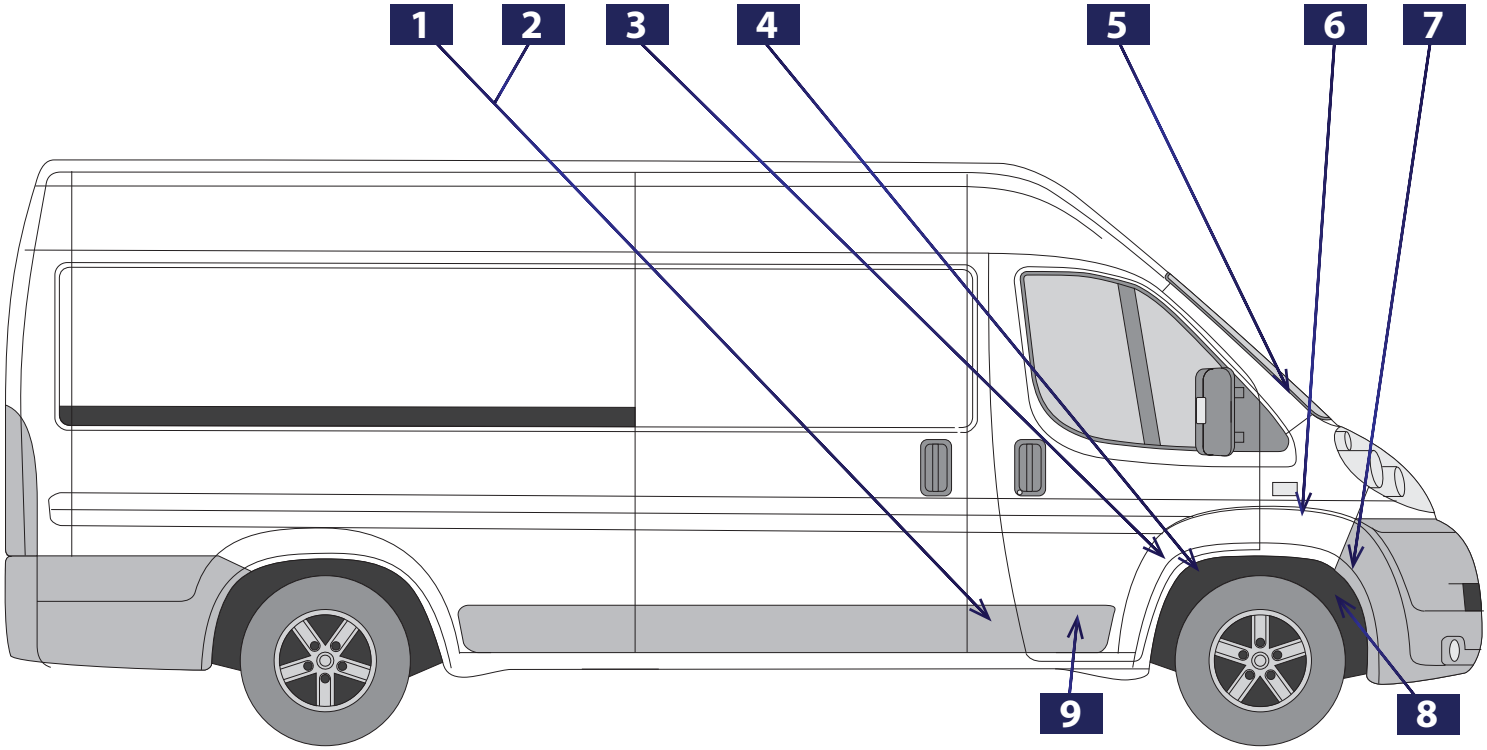

1 FT90760 (RIGHT)
FT90762 (LEFT)

2 FT90761 (RIGHT)
FT90763 (LEFT)

MAXI

3 FT90755 (RIGHT)
FT90756 (LEFT)

HEAVY

4 FT90772 (RIGHT)
FT90773 (LEFT)

MAXI

5 FT90775 (RIGHT)
FT90774 (LEFT)

6 FT90749 (RIGHT)
FT90750 (LEFT)

MAXI

7 FT90766 (RIGHT)
FT90767 (LEFT)

MAXI

8 FT90526 (RIGHT)
FT90527 (LEFT)

9 FT90753 (RIGHT)
FT90754 (LEFT)

Fiat Ducato 2006>

Boxer / Jumper

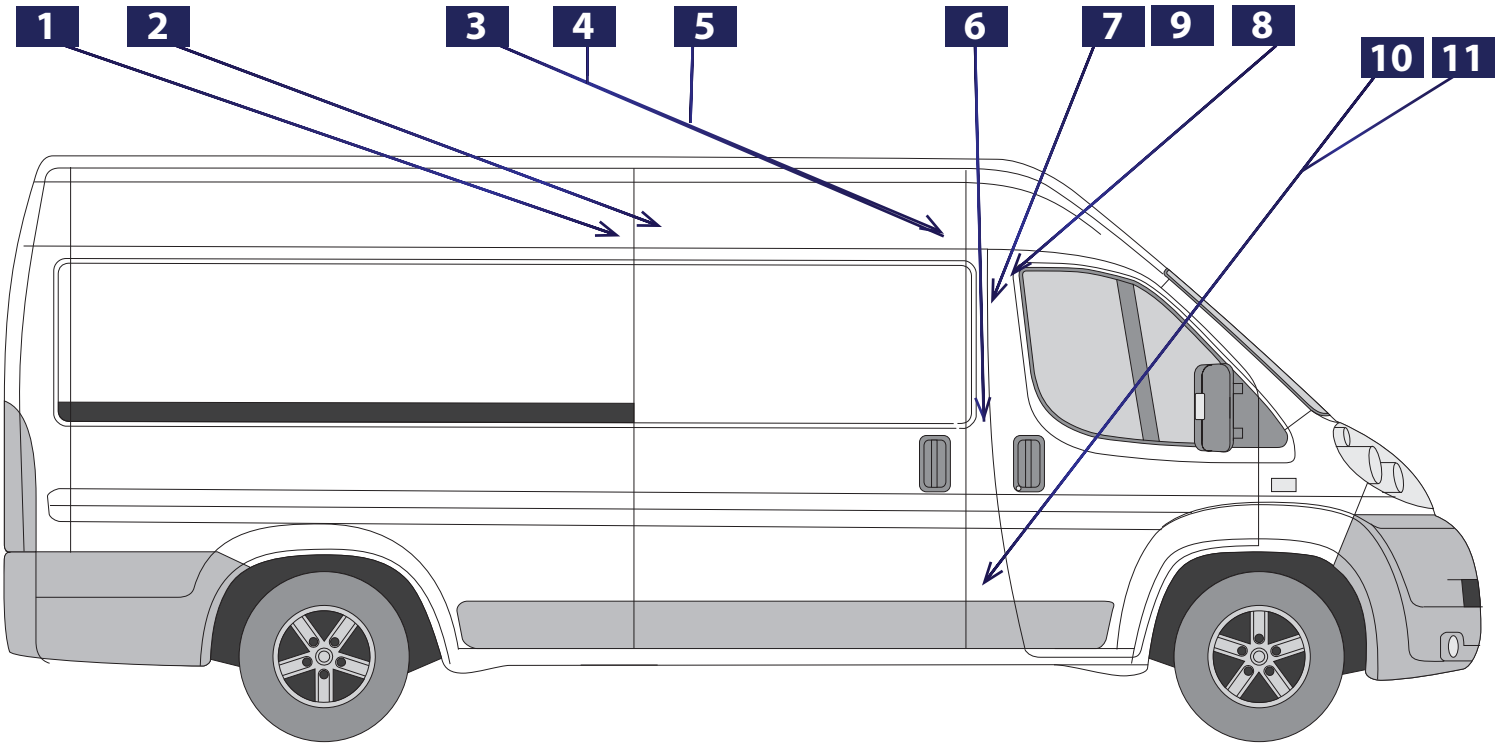

1 FT95376	**2 FT95340**	**3 FT95371**	**4 FT95387**
5 FT95350	**6 FT95361**	**7 FT95208**	**8 FT95210**
		-> 2012.08	-> 2012.08
9 FT95416	**10 FT95415**	**11 FT95209**	
2012.08 ->	2012.08 ->	-> 2012.08	

Fiat Ducato 2006>

Boxer / Jumper

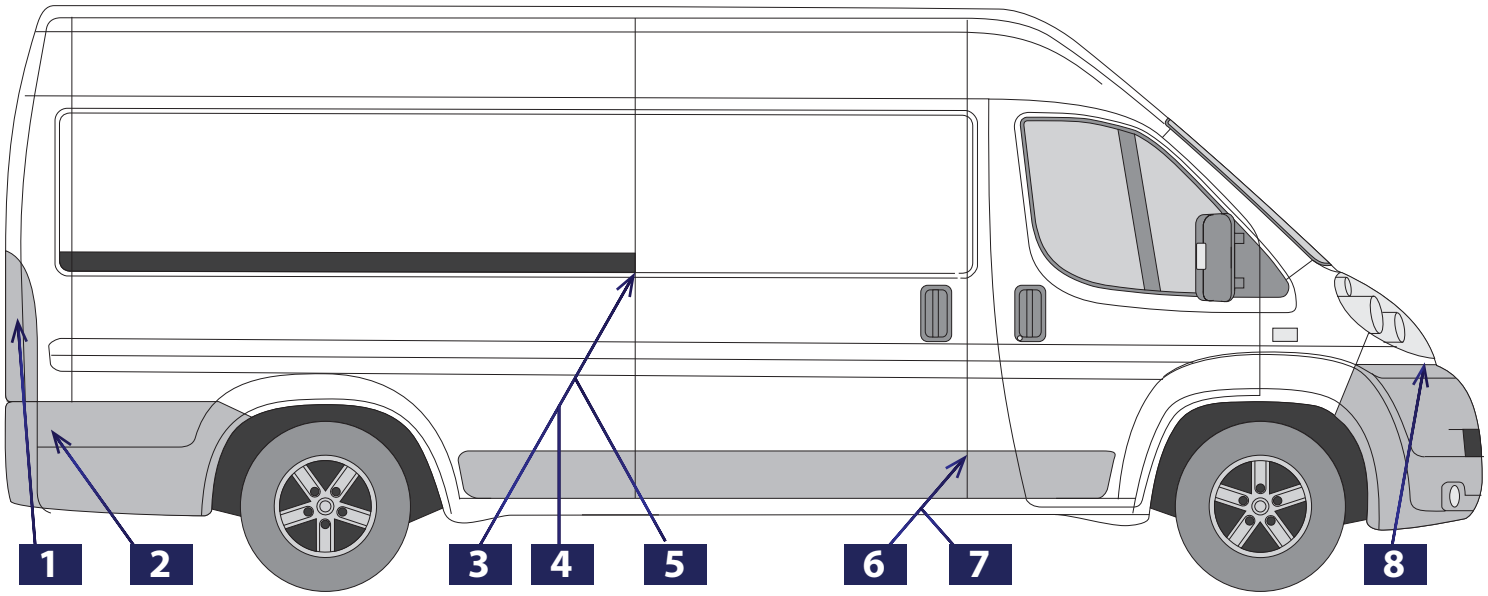

1 FT95377	2 FT95359	3 FT95373	4 FT95388
	LOW		
5 FT95352	**6 FT95351**	**7 FT95389**	**8 FT94150**

Fiat Ducato 2006>

Boxer / Jumper

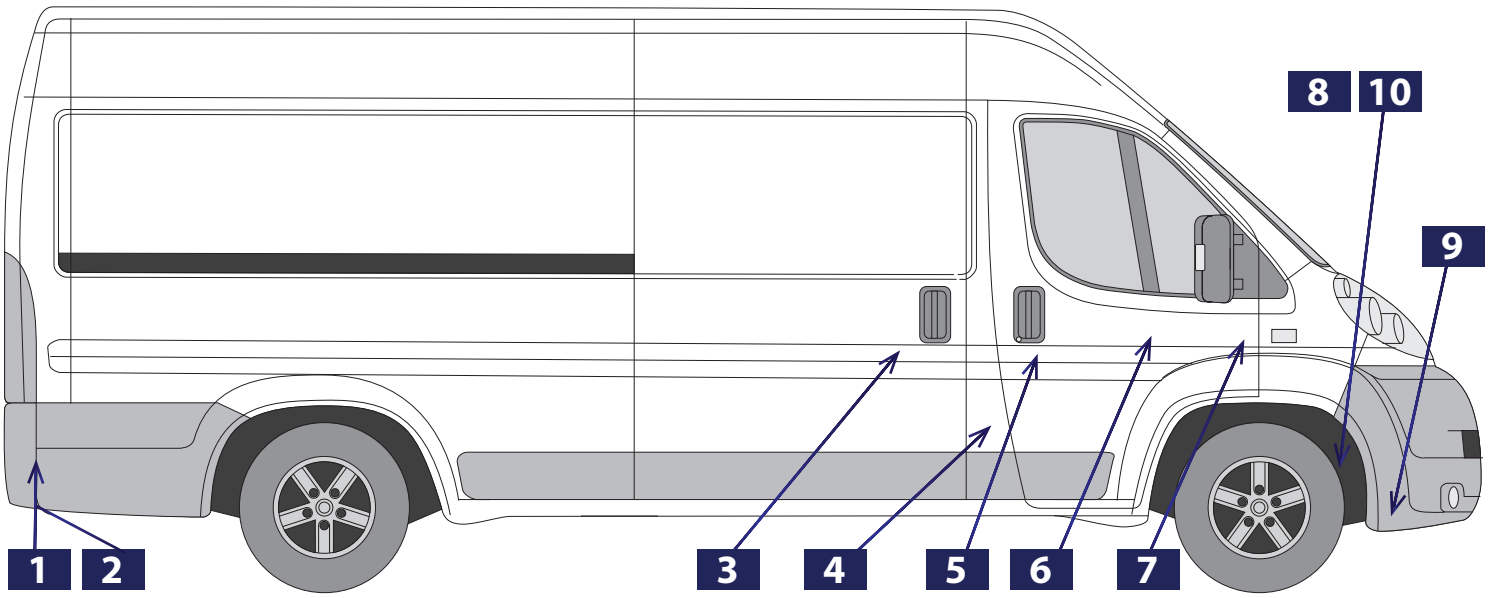

1 FT91444 (RIGHT)
FT91443 (LEFT)

MAXI

2 FT91446 (RIGHT)
FT91445 (LEFT)

3 FT94389

RIGHT / LEFT

4 FT90785

5 FT94390 (RIGHT)
FT94391 (LEFT)

6 FT94542 (RIGHT)
FT94541 (LEFT)

7 FT95379

RIGHT / LEFT

8 FT90783

LEFT

9 FT90784

CENTRAL

10 FT90782

RIGHT

Fiat Ducato 2006>

Boxer / Jumper

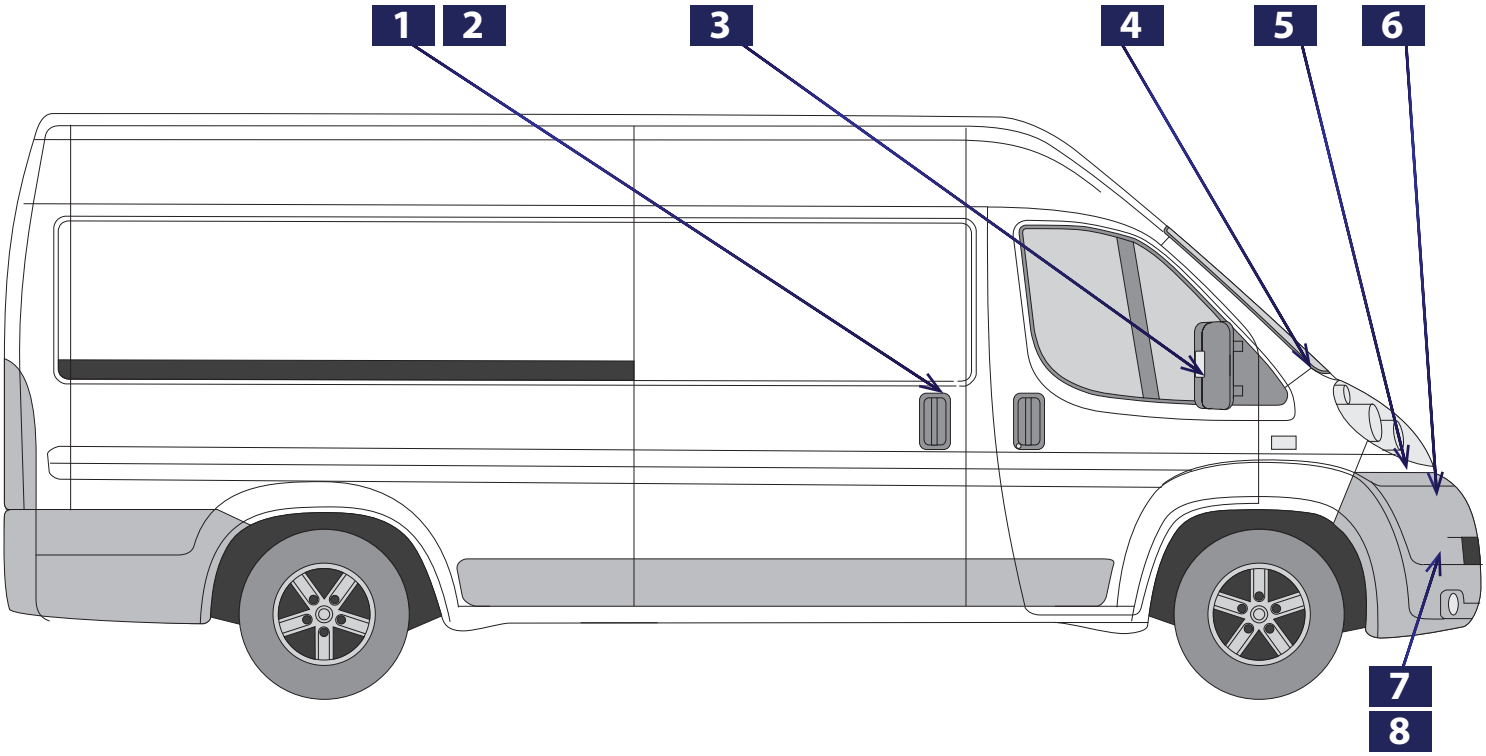

1 FT94539 RIGHT	**2** FT94540 RIGHT / LEFT	**3** FT86041 (RIGHT) FT86040 (LEFT)	**4** FT90745 (RIGHT) FT90744 (LEFT)
5 FT90747 (RIGHT) FT90746 (LEFT)	**6** FT91639	**7** FT91447 (RIGHT) FT91448 (LEFT)	**8** FT91450 (RIGHT) FT91449 (LEFT) HEAVY

Fiat Ducato 2006>

Boxer / Jumper

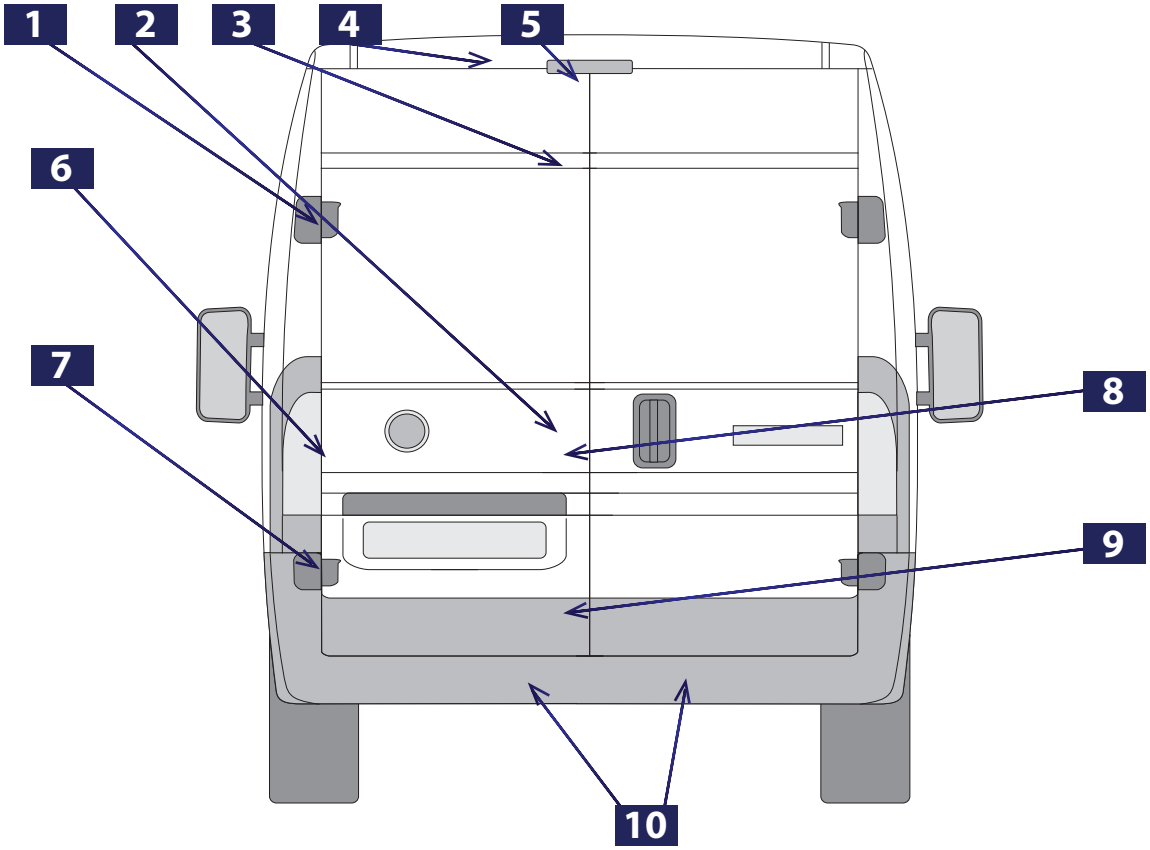

1 FT95411

2 FT94536

3 FT95381
FT95380
FT95417

SHORT / MEDIUM / HIGH

4 FT95423

RIGHT / LEFT

5 FT95419

6 FT95427

RIGHT / LEFT

7 FT95412

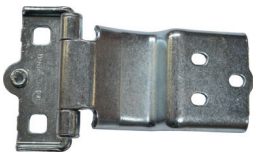

8 FT94537

9 FT95382

10 FT95421

RIGHT / LEFT

Fiat Ducato 2006>

Boxer / Jumper

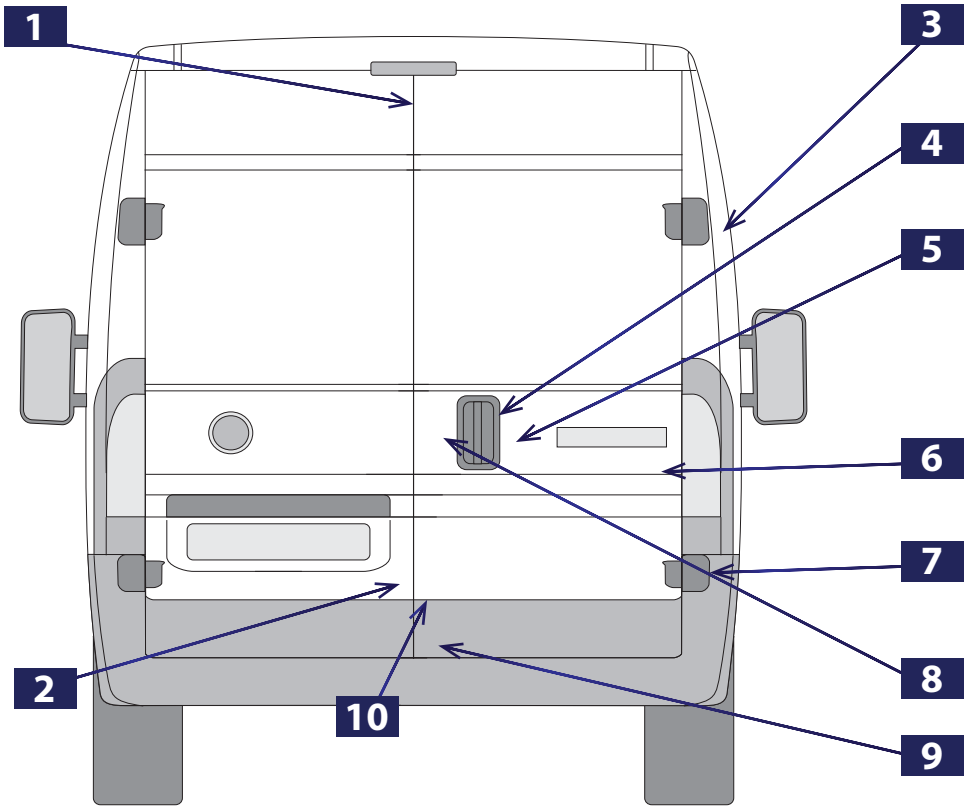

1 FT95420 RIGHT / LEFT	2 FT95382	3 FT95413	4 FT94535
5 FT94394	6 FT95425	7 FT95414	8 FT95361
9 FT95359	10 FT95422 RIGHT / LEFT		

Fiat Ducato 2014>

Boxer / Jumper

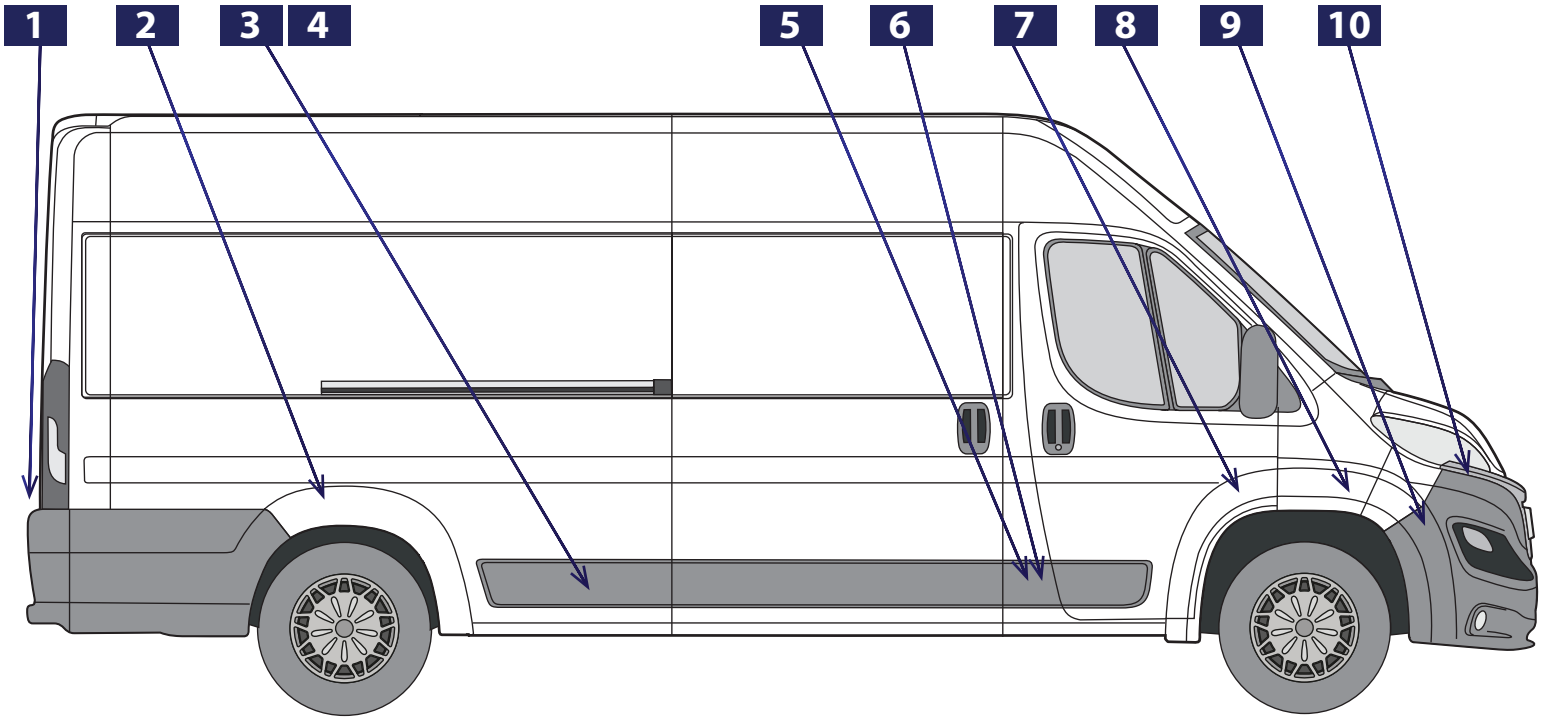

1 FT90764 (RIGHT)
FT90765 (LEFT)

2 FT90764 (RIGHT)
FT90765 (LEFT)

3 FT90757 (RIGHT)
FT90758 (LEFT)

4 FT90770 (RIGHT)
FT90771 (LEFT)

5 FT90760 (RIGHT)
FT90762 (LEFT)

6 FT90761 (RIGHT)
FT90763 (LEFT)

MAXI

7 FT90755 (RIGHT)
FT90756 (LEFT)

8 FT90819 (RIGHT)
FT90818 (LEFT)

MAXI

9 FT90816 (RIGHT)
FT90815 (LEFT)

10 FT90632 (RIGHT)
FT90631 (LEFT)

Fiat Ducato 2014>

Boxer / Jumper

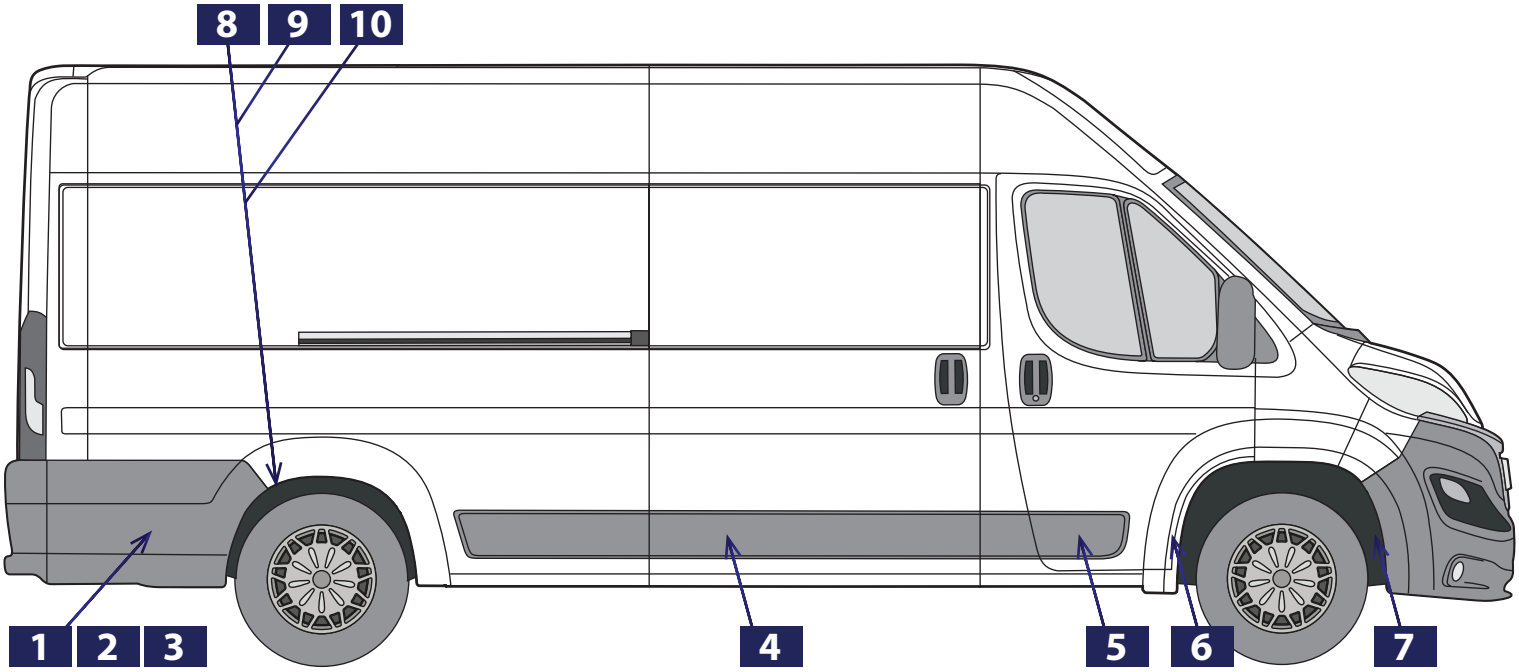

1 FT90776 (RIGHT)
FT90779 (LEFT)

2 FT90777 (RIGHT)
FT90780 (LEFT)

3 FT90778 (RIGHT)
FT90781 (LEFT)

HEAVY

4 FT90748 (RIGHT)
FT90759 (LEFT)

5 FT90753 (RIGHT)
FT90754 (LEFT)

6 FT90772 (RIGHT)
FT90773 (LEFT)

7 FT90526 (RIGHT)
FT90527 (LEFT)

8 FT90528 (RIGHT)
FT90529 (LEFT)

VAN

9 FT90530

TRUCK SINGLE

10 FT90531

TRUCK DOUBLE

Fiat Ducato 2014>

Boxer / Jumper

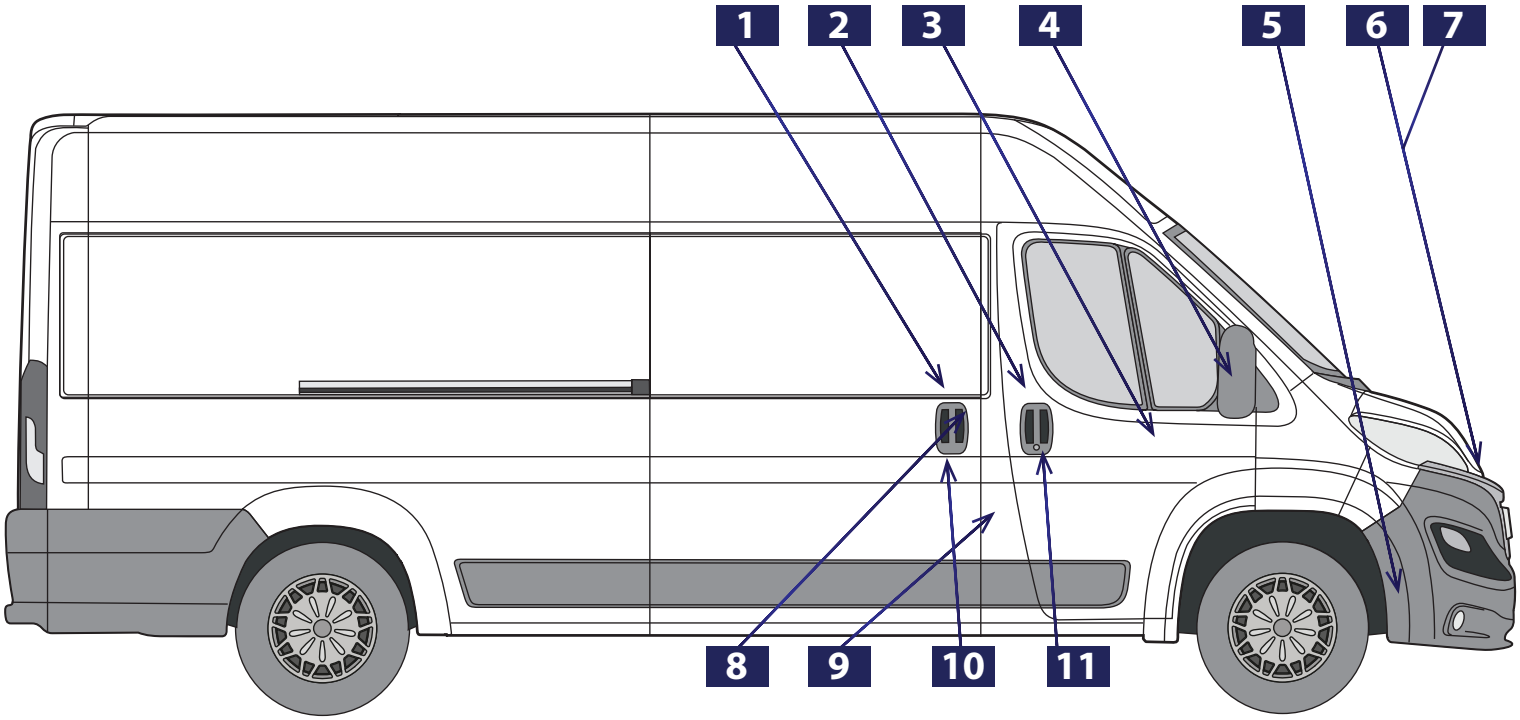

1 FT94540

RIGHT / LEFT

2 FT94390 (RIGHT)
FT94391 (LEFT)

3 FT94542 (RIGHT)
FT94541 (LEFT)

4 FT86041 (RIGHT)
FT86040 (LEFT)

5 FT90634 (RIGHT)
FT90633 (LEFT)

6 FT91501

7 FT91459

8 FT94539

RIGHT

9 FT90785

10 FT94389

11 FT94157

Fiat Ducato 2014>

Boxer / Jumper

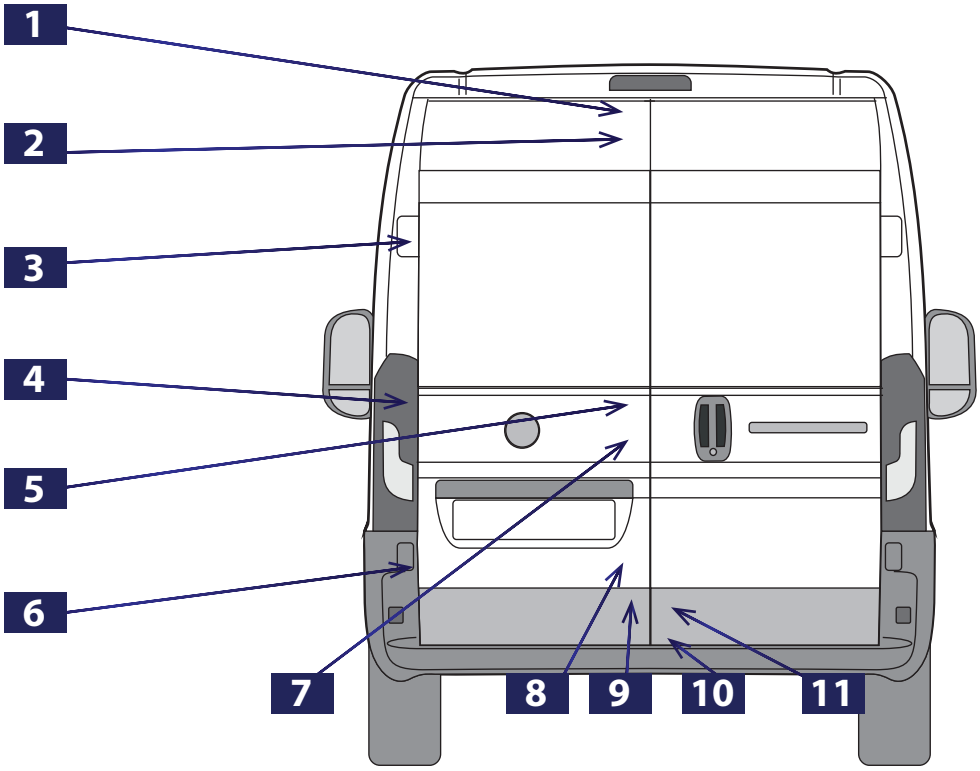

1 FT95423

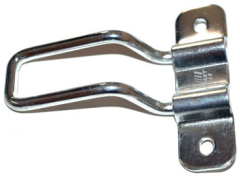

RIGHT / LEFT

2 FT95381
FT95380
FT95417

SHORT / MEDIUM / HIGH

3 FT95411

4 FT95427

5 FT94536

6 FT95412

7 FT94537

8 FT95382

9 FT95421

RIGHT / LEFT

10 FT95359

11 FT95422

Fiat Ducato 2014>

Boxer / Jumper

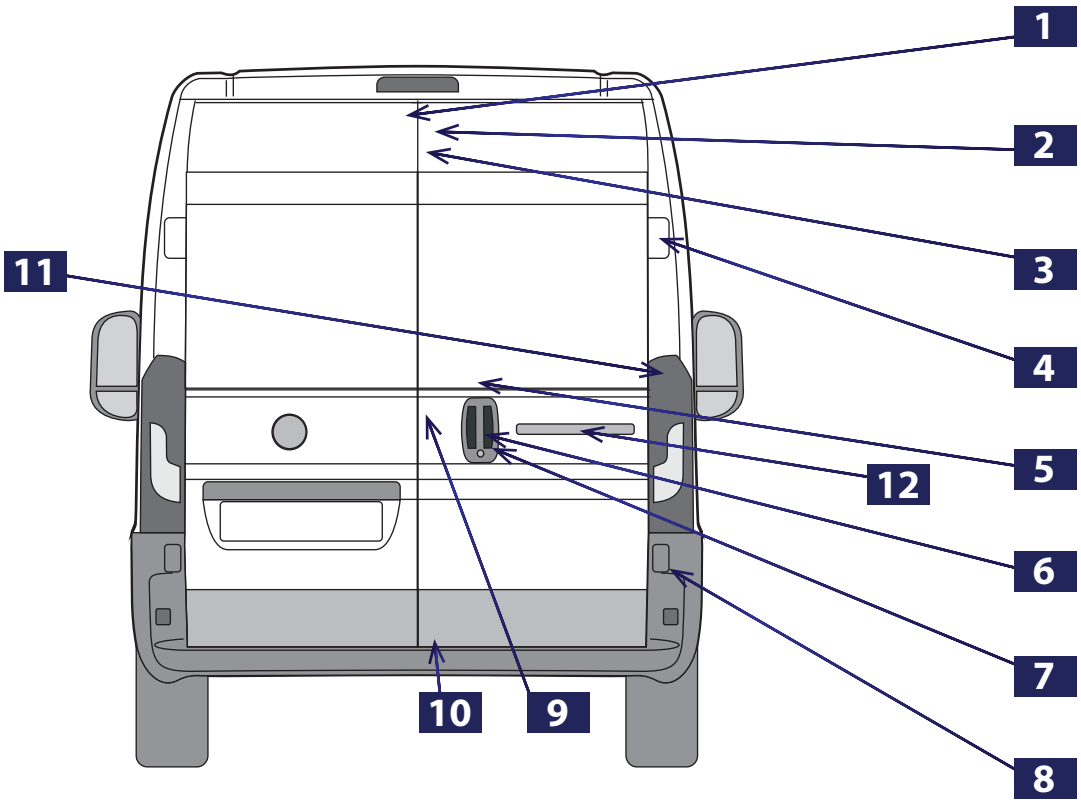

1 FT95419

2 FT95420

RIGHT / LEFT

3 FT95384
FT95418
FT95383

SHORT / MEDIUM / HIGH

4 FT95413

5 FT94535

6 FT94394

7 FT95425

8 FT95414

9 FT95361

10 FT91458

11 FT95426

12 FT95590

Fiat Ducato 2014>

Boxer / Jumper

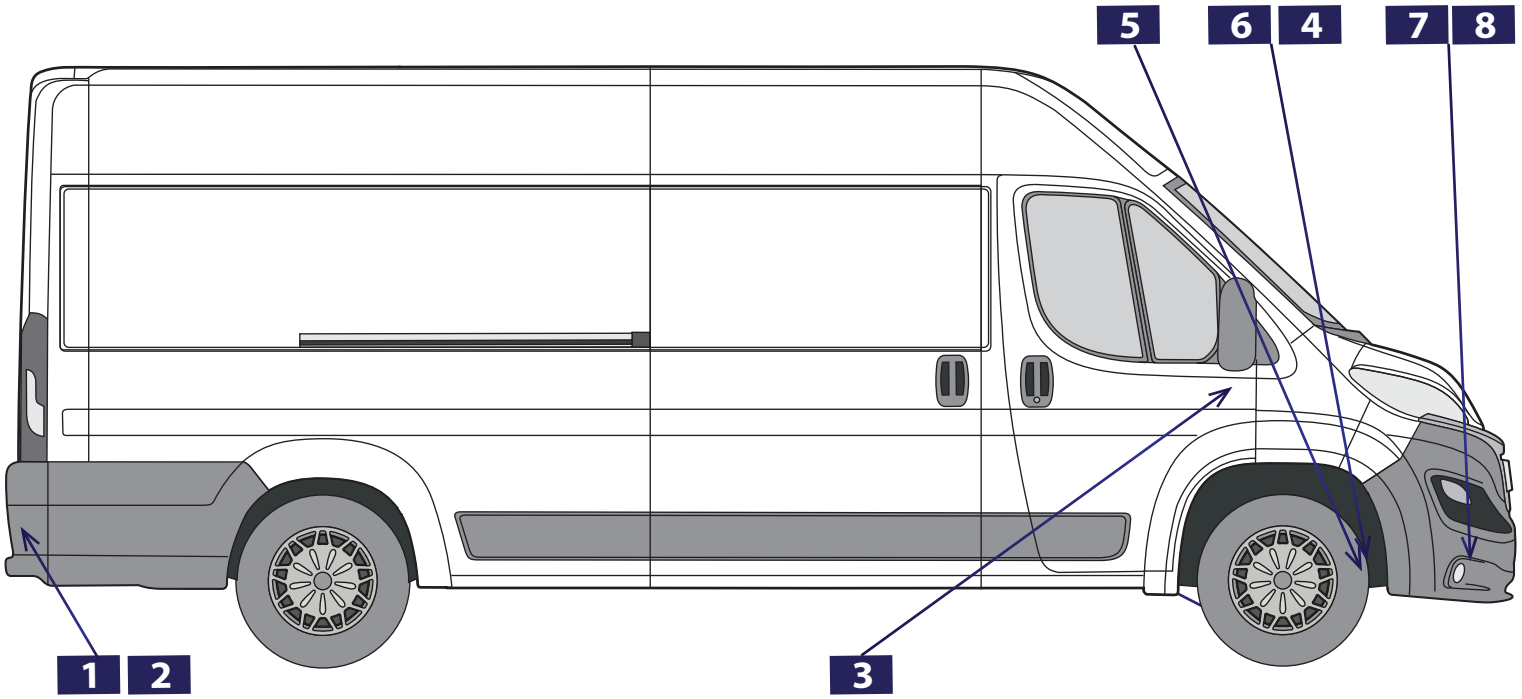

1 FT91444 (RIGHT)
FT91443 (LEFT)

2 FT91446 (RIGHT)
FT91445 (LEFT)

3 FT95379

RIGHT / LEFT

4 FT99007

LEFT

5 FT99006

MIDDLE

6 FT99008

RIGHT

7 FT91451 (RIGHT)
FT91452 (LEFT)

LIGHT

8 FT91455 (RIGHT)
FT91456 (LEFT)

HEAVY

Fiat Ducato 2014>

Boxer / Jumper

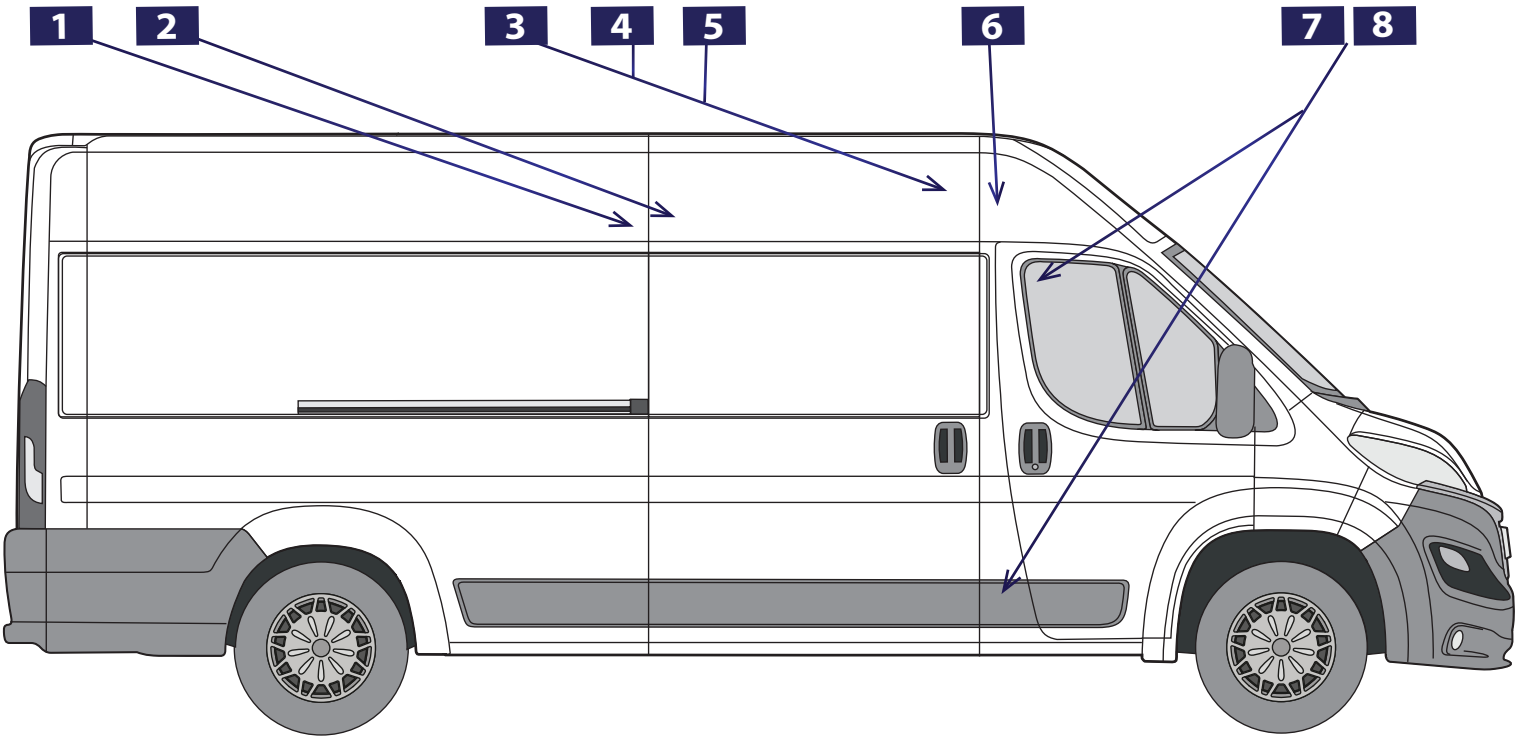

1 FT95376	2 FT95340	3 FT95371	4 FT95387
		SET	
5 FT95350	**6 FT95361**	**7 FT95416**	**8 FT95415**

Fiat Ducato 2014>

Boxer / Jumper

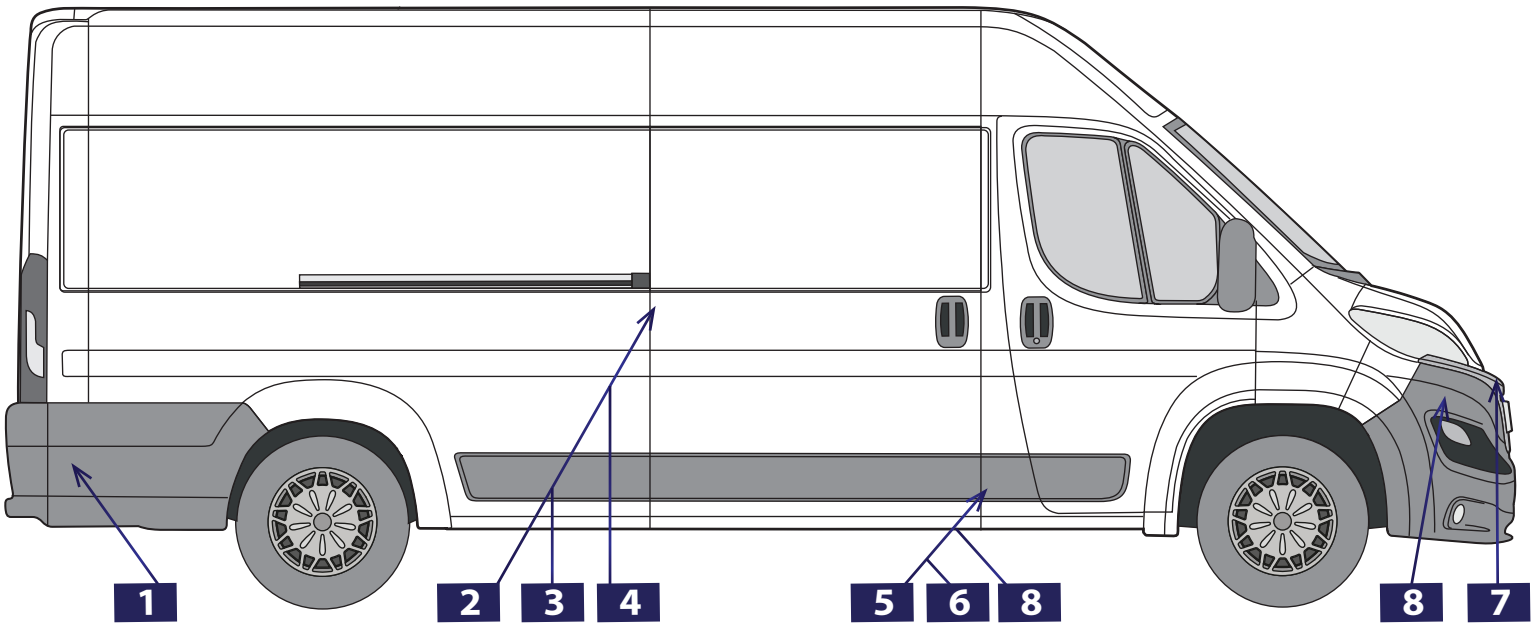

1 FT95359	2 FT95373	3 FT95388	4 FT95352
LOW	SET		
5 FT95351	**6 FT95389**	**7 FT94150**	**8 FT995372**
		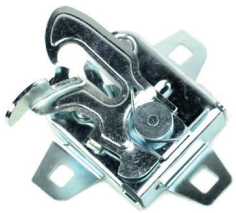	SET

Fiat Fiorino 2007>

NEMO / QUBO / BIPPER

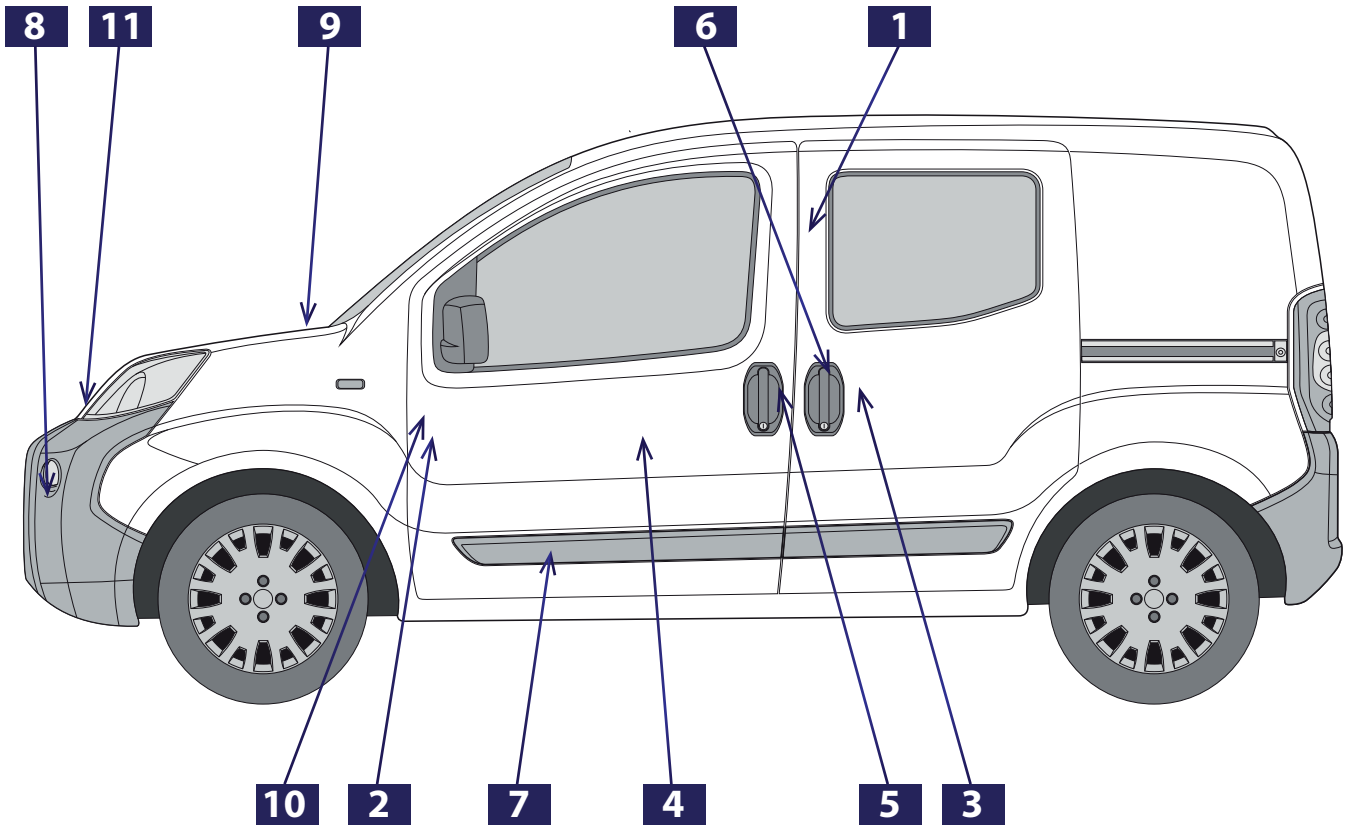

1 FT95405

2 FT95406

3 FT94575

4 FT94552

RIGHT / LEFT

5 FT94554

LEFT

6 FT94576

RIGHT SLIDING DOOR

7 FT90805 (RIGHT)
FT90804 (LEFT)

8 FT91640 (RIGHT)
FT91641 (LEFT)

9 FT94096 (RIGHT)
FT94095 (LEFT)

10 FT95378

11 FT94168

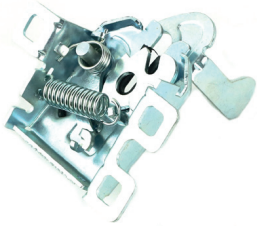

Fiat Fiorino 2007>

NEMO / QUBO / BIPPER

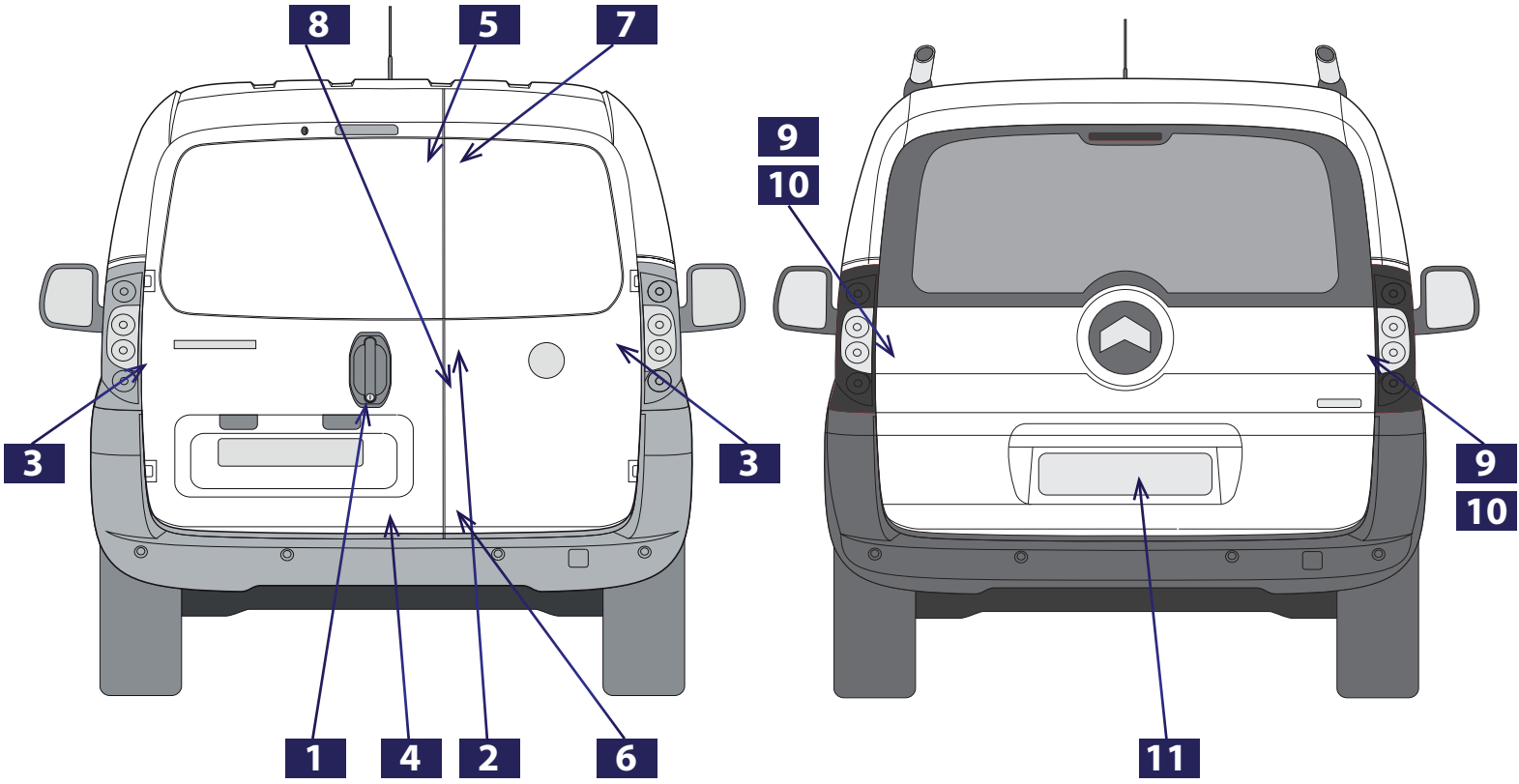

1 FT94555	2 FT94537	3 FT95399	4 FT95592
			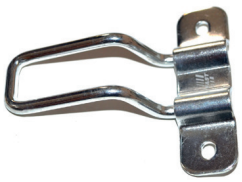
5 FT95531	**6 FT95460**	**7 FT95532**	**8 FT95361**
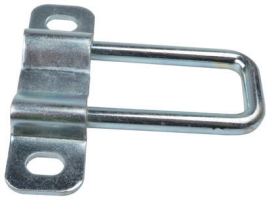		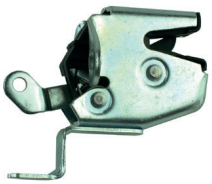	
9 FT95465	**10 FT95466**	**11 FT95462**	
		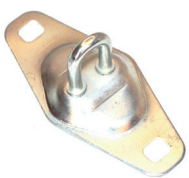	

Ford Transit 2006>

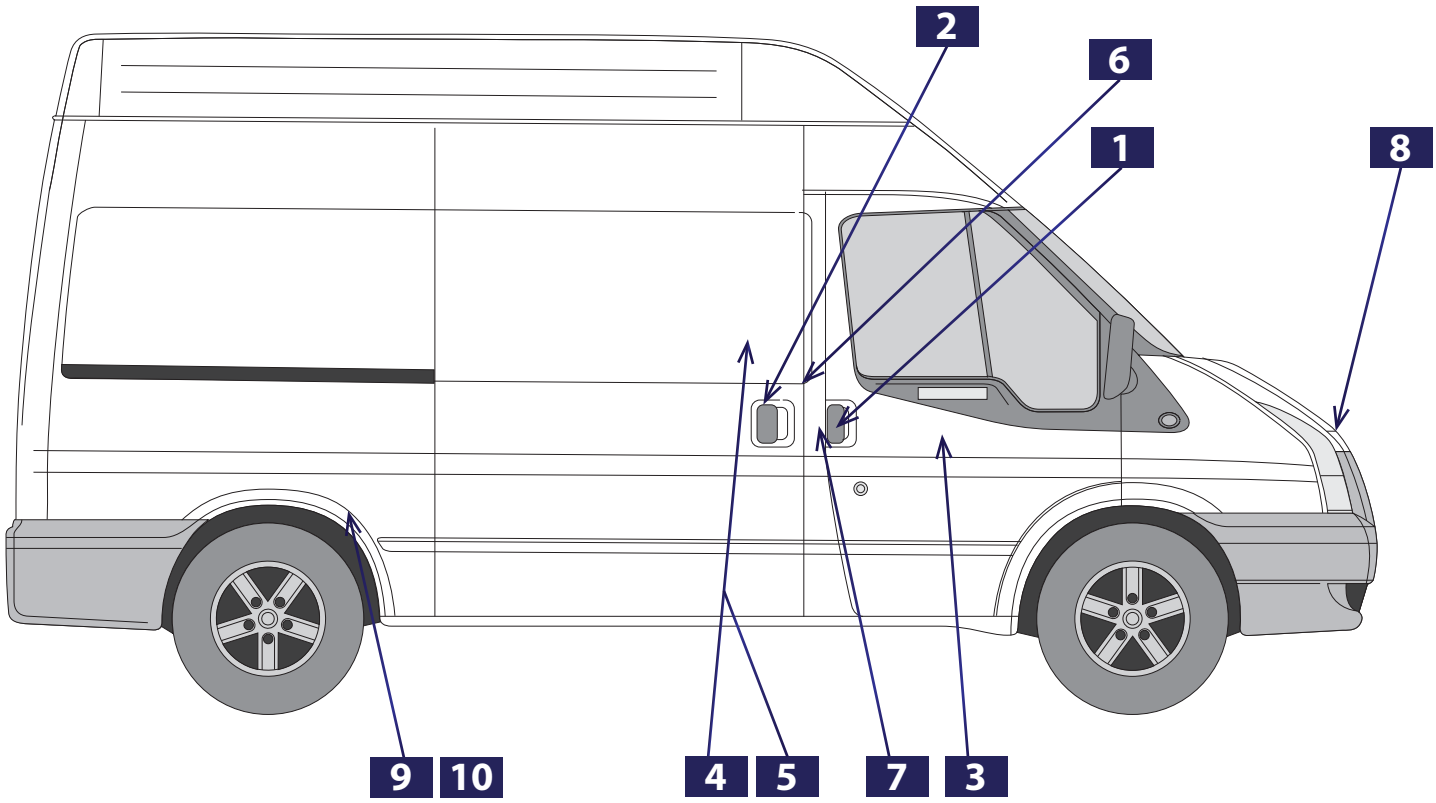

1 FT94565 (RIGHT)
FT94566 (LEFT)

2 FT94574

SLIDING DOOR

3 FT94562 (RIGHT)
FT94563 (LEFT)

4 FT94561

LOW

5 FT94560

HIGH

6 FT95437

7 FT95438

8 FT95439

9 FT90530

TRUCK SINGLE

10 FT90531

TRUCK DOUBLE

Ford Transit 2006>

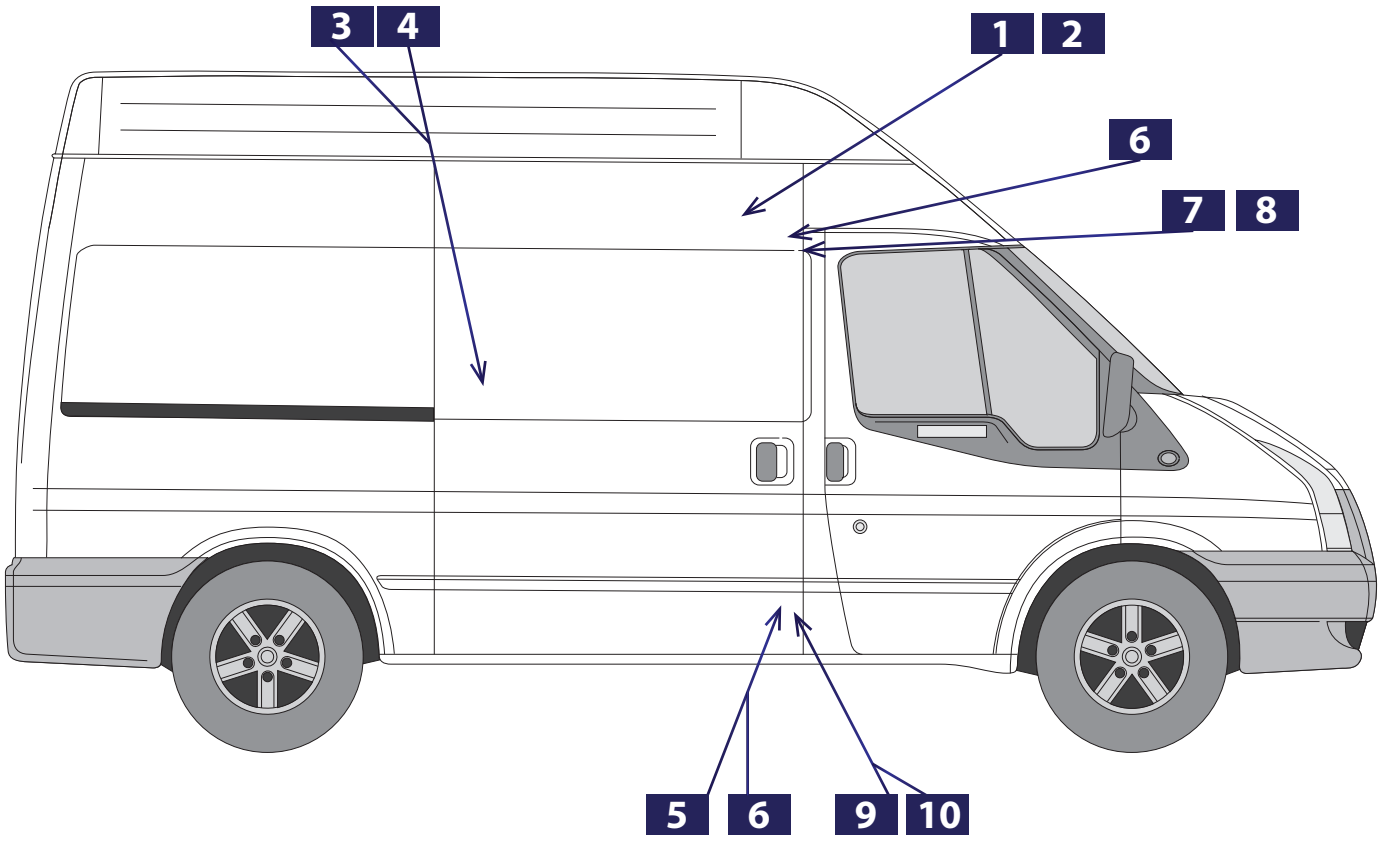

1	FT95558	2	FT95559	3	FT95561	4	FT95560
				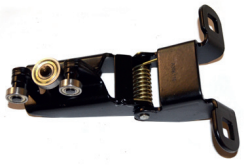	JUMBO	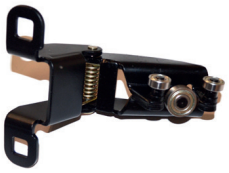	

5	FT95562	6	FT95563	7	FT95451	8	FT95452

9	FT95449	10	FT95450

Ford Transit 2006>

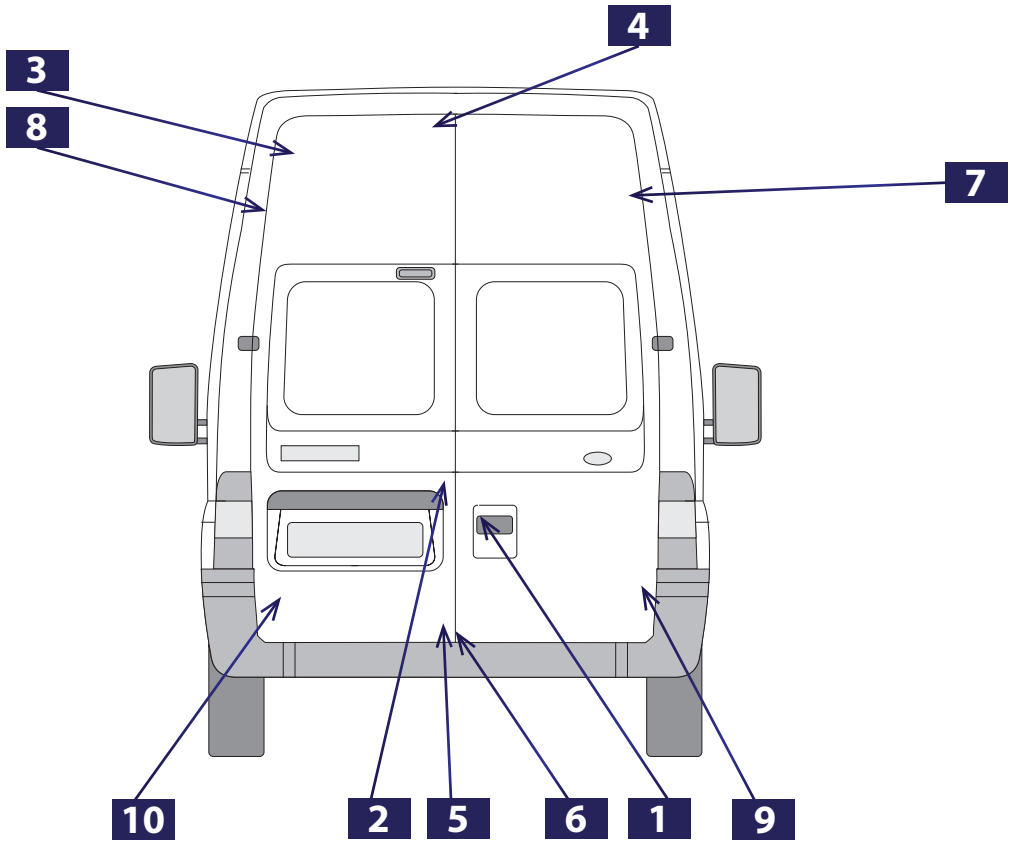

1	FT94564	2	FT94559	3	FT95444	4	FT95447

5	FT95445	6	FT95446	7	FT95440	8	FT95441

9	FT95442	10	FT95443

Iveco New Daily > 2000

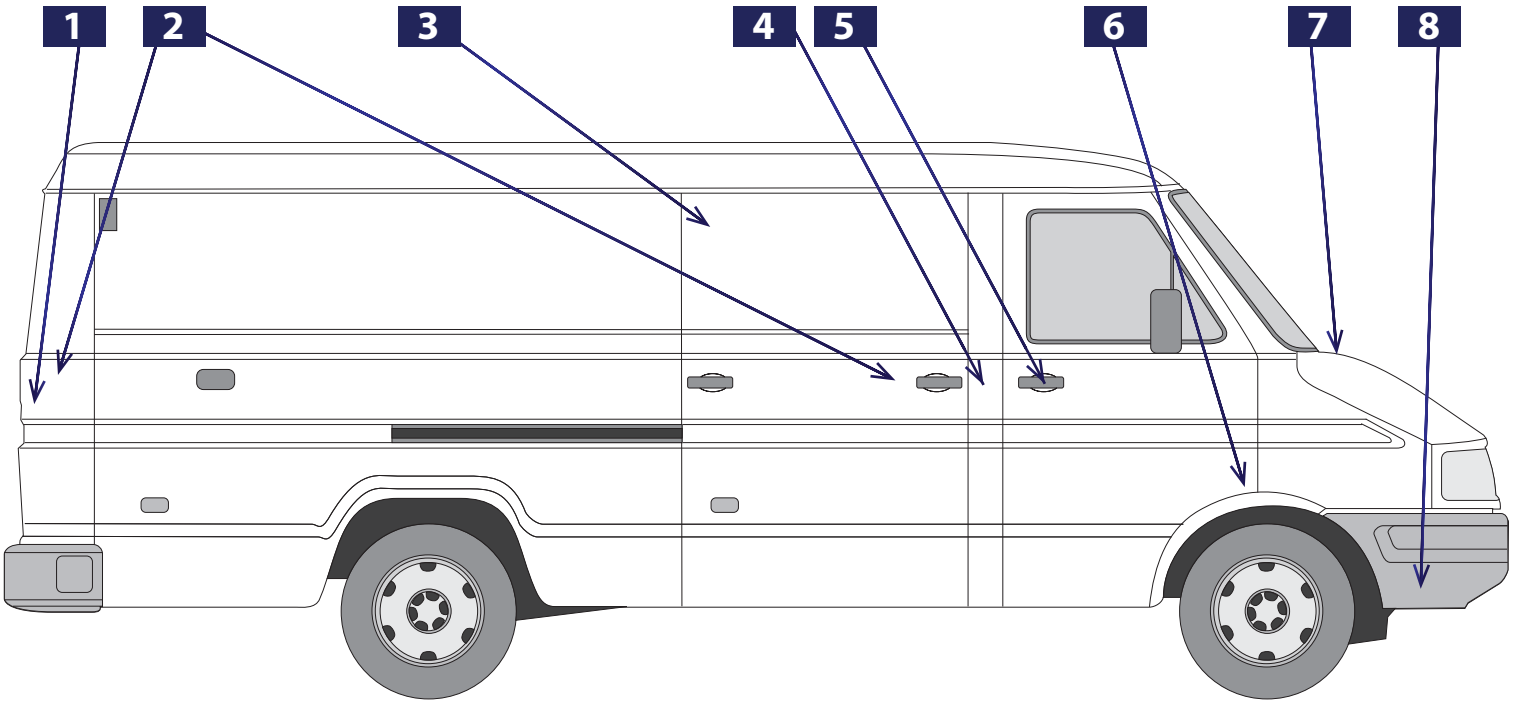

1 FT95160

2 FT94480

3 FT95273

4 FT95156 (RIGHT)
FT95157 (LEFT)

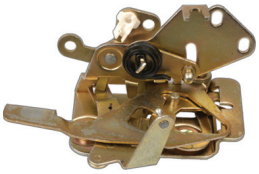

5 FT95226 (RIGHT)
FT95227 (LEFT)

6 FT90715 (RIGHT)
FT90714 (LEFT)

7 FT90695

8 FT91090

Iveco New Daily > 2000

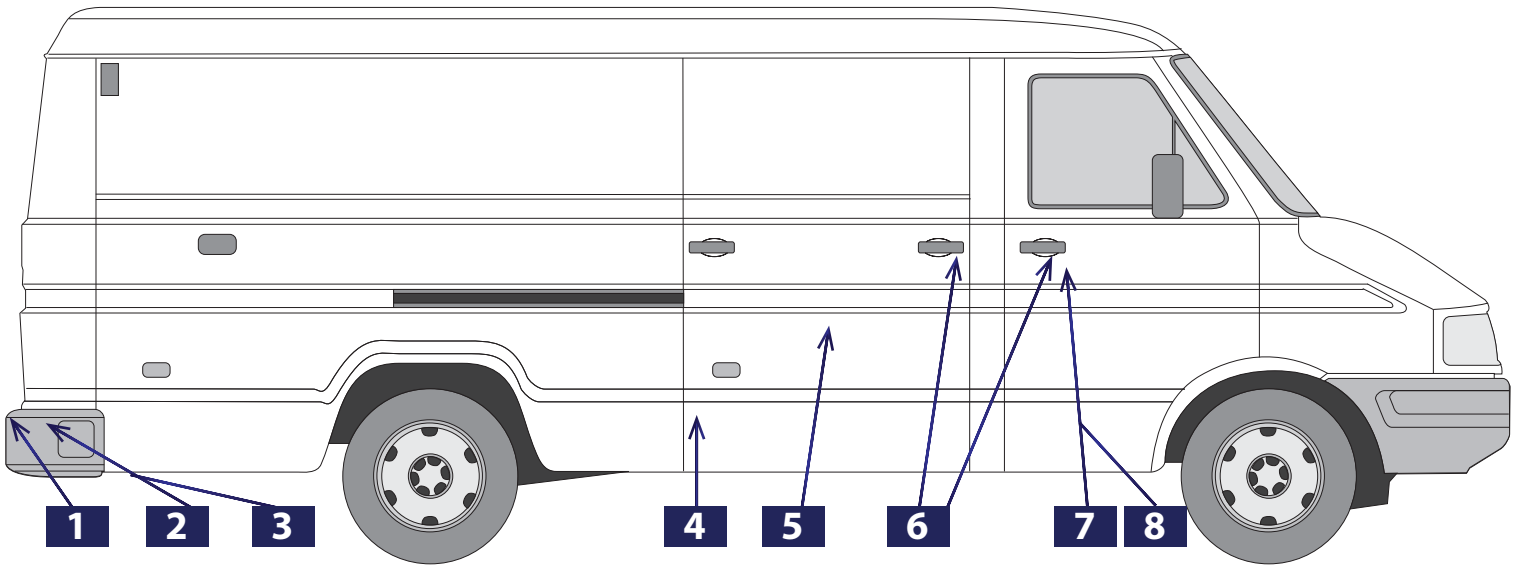

1 FT91393	**2 FT91392**	**3 FT91391**	**4 FT95266**
	LEFT	RIGHT	
5 FT95267	**6 FT94120**	**7 FT94301**	**8 FT94300**
		LEFT	RIGHT / MIDDLE / REAR

Iveco Daily Unijet > 2000 - 2006

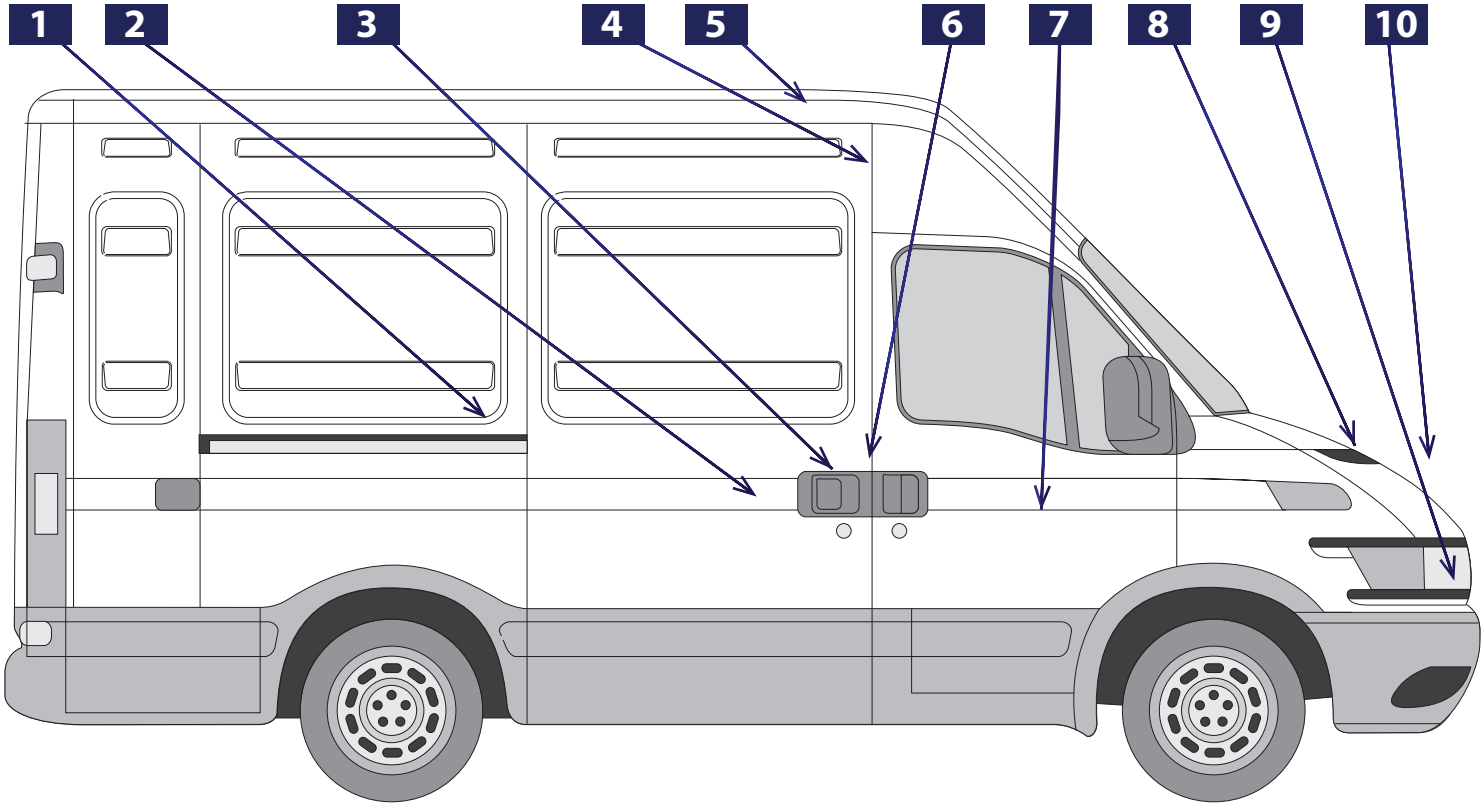

1 FT95364

2 FT94530

3 FT94546
FT94516

WITH ACTUATOR /
WITHOUT ACTUATOR

4 FT95374

5 FT95336

6 FT95375

RIGHT / LEFT

7 FT94532 (RIGHT)
FT94531 (LEFT)

8 FT90728 (RIGHT)
FT90727 (LEFT)

9 FT91625

10 FT90110

Iveco Daily Unijet > 2000 - 2006

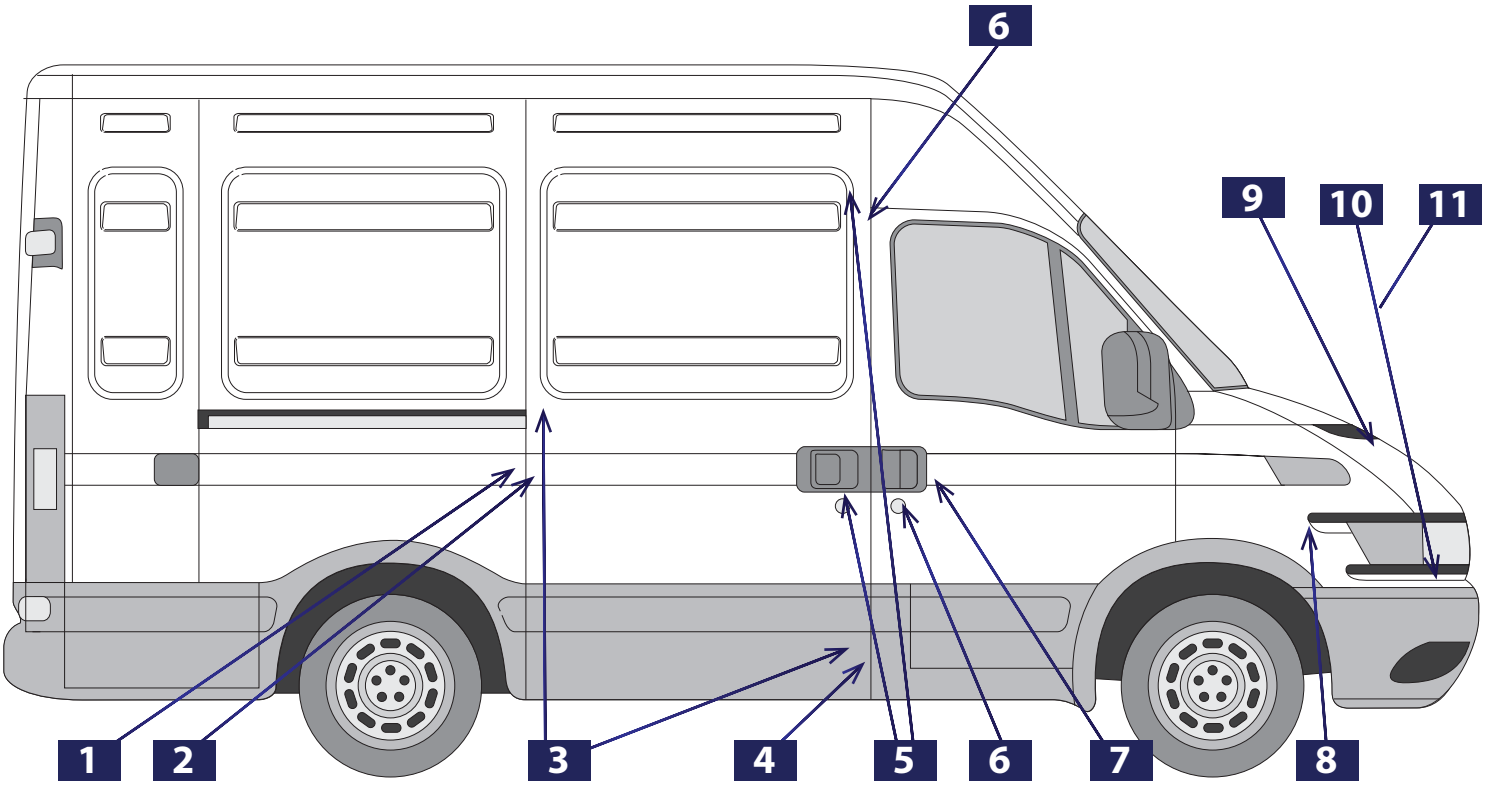

1 FT95366

2 FT95363

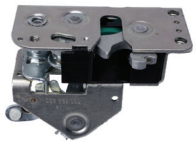

3 FT95506

4 FT95511

5 FT95425

6 FT95335

7 FT94514 (RIGHT)
FT94515 (LEFT)

8 FT89597 (RIGHT)
FT89598 (LEFT)

9 FT89118

10 FT91415

11 FT91442

Iveco Daily Unijet > 2000 - 2006

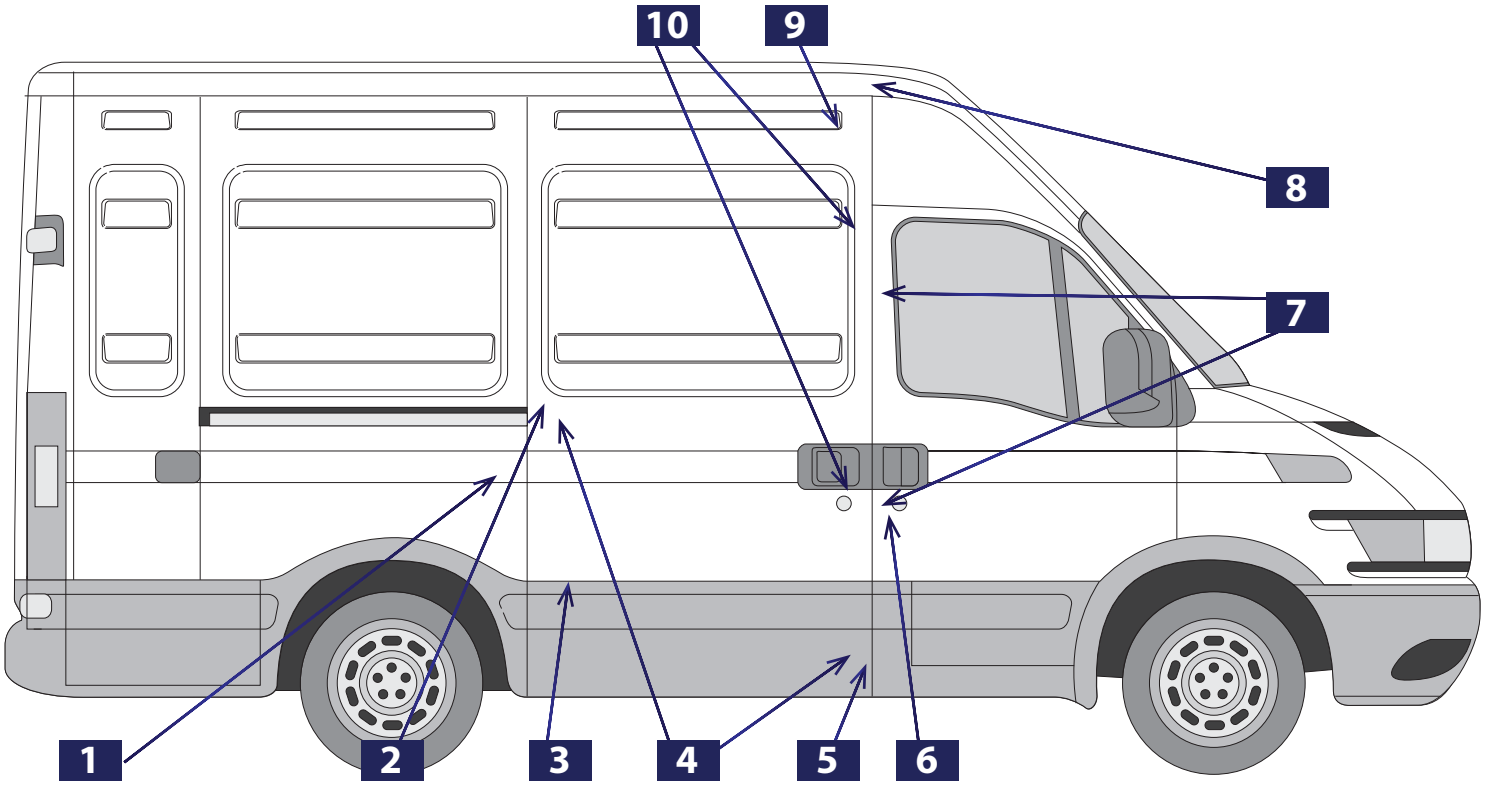

1 FT95366	2 FT95364	3 FT95363	4 FT95506
	RIGHT / LEFT	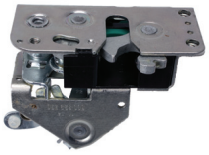	
5 FT95511	**6 FT95375**	**7 FT95335**	**8 FT95336**
9 FT95374	**10 FT95425**		

Iveco Daily Unijet > 2000 - 2006

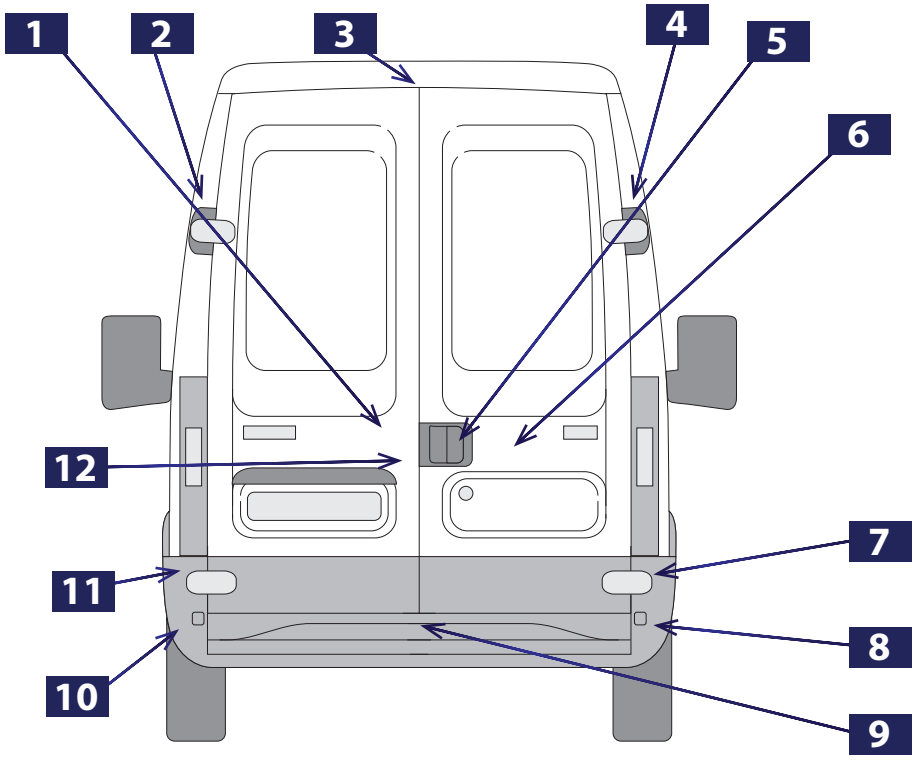

1 FT95363	2 FT94145	3 FT95362	4 FT94145
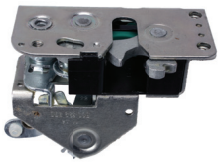			
5 FT94529	6 FT94534	7 FT94146	8 FT91388
		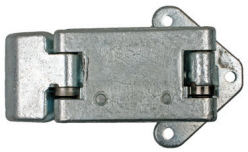	
9 FT95299	10 FT91387	11 FT94146	12 FT95424
		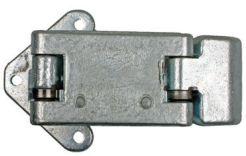	

Iveco Daily Unijet 2006 >

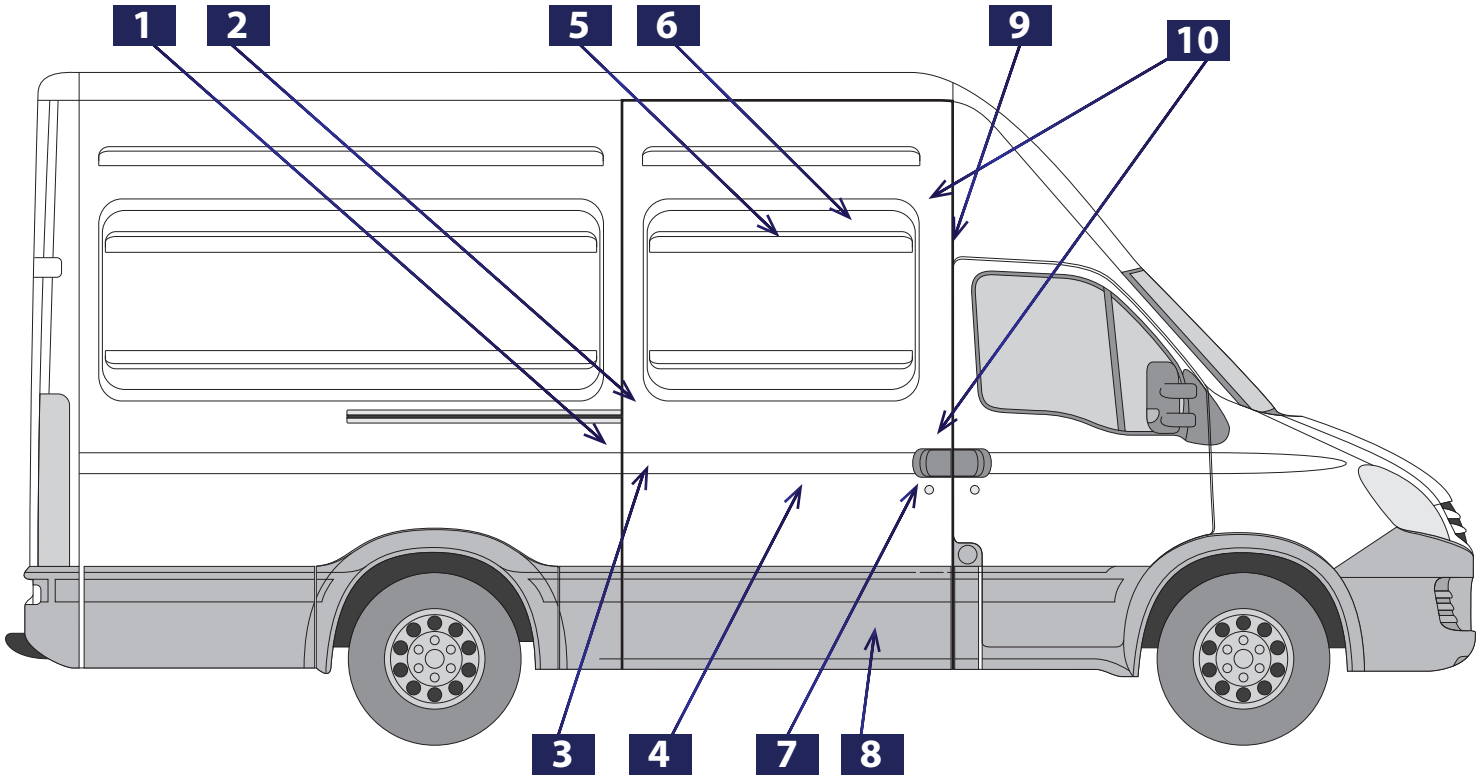

1 FT95366

2 FT95369

3 FT95363

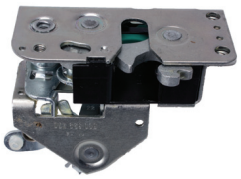

4 FT94530

5 FT95368

6 FT95374

7 FT94546
FT94516

WITH ACTUATOR /
WITHOUT ACTUATOR

8 FT95370

9 FT95375

RIGHT / LEFT

10 FT95425

Iveco Daily Unijet 2006 >

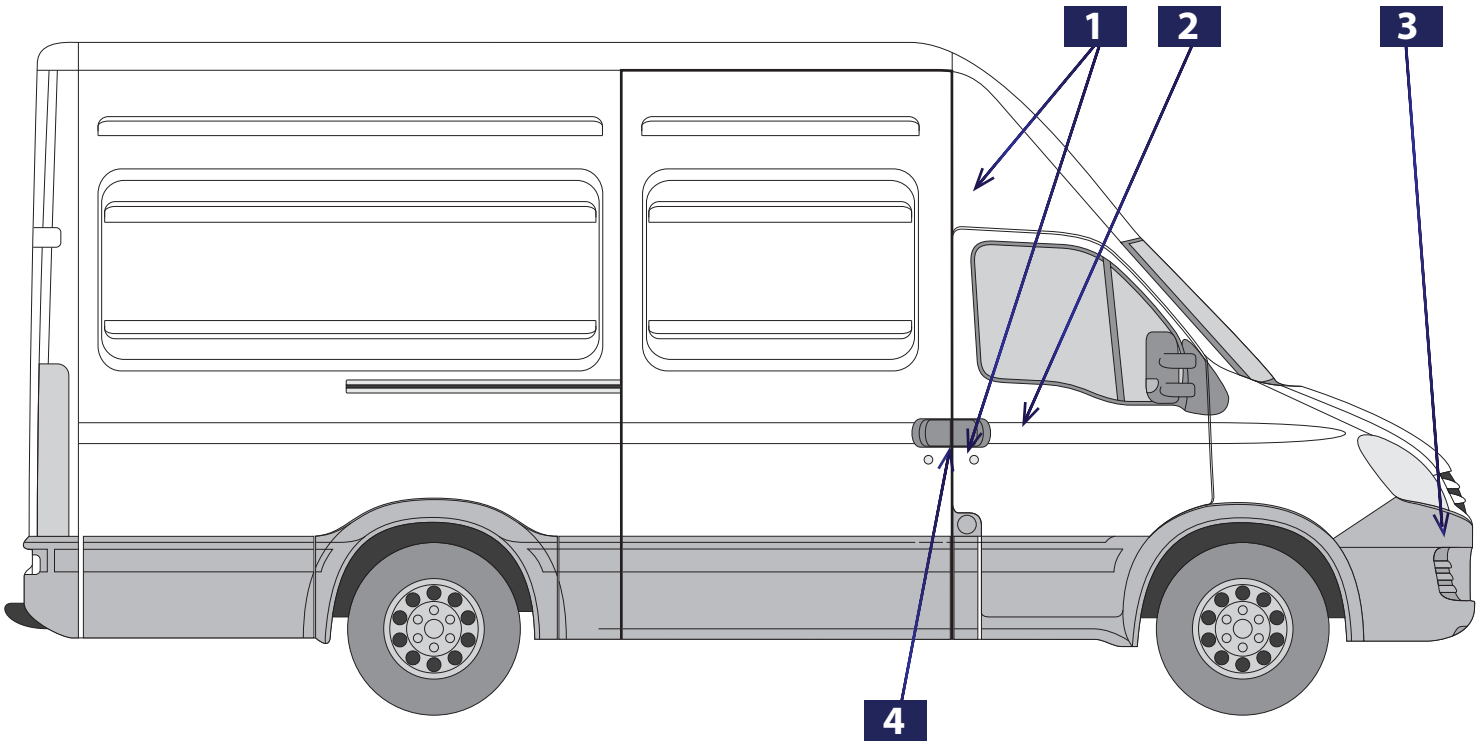

1	2	3	4
FT95335	FT94532 (RIGHT) FT94531 (LEFT)	FT90091	FT94514 (RIGHT) FT94515 (LEFT)

Iveco Daily Unijet 2006 >

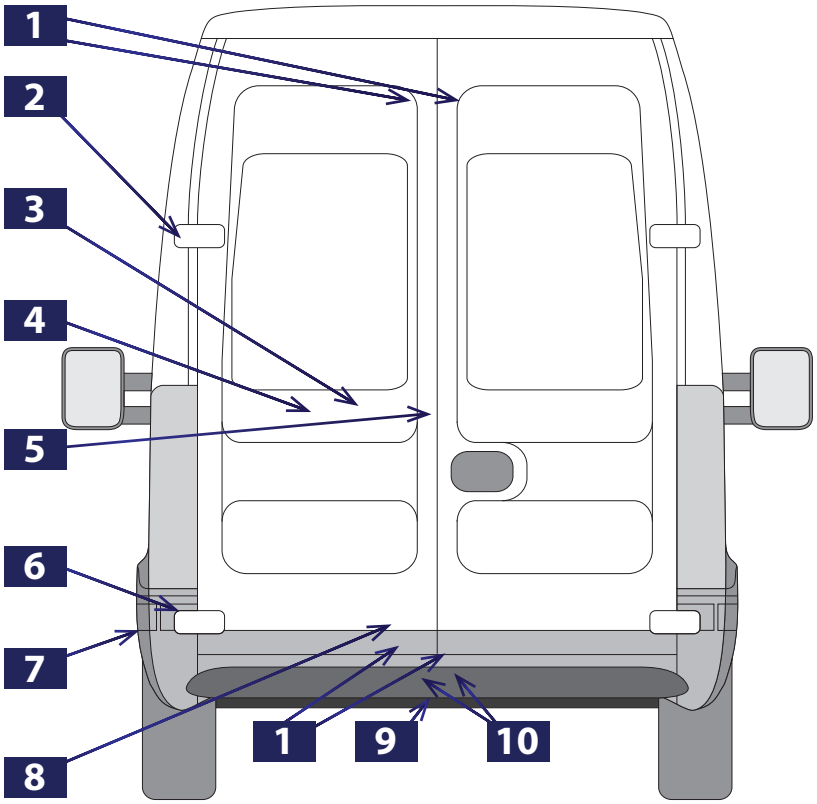

1 FT95397 RIGHT / LEFT	2 FT94145	3 FT95394	4 FT94544
5 FT95375	6 FT94146 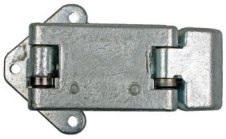	7 FT91384 LEFT	8 FT95390
9 FT95396	10 FT95393 RIGHT / LEFT		

Iveco Daily Unijet 2006 >

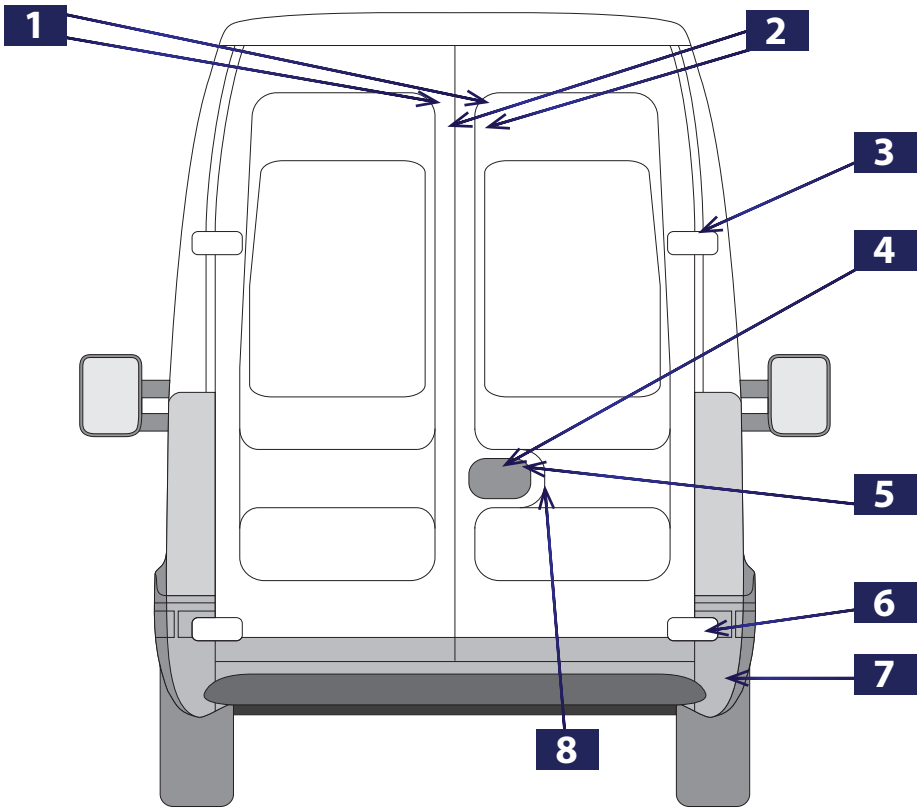

1 **FT95391** (RIGHT) **FT95392** (LEFT)	**2** **FT95395** RIGHT / LEFT	**3** **FT94145**	**4** **FT95363** 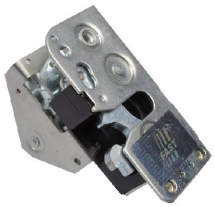
5 **FT94543**	**6** **FT94146** 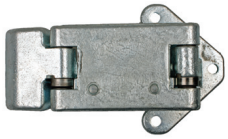	**7** **FT91383** RIGHT	**8** **FT94534**

Iveco Daily 2014>

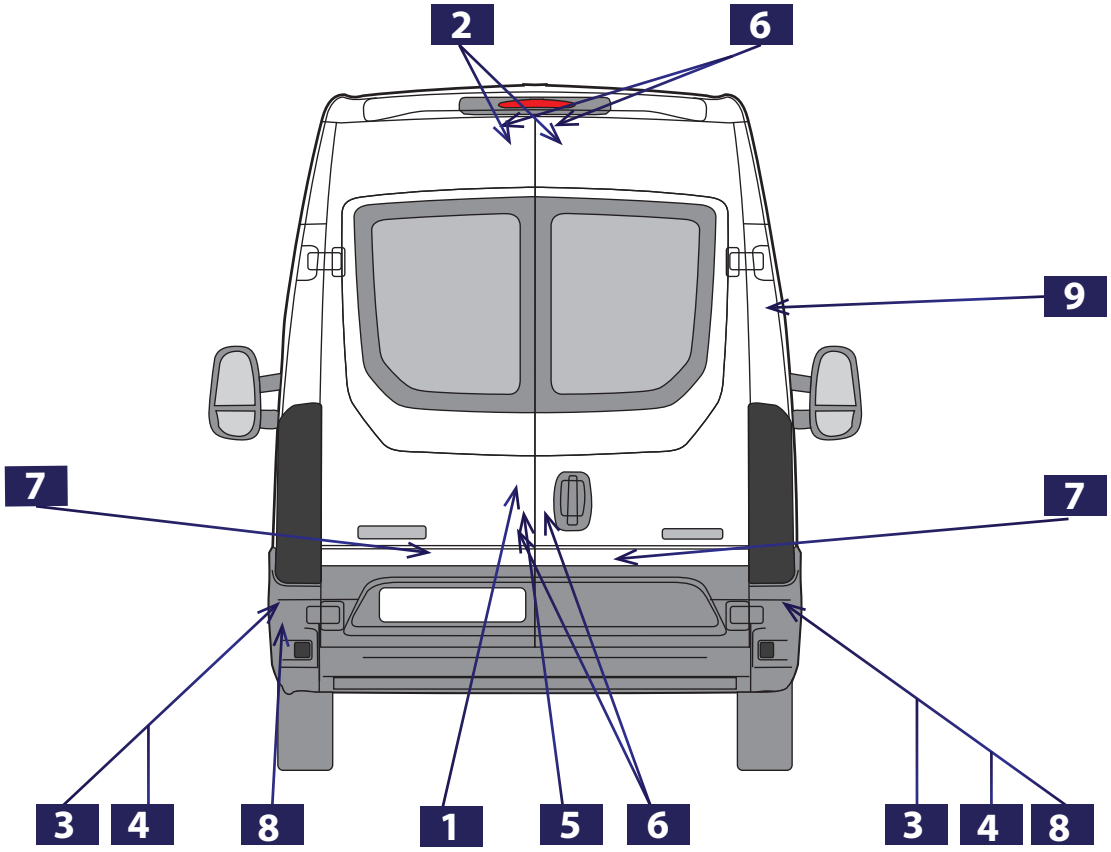

1 FT94544

2 FT95391 (RIGHT)
FT95392 (LEFT)

3 FT90530

TRUCK SINGLE

4 FT90531

TRUCK DUBLE

5 FT95394

6 FT95397

7 FT95393

8 FT90796

TRUCK

9 FT94581

SLIDE

Mercedes Sprinter 1995>

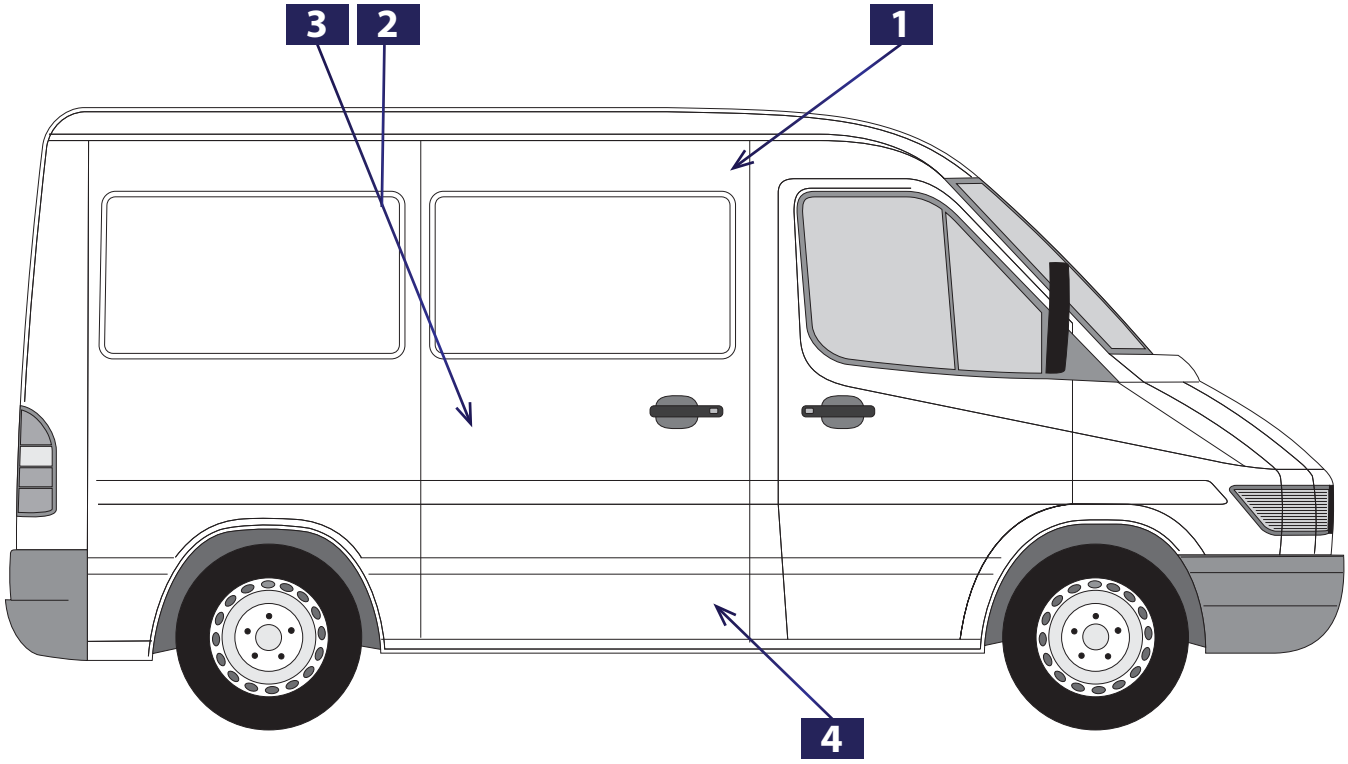

1	2	3	4
FT95555	FT95529	FT95556	FT95557

5
FT95502
1+3+4
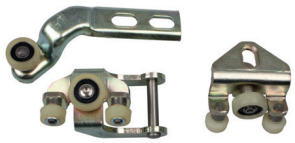

Renault Kangoo 1998>

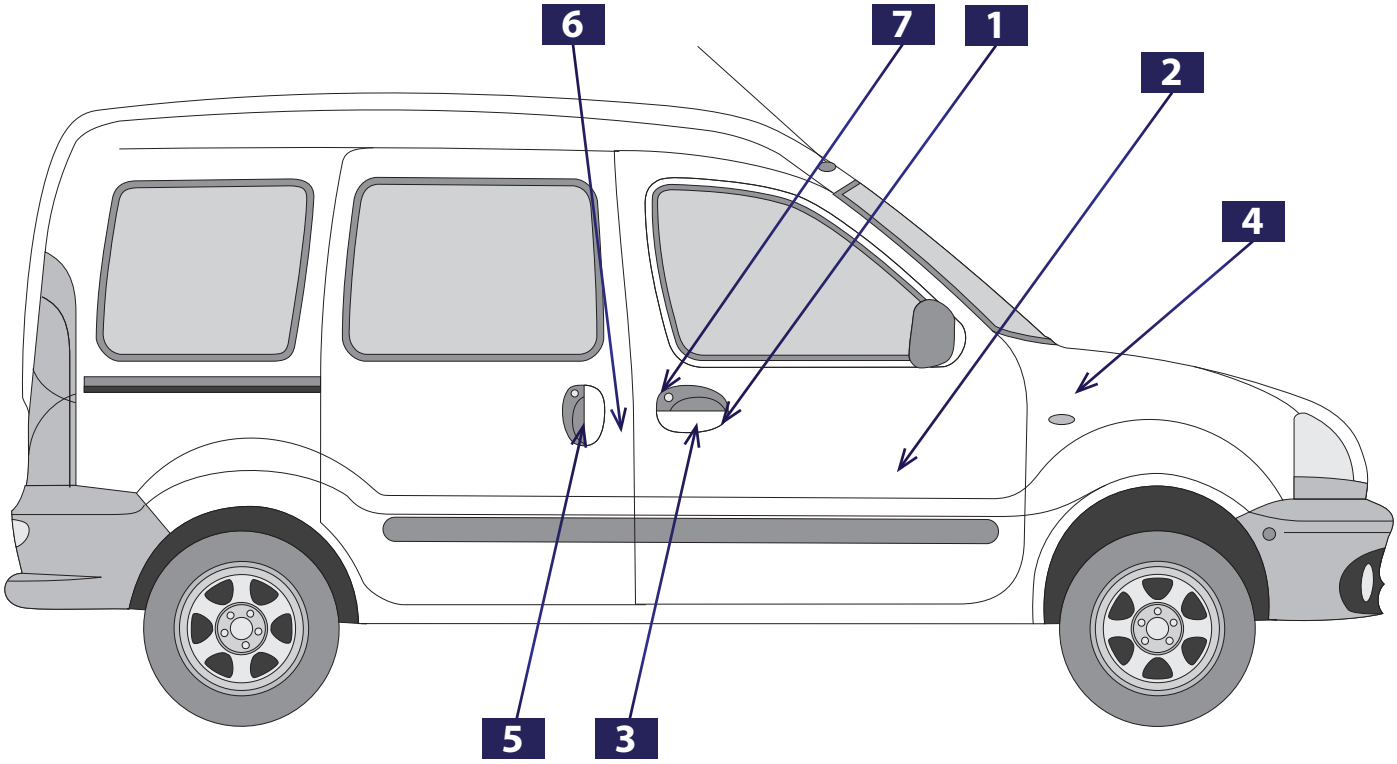

1 **FT94568** (RIGHT) **FT94569** (LEFT) RIGHT / LEFT	**2** **FT94558** (RIGHT) **FT94557** (LEFT)	**3** **FT94153**	**4** **FT95473** (RIGHT) **FT95472** (LEFT)
5 **FT94572**	**6** **FT94570**	**7** **FT94162**	

Renault Kangoo 1998>

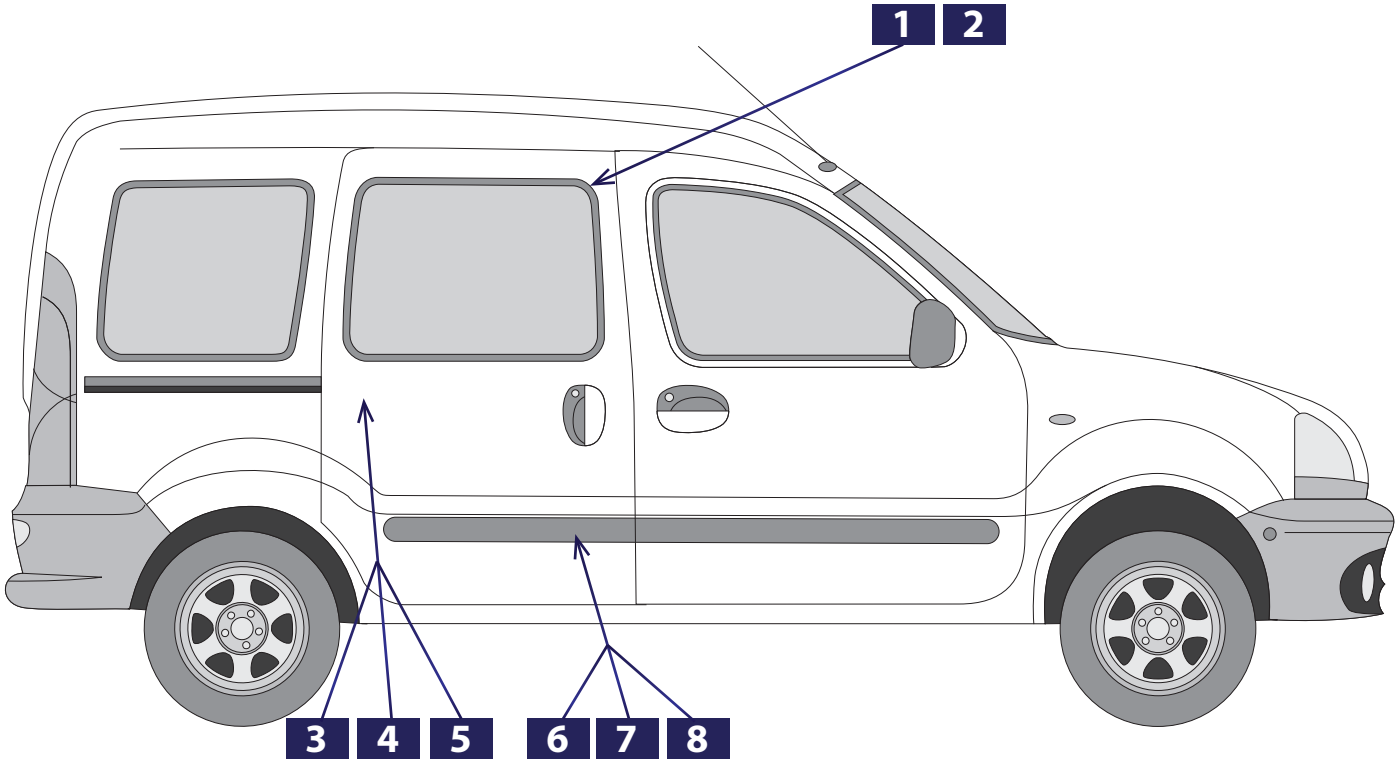

1 FT95574	2 FT95543	3 FT95576	4 FT95575
5 FT95544	6 FT95578	7 FT95577	8 FT95545

Renault Kangoo 1998>

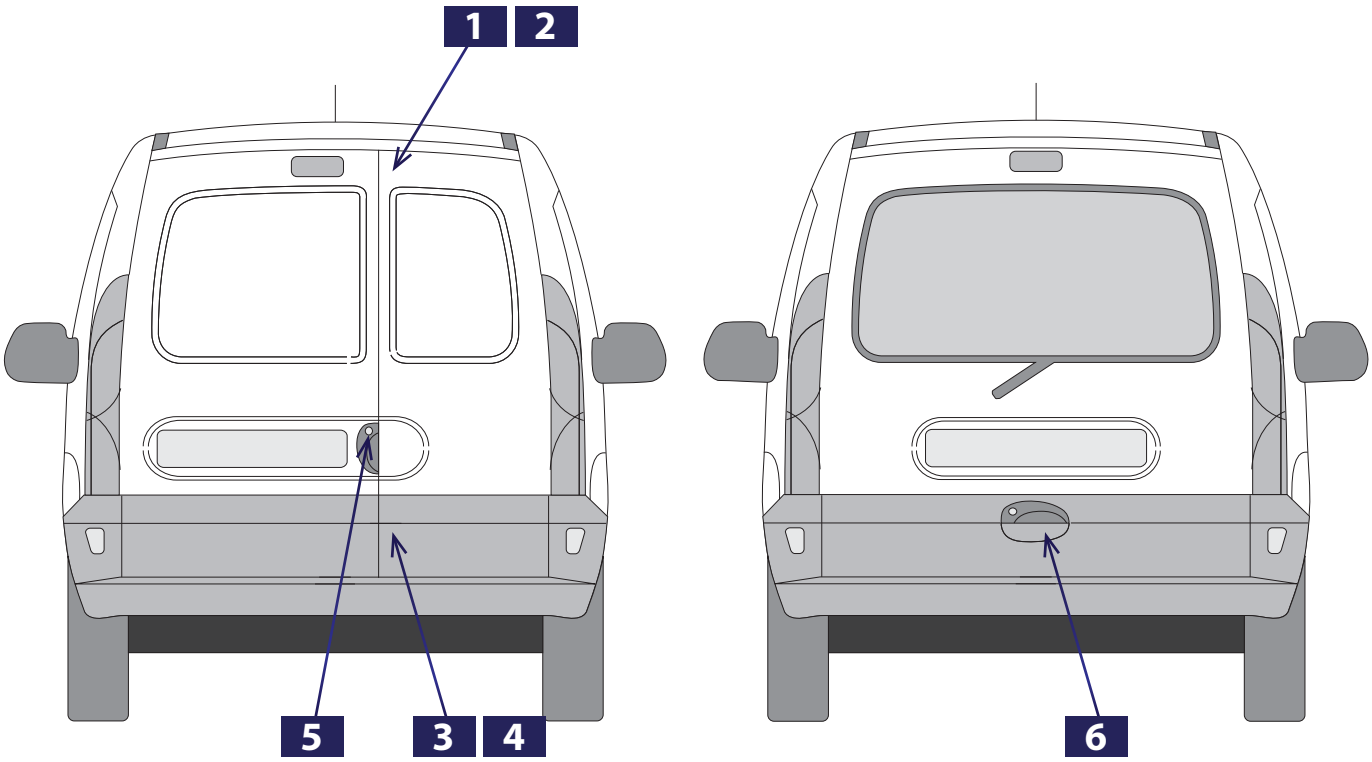

1 FT95431	2 FT95471	3 FT95432	4 FT95470
5 FT94571	**6 FT95474**		

Renault Master 1998>

MOVANO / INTERSTAR

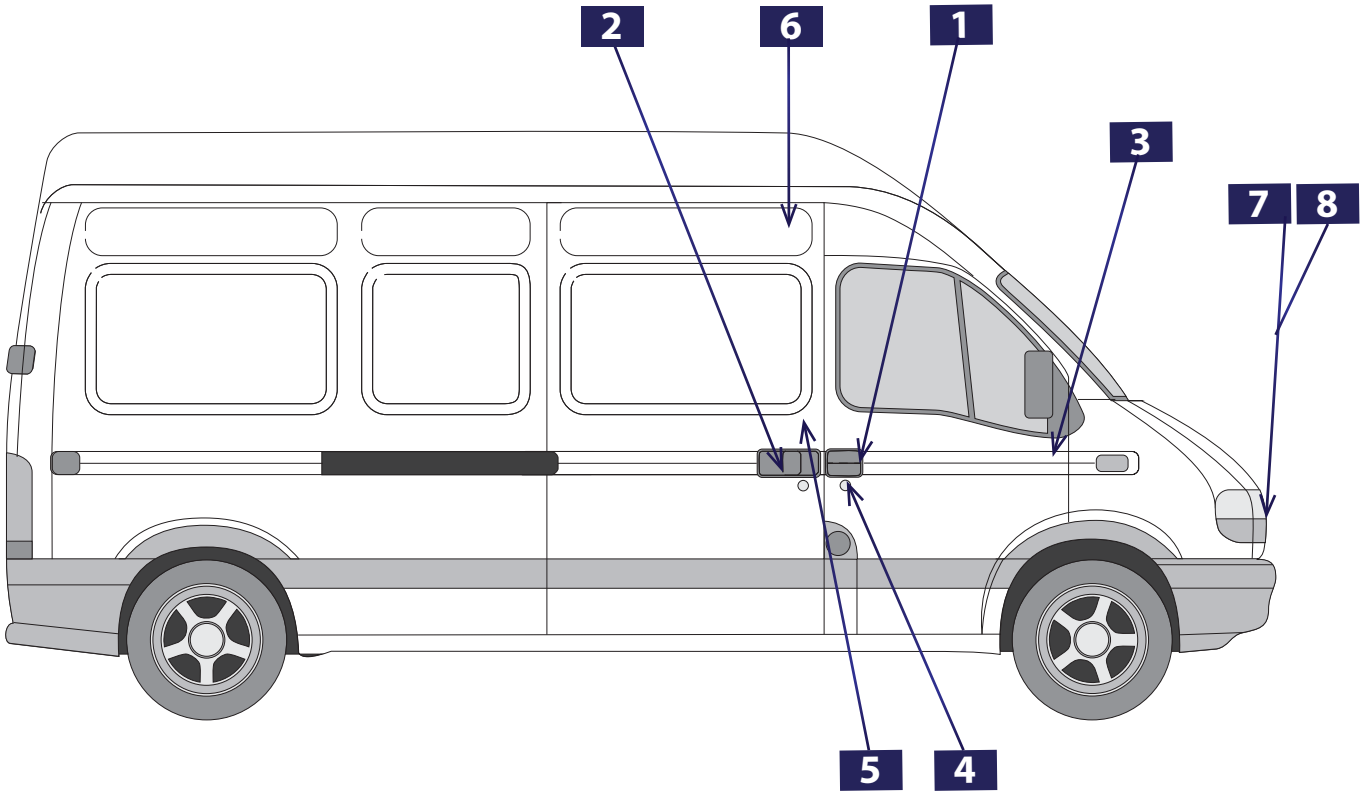

1 FT94548 (RIGHT) FT94549 (LEFT)	2 FT94533	3 FT95455	4 FT94154
5 FT95458	6 FT95459	7 FT94160	8 FT94161
		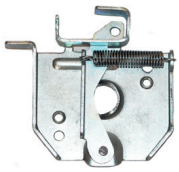	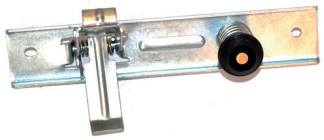

Renault Master 1998>

MOVANO / INTERSTAR

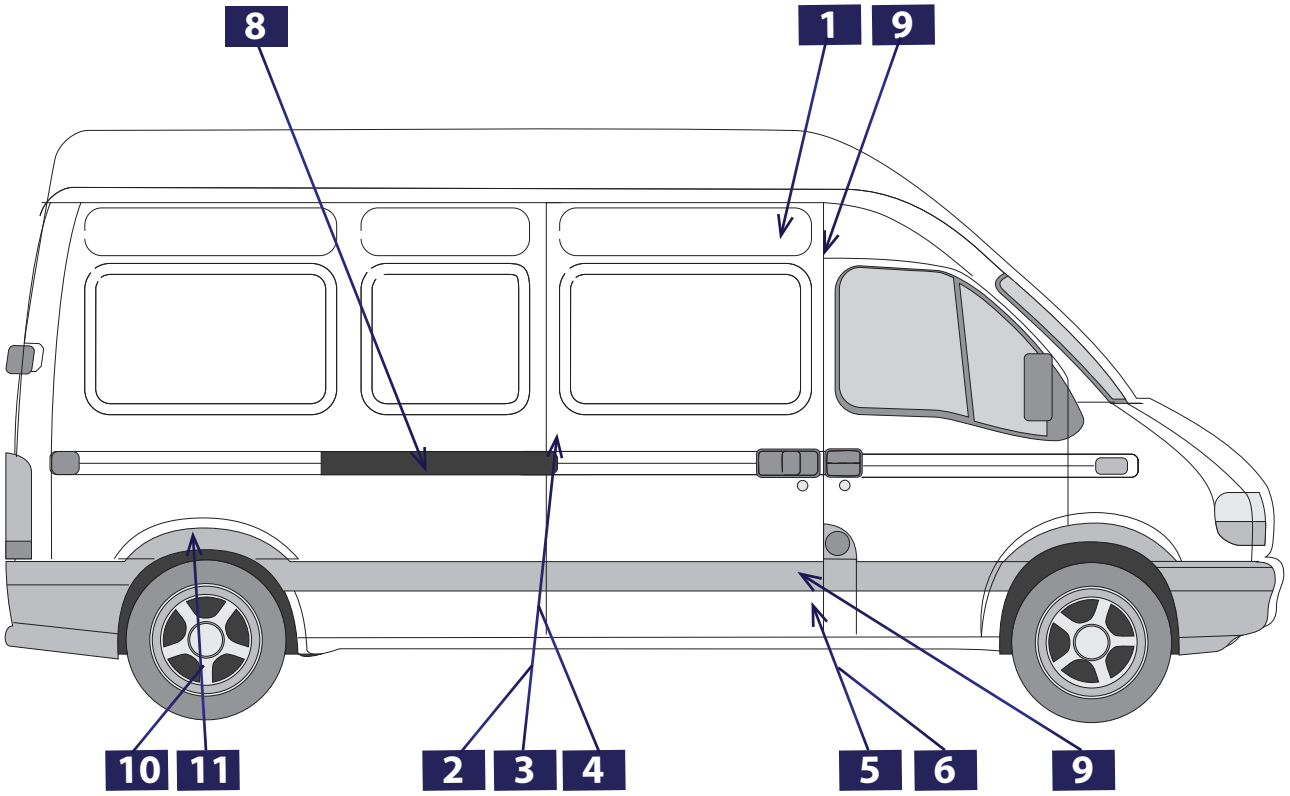

1 FT95535	2 FT95386	3 FT95538	4 FT95536
		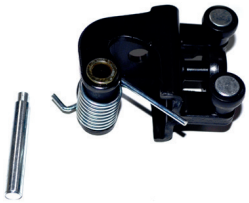	
5 FT95385	**6 FT95539**	**1-2-5 FT95504**	**8 FT95586**
9 FT95457	**10 FT90530**	**11 FT90531**	
	TRUCK SINGLE	TRUCK DUBLE	

Renault Master 1998>

MOVANO / INTERSTAR

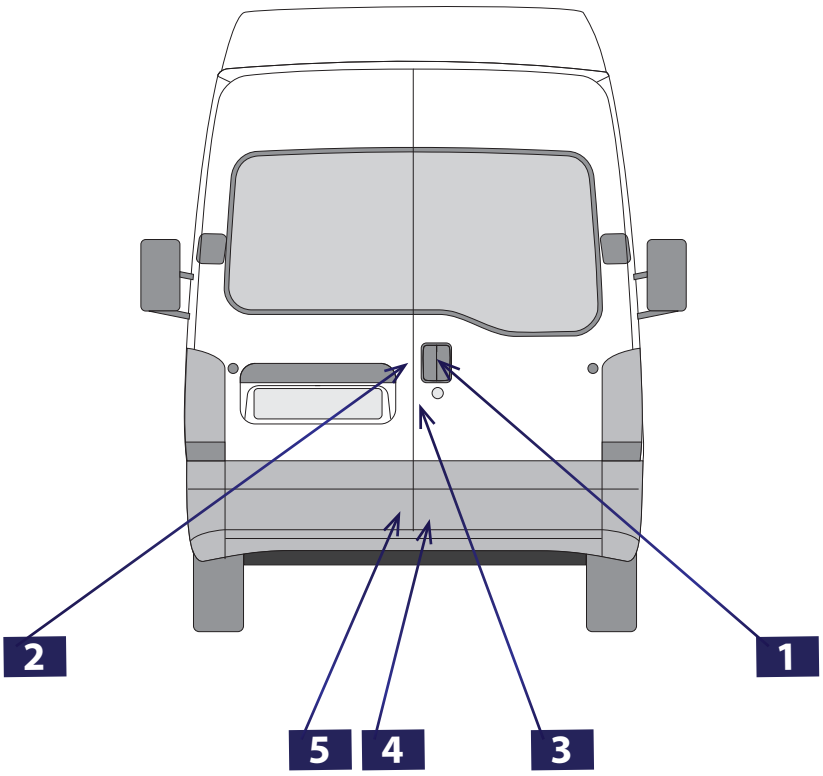

1 FT94550	2 FT94573	3 FT95475	4 FT95433
		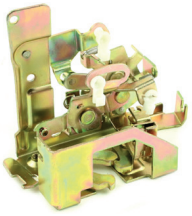	

5 FT95454

Renault Master 2010>

MOVANO / INTERSTAR

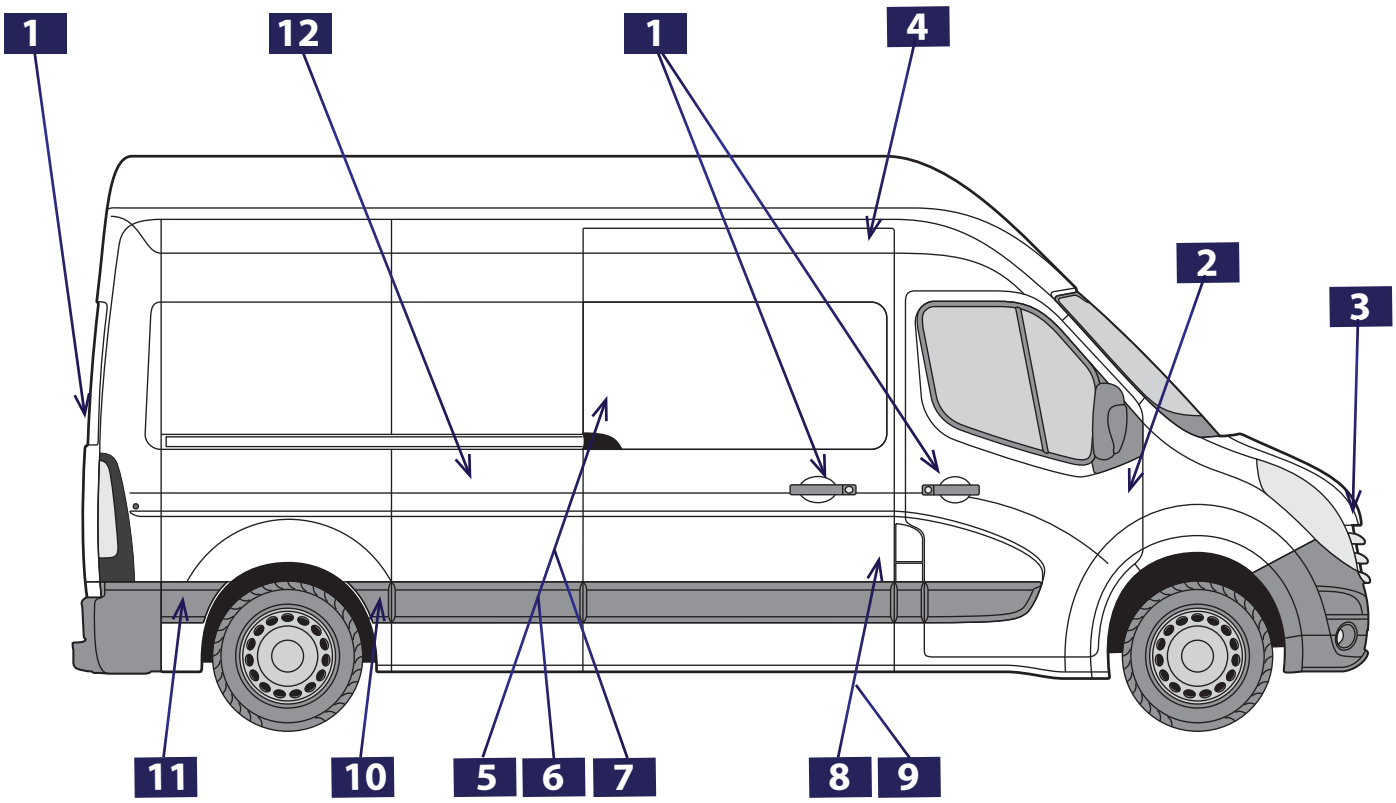

1 FT94556

2 FT95456

3 FT94159

4 FT95521

5 FT95582

6 FT95549 (RIGHT)
FT95550 (LEFT)

7 FT95522

8 FT95551

9 FT95523

10 FT90809 (RIGHT)
FT90808 (LEFT)

RIGHT / LEFT

11 FT90811 (RIGHT)
FT90810 (LEFT)

RIGHT / LEFT

12 FT90531

TRUCK DUBLE

Renault Traffic 2001>

VIVARO / PRIMASTAR

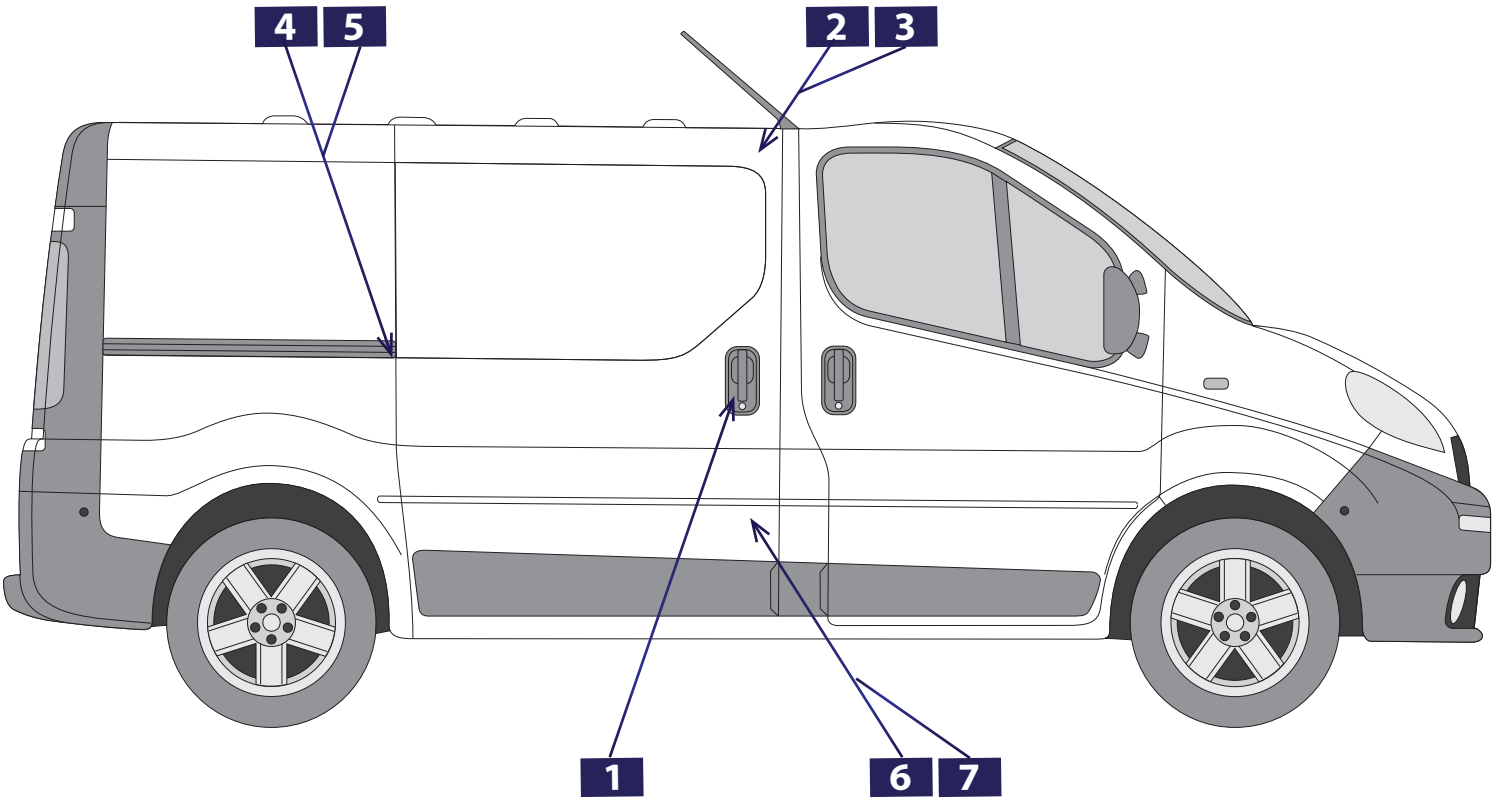

1 FT94577	2 FT95579	3 FT95546	4 FT95580
5 FT95547	6 FT95581	7 FT95548	

For more information on our products visit our website

WWW.FASTORIGINAL.IT

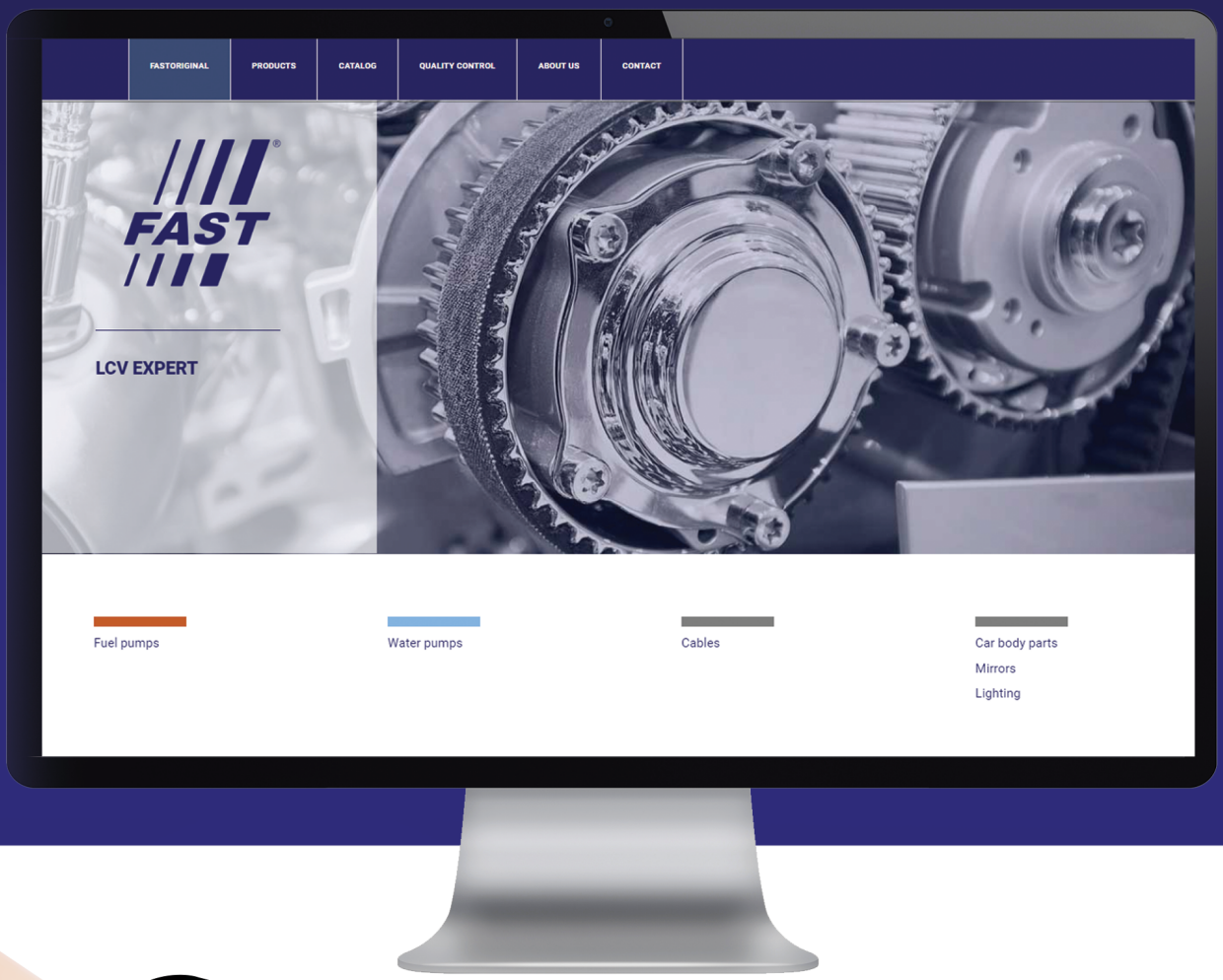

FAST is a brand of high quality after-market parts for light commercial vehicles and passenger cars with a focus on VAN parts. The company had made a name for itself as a manufacturer and distributor of products that fit Iveco, Fiat Professional, Renault, Peugeot-Citroen but has now entered the business of selling parts for other brands such as Mercedes or Ford.